AL5 ПРОМЫШЛЕННАЯ ГРУППА

al5prof.ru

КАТАЛОГ ПРОДУКЦИИ AL5 ПРОМЫШЛЕННАЯ ГРУППА

Профили общестроительного назначения

СОДЕРЖАНИЕ

РАЗДЕЛ 1	Оконный профиль	02
РАЗДЕЛ 2	Профиль торгово-выставочный	16
РАЗДЕЛ 3	Профиль для шкафов-купе	24
РАЗДЕЛ 4	Профиль для опалубки	29
РАЗДЕЛ 5	Профиль с отливом	31
РАЗДЕЛ 6	Профиль вентилируемых фасадов	34
РАЗДЕЛ 7	Дверной профиль	50
РАЗДЕЛ 8	Жалюзи и карнизы	64

ОКОННЫЙ ПРОФИЛЬ

VP-410

S=3,492 СМ²

M=0,946 КГ/М

D=127 ММ

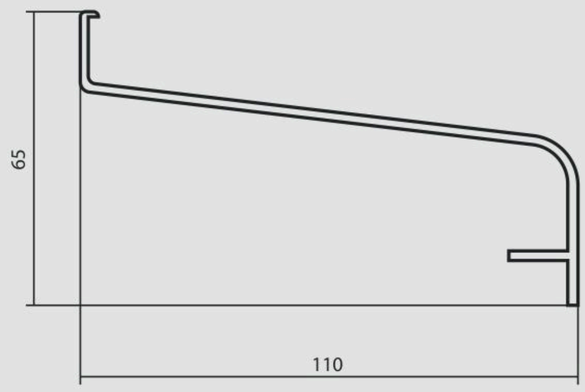

VP-4812

S=8,112 СМ²

M=2,198 КГ/М

D=104 ММ

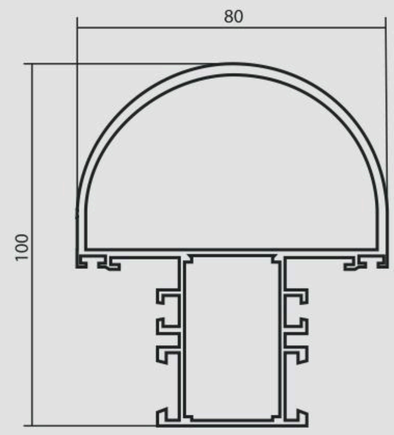

VP-48104

S=0,955 СМ²

M=4,84 КГ/М

D=105,5 ММ

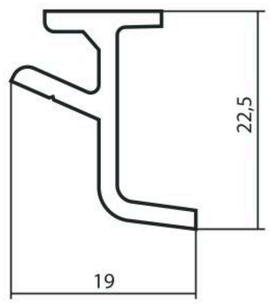

VP-48130

S=3,653 СМ²

M=0,990 КГ/М

D=89 ММ

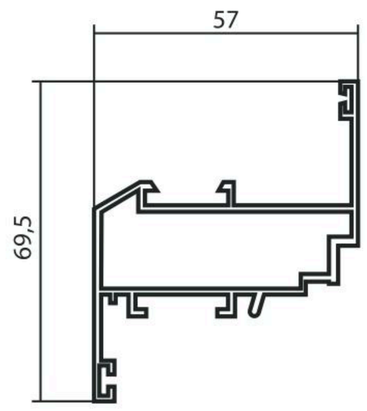

VP- 48109

S=3,627 СМ²

M=0, 983 КГ/М

D=50 ММ

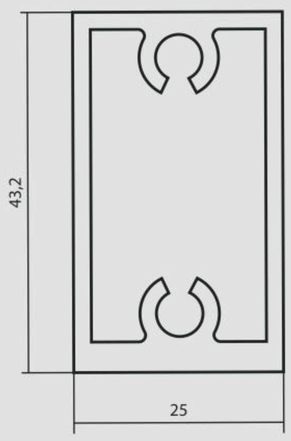

VPT-60201

S=5,485 СМ²

M=1,486 КГ/М

D=50,9 ММ

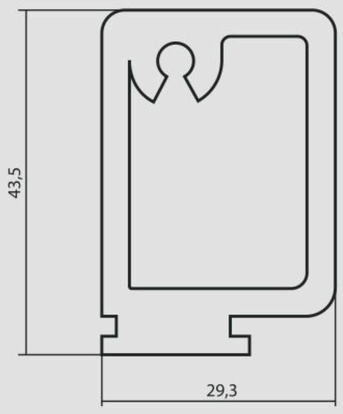

VP- 48110

S=3,31 СМ²

M=0,897 КГ/М

D=70,8 ММ

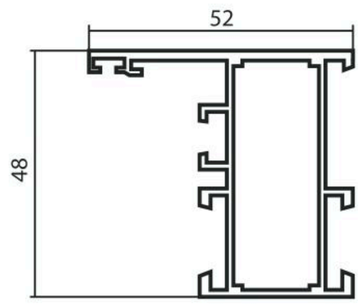

A-017

S=1,492 СМ²

M=0,404 КГ/М

D=37 ММ

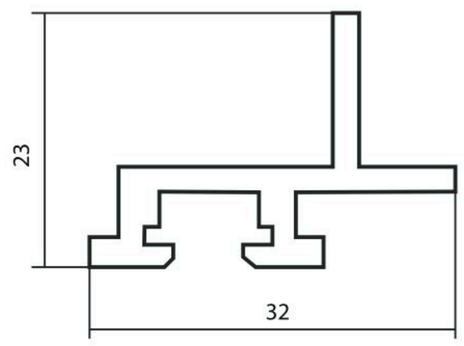

VP-48122

S=3,779 СМ²

M=1,024 КГ/М

D=77,8 ММ

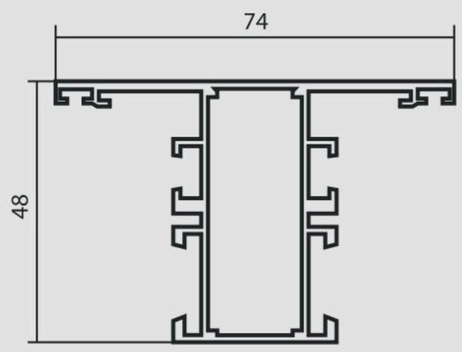

A-018

S=2,64 СМ²

M=0,715 КГ/М

D=67 ММ

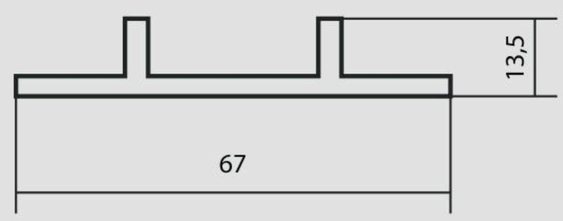

A-019

S=0,965 СМ²

M=0,946 КГ/М

D=127 ММ

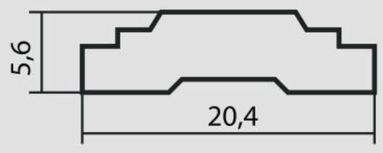

A-188

S=1,14 СМ²

M=0,31 КГ/М

D=43 ММ

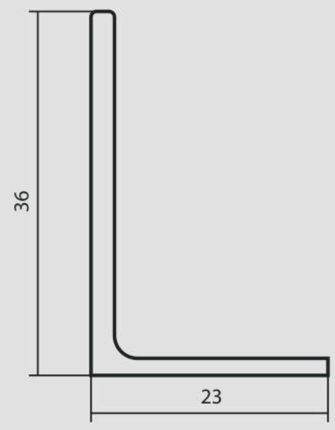

A-020

S=0,655 СМ²

M=0,155 КГ/М

D=105,5 ММ

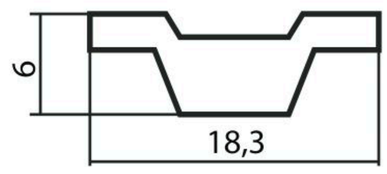

A-

S=2,01 СМ²

M=0,54 КГ/М

D=50 ММ

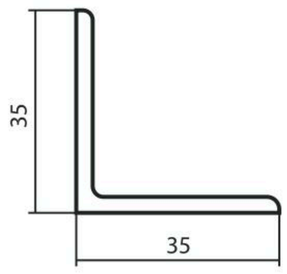

A-022

S=7,145 СМ²

M=1,936 КГ/М

D=92 ММ

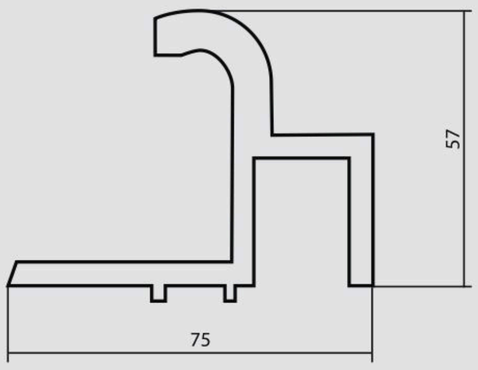

A-318

S=1,85 СМ²

M=0,50 КГ/М

D=50 ММ

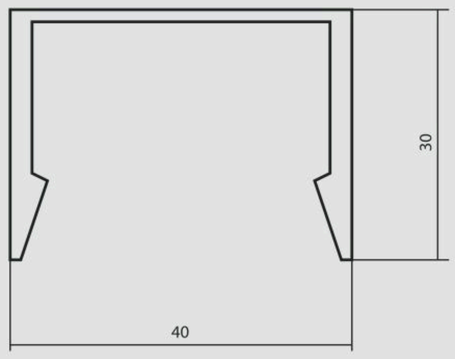

A-138

S=2,91 СМ²

M=0,79 КГ/М

D=136 ММ

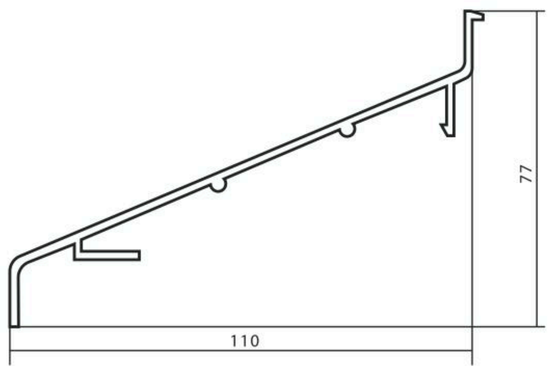

A-319

S=0,85 СМ²

M=0,23 КГ/М

D=41 ММ

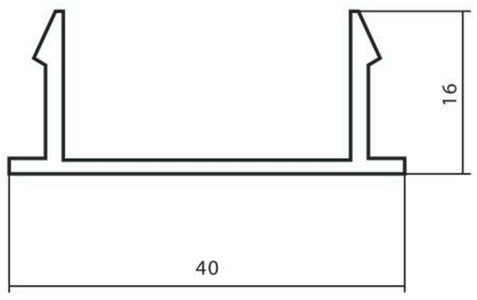

A-153

S=1,846 СМ²

M=0,50 КГ/М

D=54 ММ

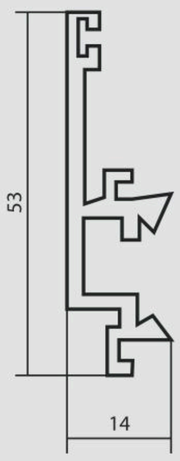

A-382

S=3,548 СМ²

M=0,97 КГ/М

D=130 ММ

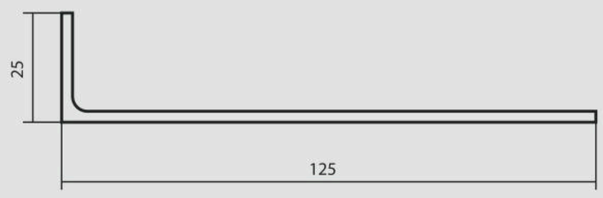

А-1820

S=0,657 СМ²

M=0,178 КГ/М

D=20,93 ММ

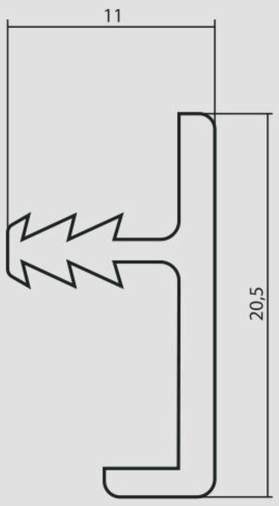

А-2109

S=3,49 СМ²

M=0,946 КГ/М

D=127 ММ

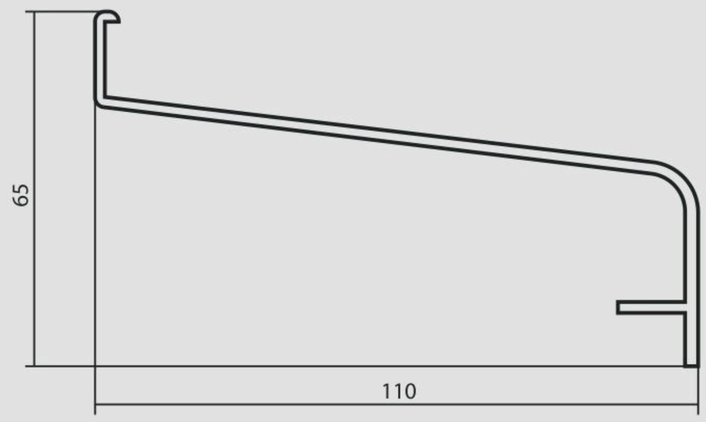

А-1863

S=0,428 СМ²

M=0,116 КГ/М

D=15,1 ММ

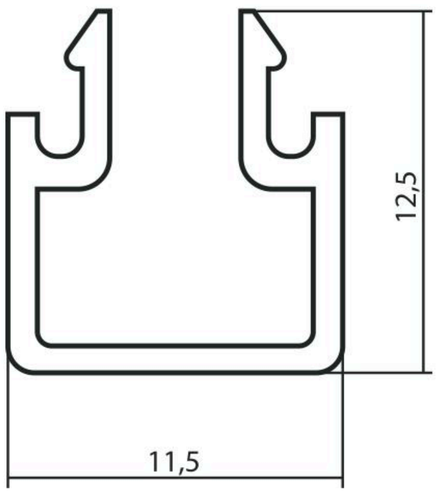

А-2113

S=4,376 СМ²

M=1,186 КГ/М

D=172 ММ

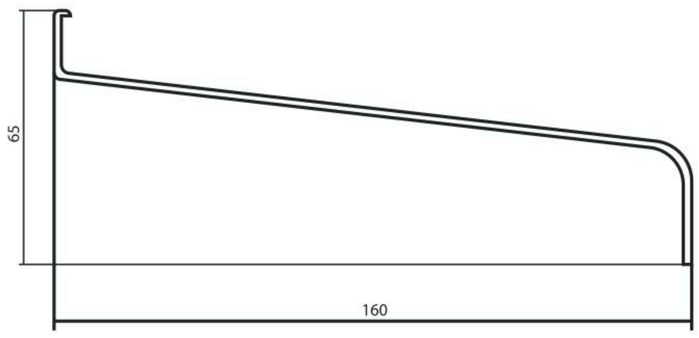

А-2096

S=1,881 СМ²

M=0,51 КГ/М

D=66,1 ММ

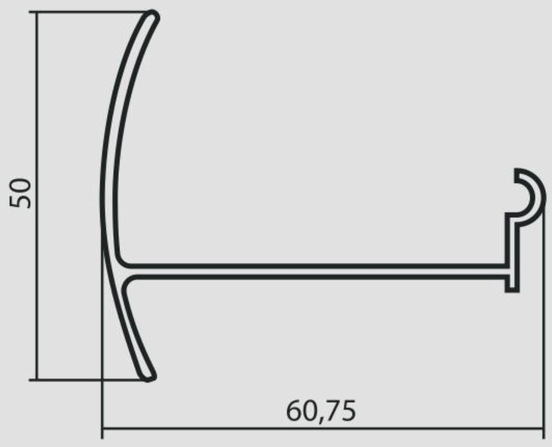

А-2114

S=1,062 СМ²

M=0,288 КГ/М

D=33 ММ

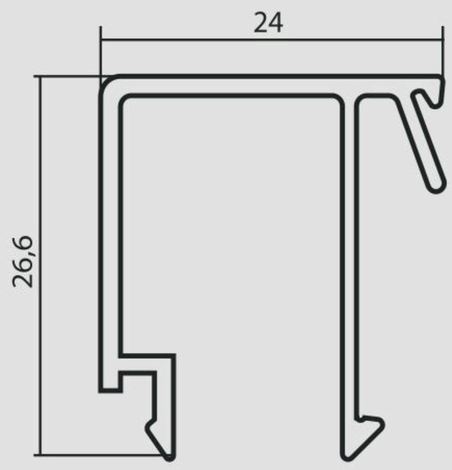

А-2100

S=1,166 СМ²

M=0,316 КГ/М

D=38,6 ММ

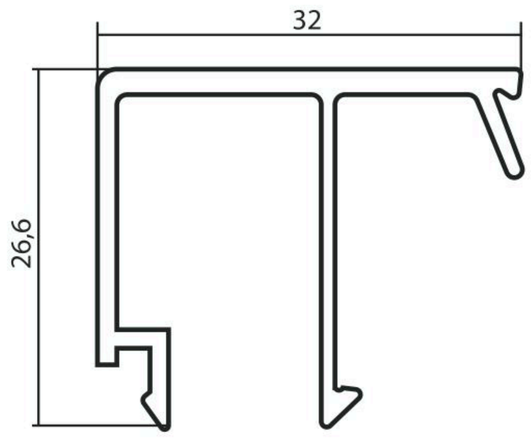

Б-023К

S=9,21 СМ²

M=2,495 КГ/М

D=96 ММ

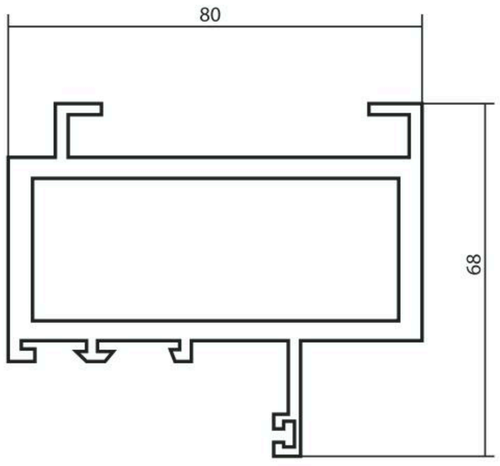

А-2107

S=0,795 СМ²

M=0,215 КГ/М

D=36 ММ

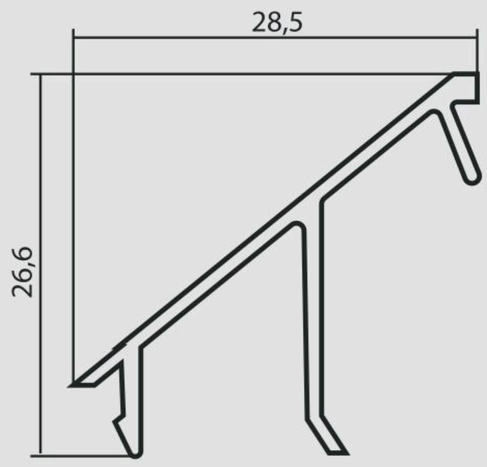

Б-025

S=4,114 СМ²

M=1,115 КГ/М

D=77 ММ

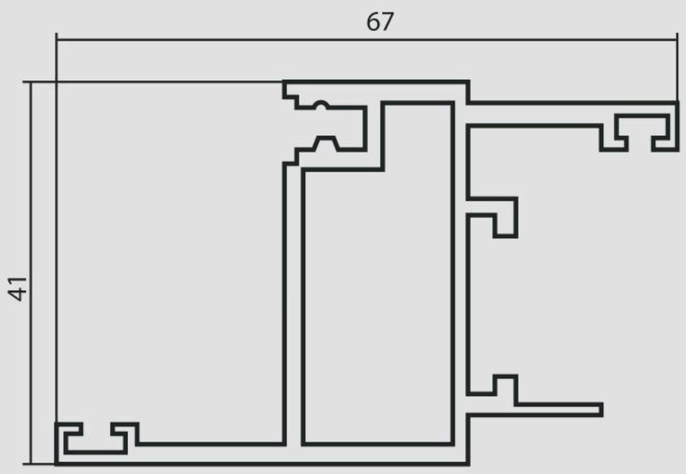

A-427

S=1,62 СМ²

M=0,455 КГ/М

D=68 ММ

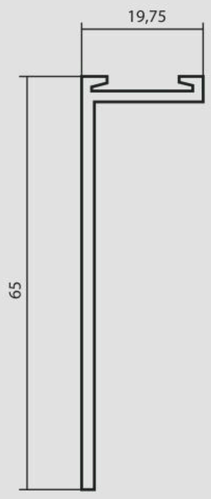

A-687

S=1,62 СМ²

M=0,44 КГ/М

D=50 ММ

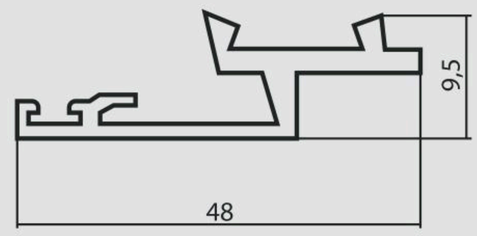

A-676

S=3,34 СМ²

M=0,90 КГ/М

D=70 ММ

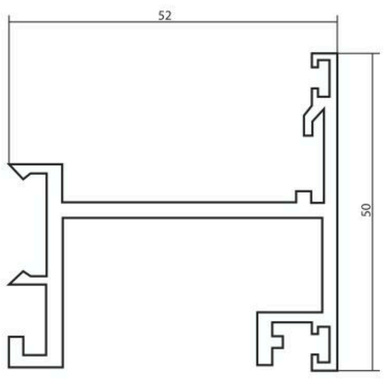

A-694

S=1,01 СМ²

M=0,274 КГ/М

D=33 ММ

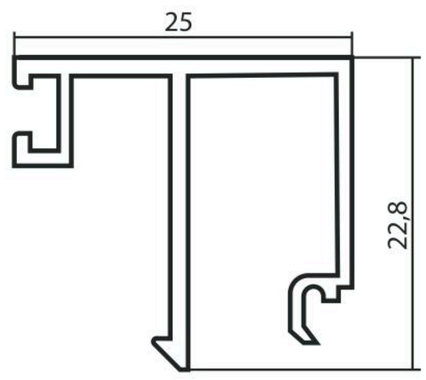

A-677

S=0,70 СМ²

M=0,19 КГ/М

D=27 ММ

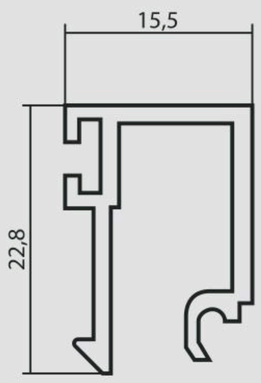

A-700

S=2,36 СМ²

M=0,639 КГ/М

D=36,5 ММ

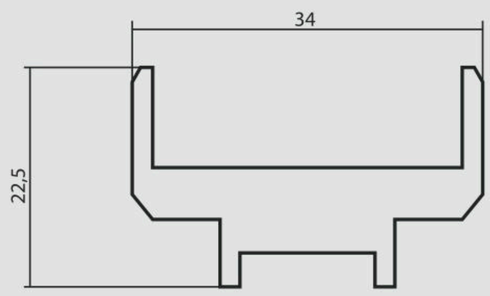

A-682

S=1,21 СМ²

M=0,327 КГ/М

D=46 ММ

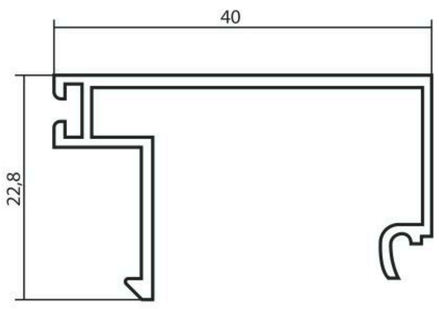

A-702

S=1,82 СМ²

M=0,49 КГ/М

D=50 ММ

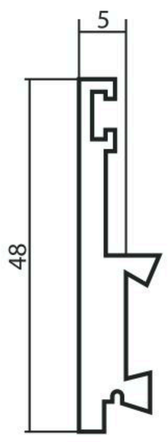

A-684

S=2,35 СМ²

M=0,637 КГ/М

D=67 ММ

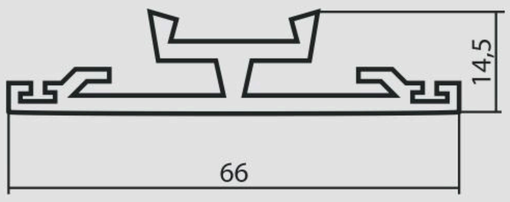

A-703

S=2,18 СМ²

M=0,59 КГ/М

D=67 ММ

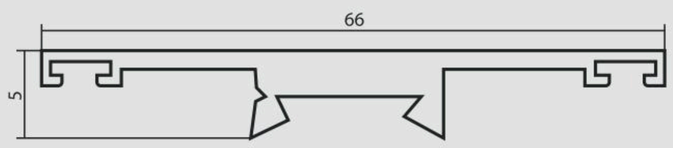

A-797

S=1,84 СМ²

M=0,499 КГ/М

D=69 ММ

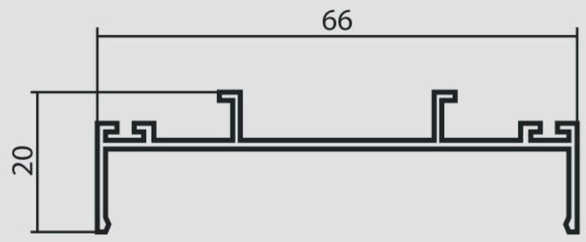

A-829

S=4,31 СМ²

M=1,168 КГ/М

D=74 ММ

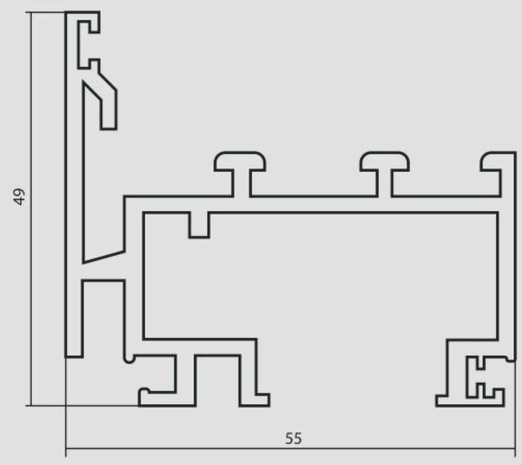

A-798

S=2,55 СМ²

M=0,69 КГ/М

D=102 ММ

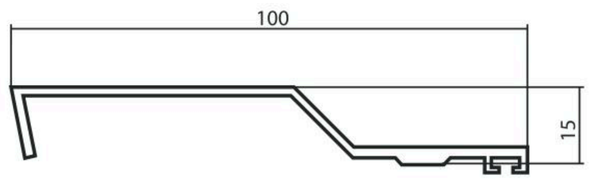

A-830

S=2,85 СМ²

M=0,77 КГ/М

D=52 ММ

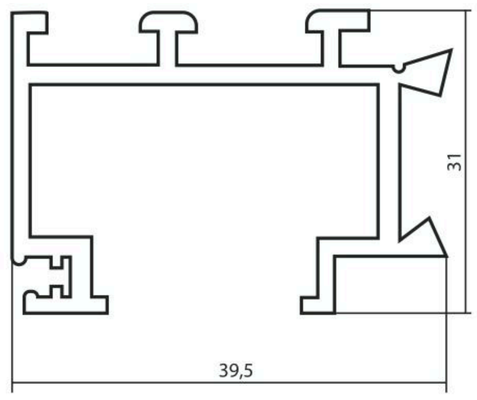

A-799

S=1,15 СМ²

M=0,31 КГ/М

D=52 ММ

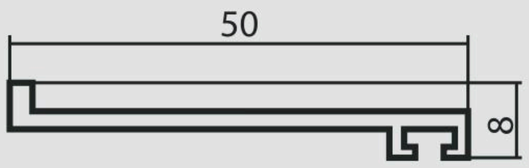

A-898

S=8,86 СМ²

M=1,59 КГ/М

D=72 ММ

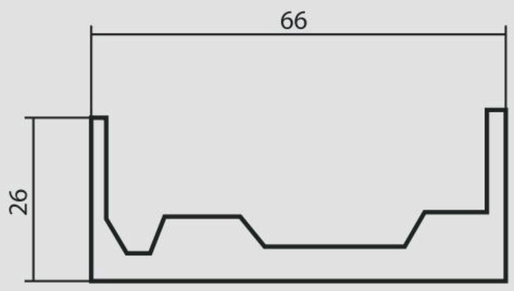

A-800

S=1,48 СМ²

M=0,4 КГ/М

D=54 ММ

A-899

S=1,45 СМ²

M=0,393 КГ/М

D=51 ММ

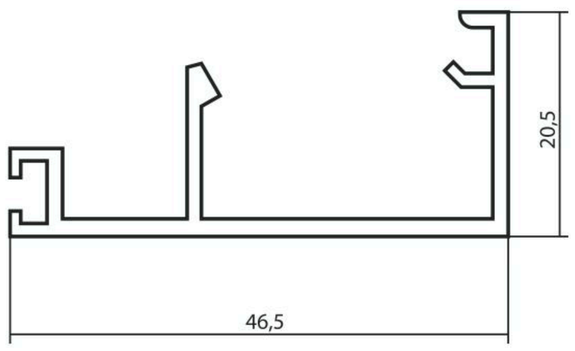

A-809

S=3,75 СМ²

M=1,016 КГ/М

D=74 ММ

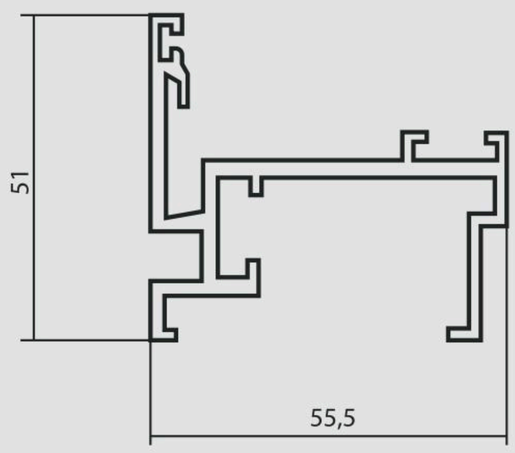

A-914

S=3,02 СМ²

M=0,818 КГ/М

D=107 ММ

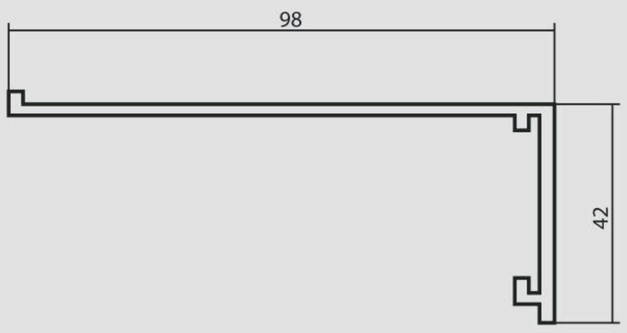

A-797

S=1,84 СМ²

M=0,499 КГ/М

D=69 ММ

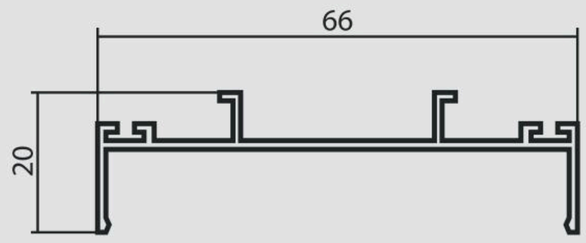

A-829

S=4,31 СМ²

M=1,168 КГ/М

D=74 ММ

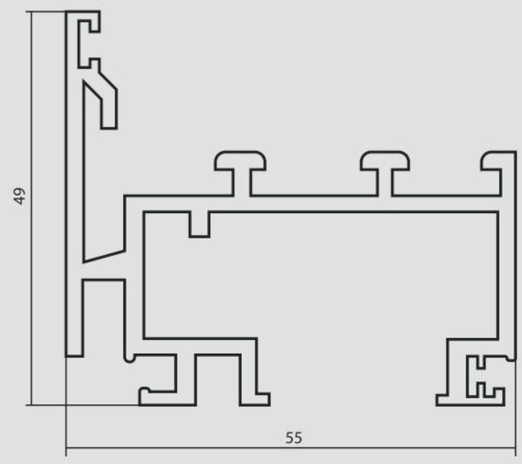

A-798

S=2,55 СМ²

M=0,69 КГ/М

D=102 ММ

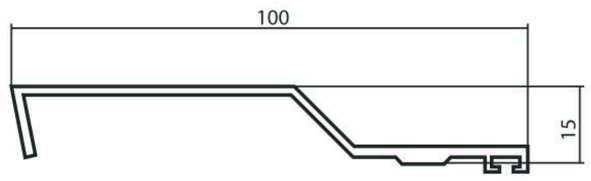

A-830

S=2,85 СМ²

M=0,77 КГ/М

D=52 ММ

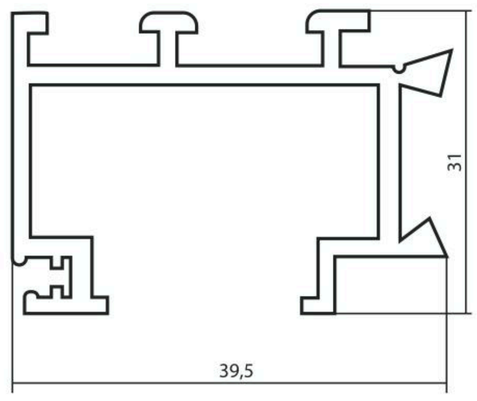

A-799

S=1,15 СМ²

M=0,31 КГ/М

D=52 ММ

A-898

S=8,86 СМ²

M=1,59 КГ/М

D=72 ММ

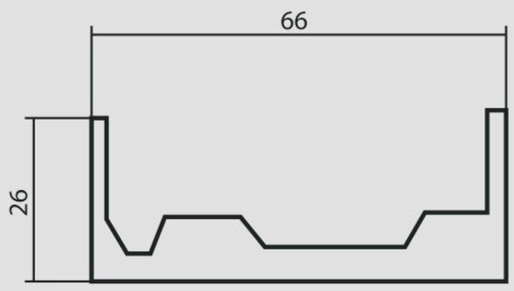

A-800

S=1,48 СМ²

M=0,4 КГ/М

D=54 ММ

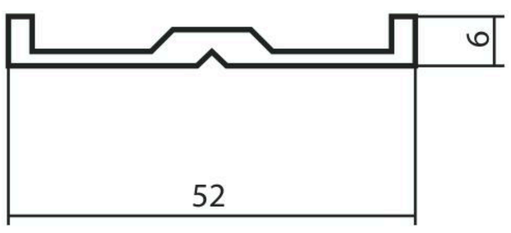

A-899

S=1,45 СМ²

M=0,393 КГ/М

D=51 ММ

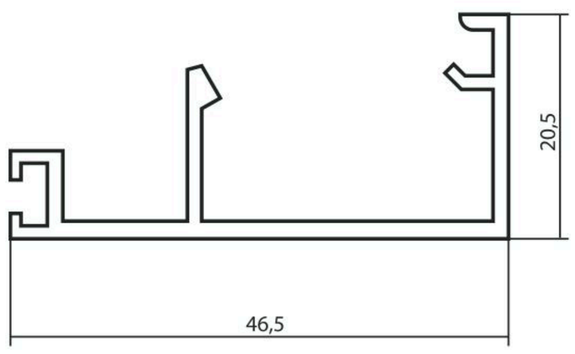

A-809

S=3,75 СМ²

M=1,016 КГ/М

D=74 ММ

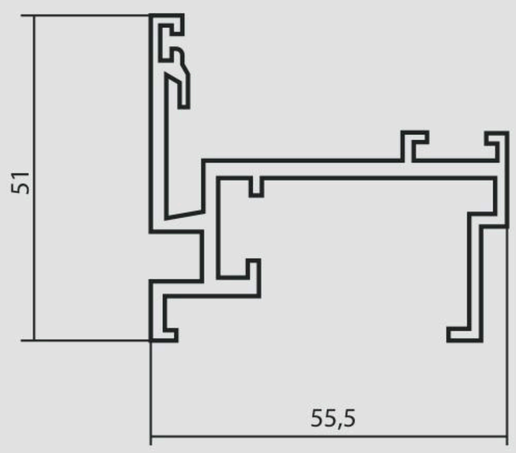

A-914

S=3,02 СМ²

M=0,818 КГ/М

D=107 ММ

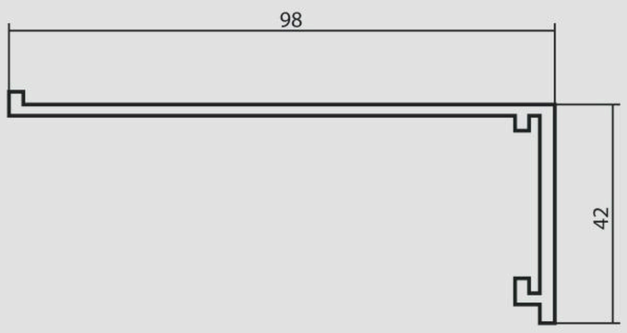

A-915

S=4,75 СМ²

M=1,287 КГ/М

D=155 ММ

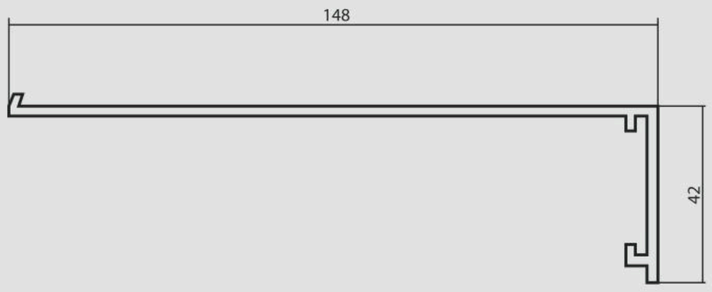

A-920

S=1,438 СМ²

M=0,390 КГ/М

D=62 ММ

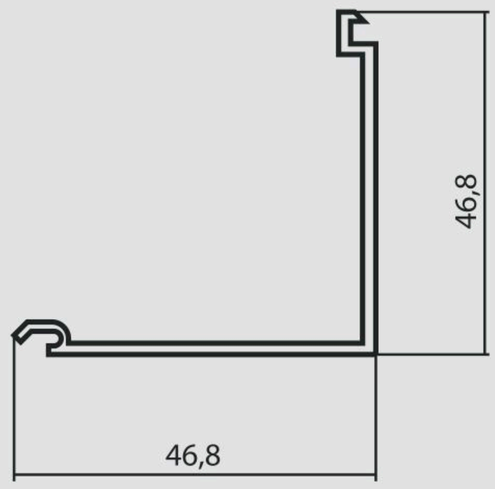

A-916

S=2,98 СМ²

M=0,808 КГ/М

D=86 ММ

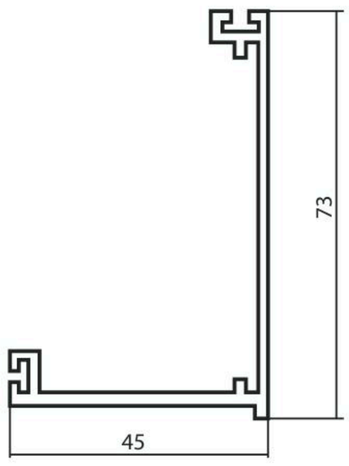

A-921

S=3,218 СМ²

M=0,872 КГ/М

D=76 ММ

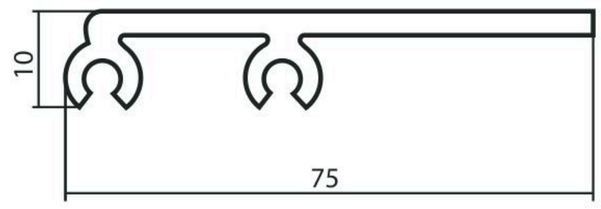

A- 917

S=2,54 СМ²

M=0,688 КГ/М

D=75 ММ

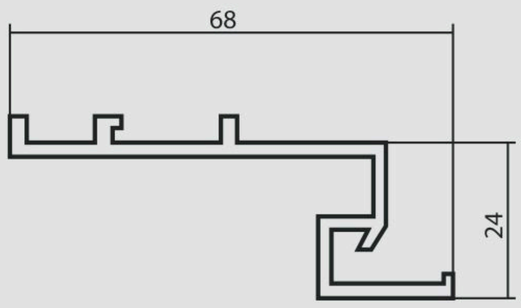

A-956

S=1,87 СМ²

M=0,507 КГ/М

D=51 ММ

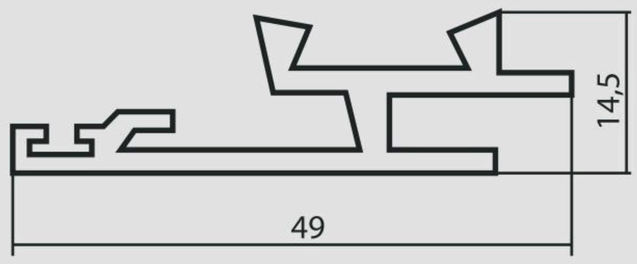

A- 918

S=5,592 СМ²

M=1,516 КГ/М

D=115 ММ

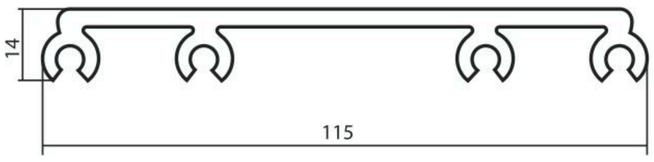

A-967

S=2,55 СМ²

M=0,69 КГ/М

D=38 ММ

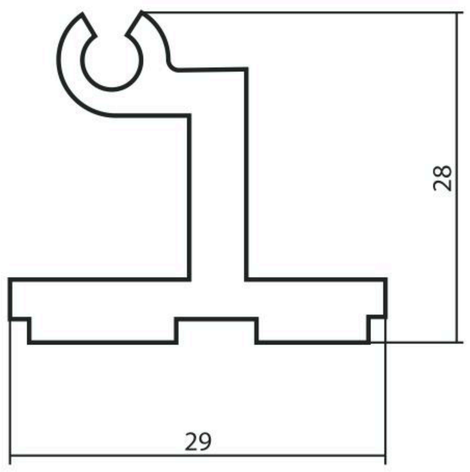

A-919

S=2,37 СМ²

M=0,642 КГ/М

D=71 ММ

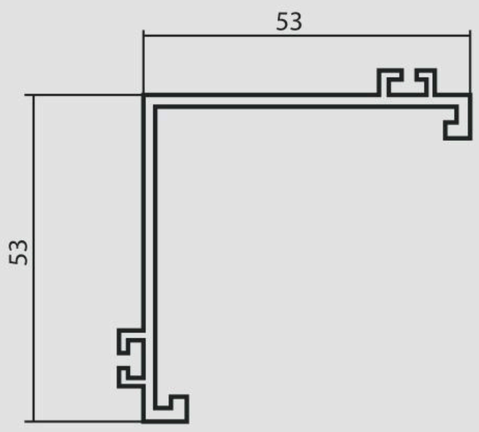

A-1019

S=5,7 СМ²

M=1,54 КГ/М

D=70 ММ

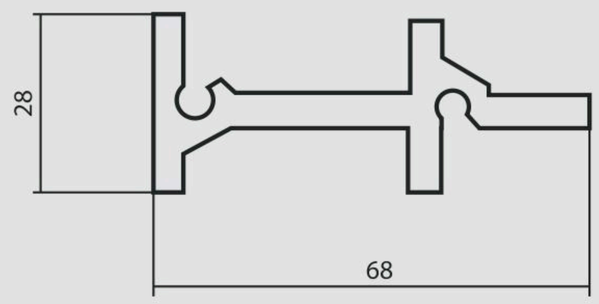

Б-045И

S=3,08 СМ²

M=0,83 КГ/М

D=47 ММ

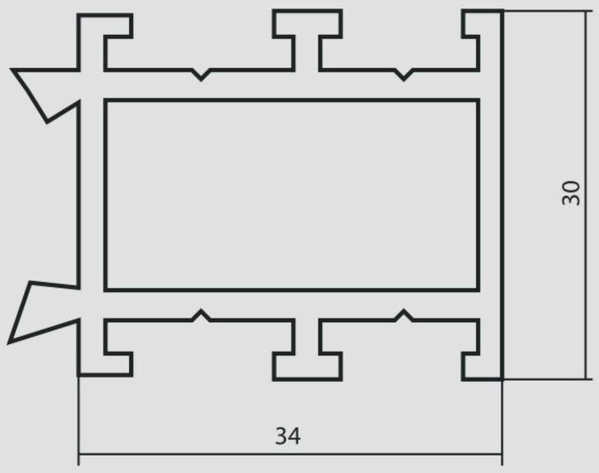

Б-221

S=8,55 СМ²

M=2,32 КГ/М

D=90 ММ

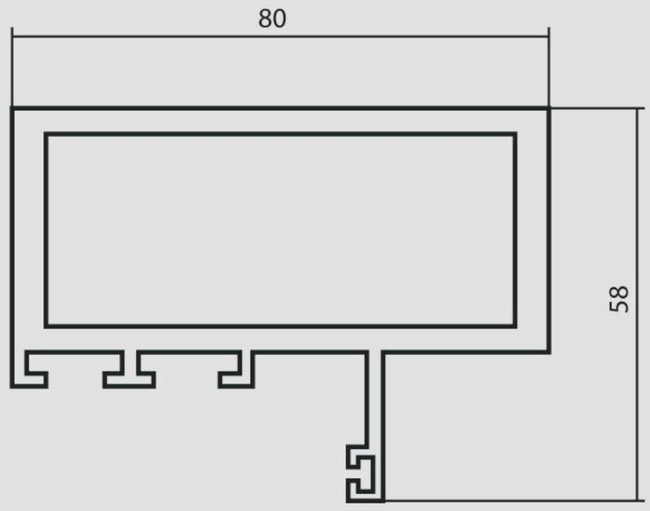

Б-046

S=5,74 СМ²

M=1,554 КГ/М

D=99 ММ

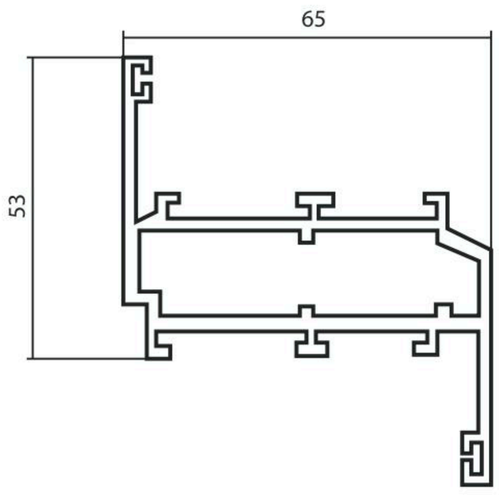

Б-223

S=11,21 СМ²

M=3,04 КГ/М

D=126 ММ

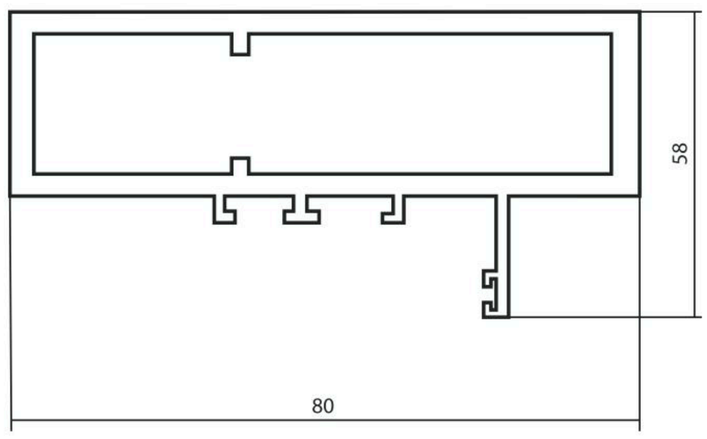

Б-214

S=4,46 СМ²

M=1,21 КГ/М

D=82 ММ

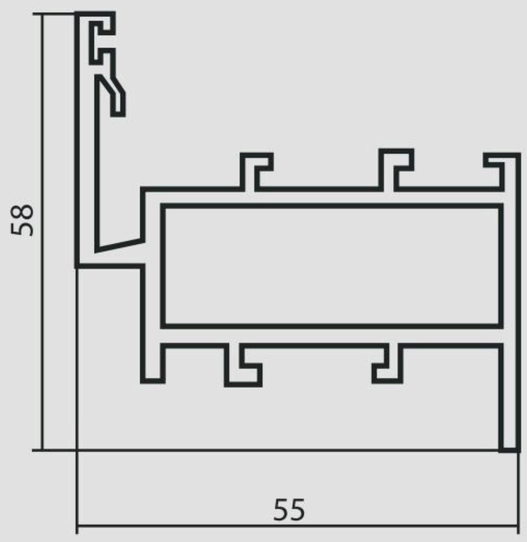

Б-225

S=11,17 СМ²

M=3,027 КГ/М

D=126 ММ

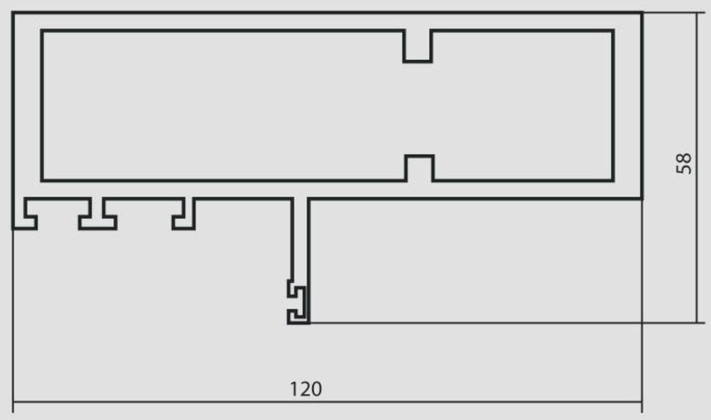

Б-215

S=5 СМ²

M=1,355 КГ/М

D=80 ММ

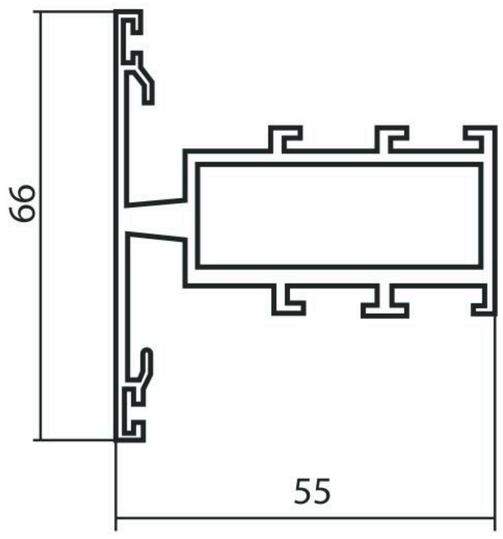

Б-230

S=6,62 СМ²

M=1,794 КГ/М

D=89 ММ

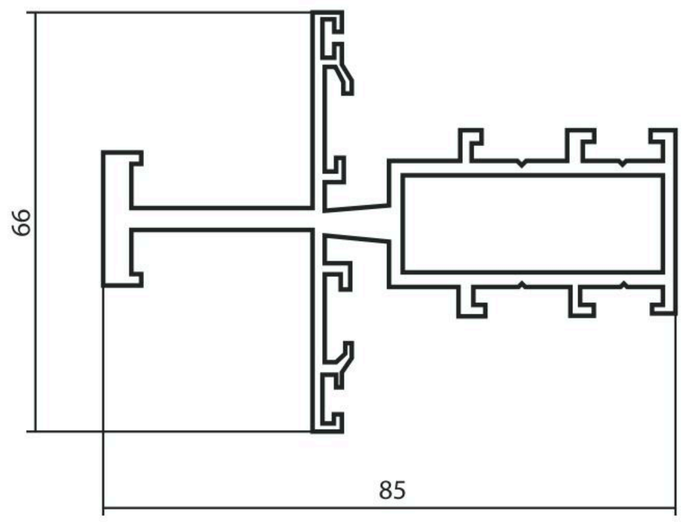

Б-220

S=9,21 СМ²

M=2,5 КГ/М

D=92 ММ

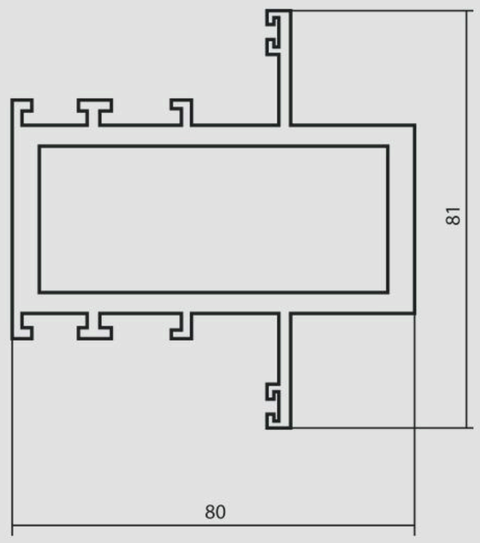

Б-247

S=3,25 СМ²

M=0,884 КГ/М

D=51 ММ

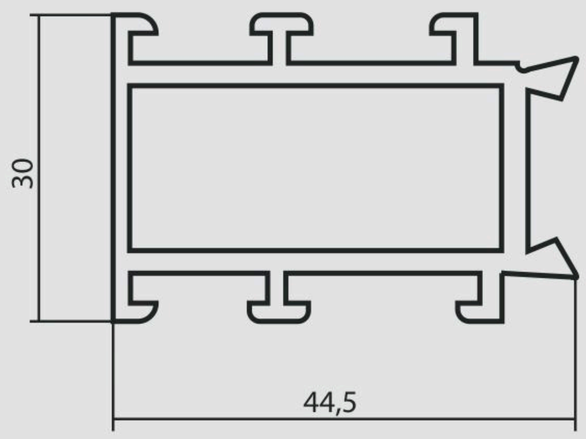

Б-248

S=3,39 СМ²

M=0,919 КГ/М

D=57,5 ММ

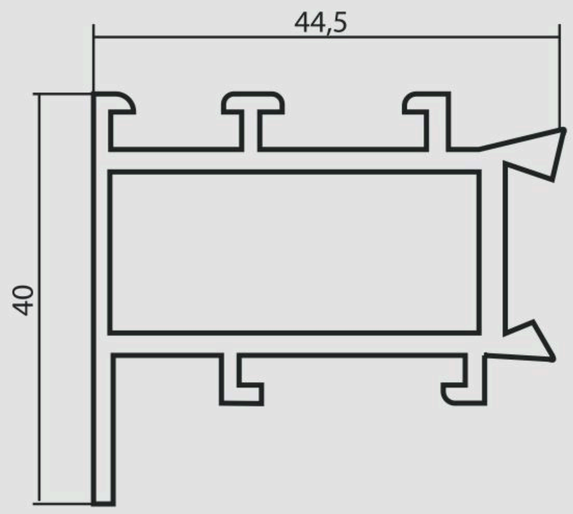

Б-373

S=3,31 СМ²

M=0,9 КГ/М

D=51 ММ

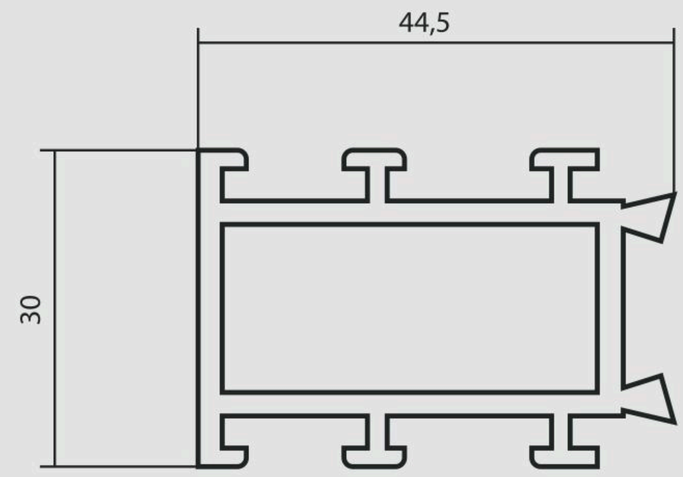

Б-261

S=11,81 СМ²

M=32 КГ/М

D=130 ММ

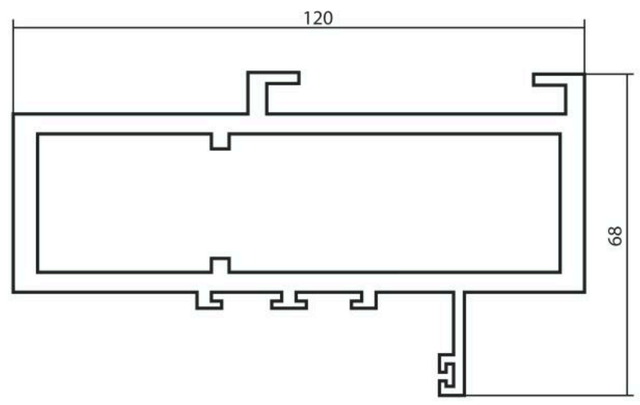

Б-387

S=4,18 СМ²

M=1,13 КГ/М

D=72 ММ

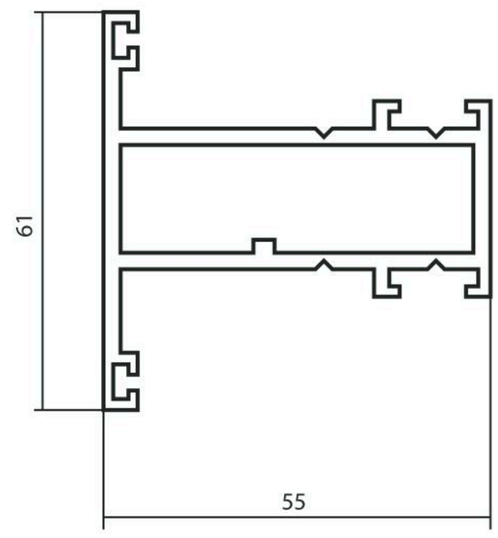

Б-337

S=9,547 СМ²

M=2,587 КГ/М

D=126,5 ММ

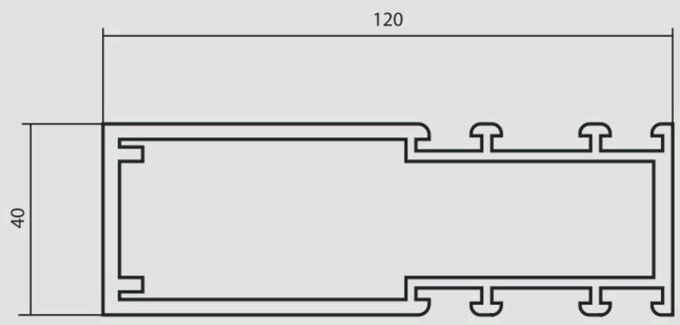

Б-392

S=2,75 СМ²

M=0,745 КГ/М

D=47 ММ

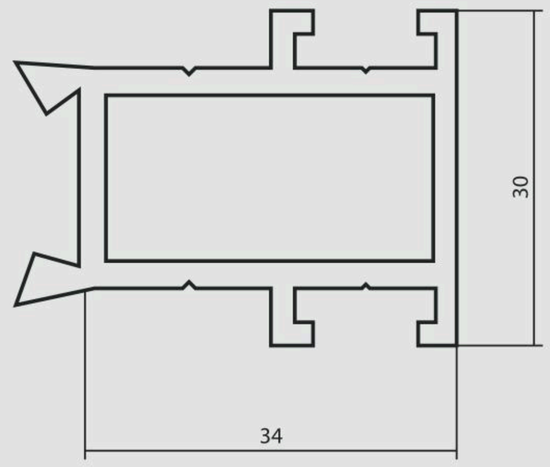

Б-339

S=8,03 СМ²

M=2,176 КГ/М

D=117 ММ

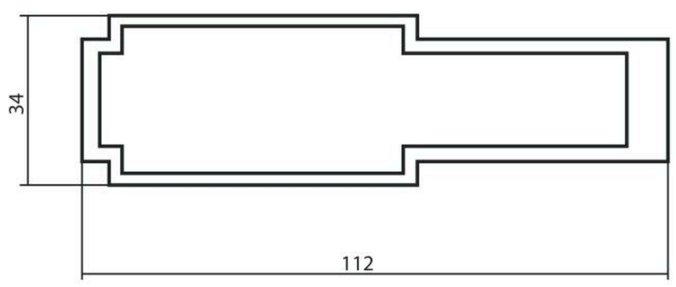

Б-398

S=4,452 СМ²

M=1,205 КГ/М

D=82 ММ

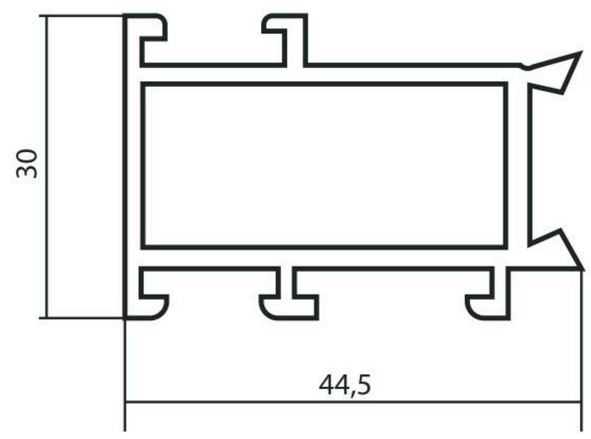

Б-370

S=5,14 СМ²

M=1,39 КГ/М

D=79 ММ

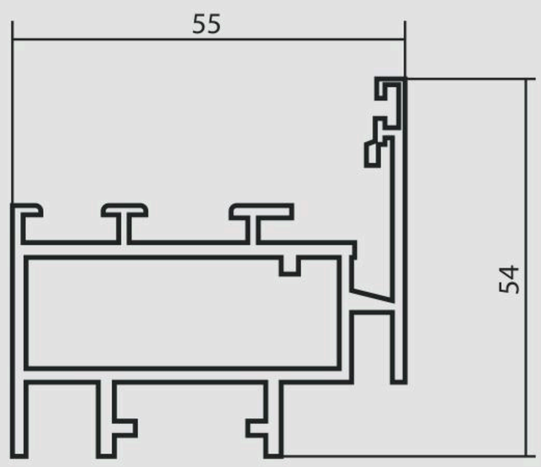

Б-399

S=4,94 СМ²

M=1,338 КГ/М

D=80 ММ

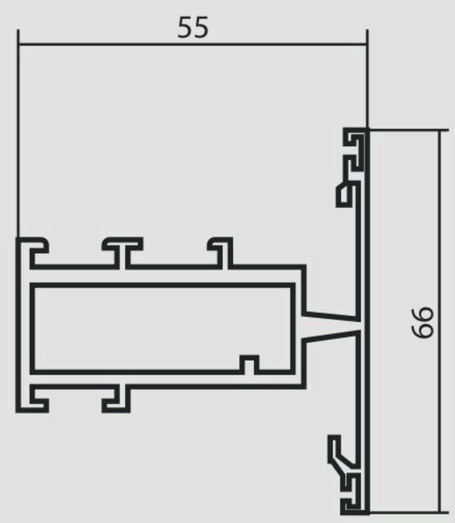

Б-412

S=10,454 СМ²

M=2,833 КГ/М

D=125 ММ

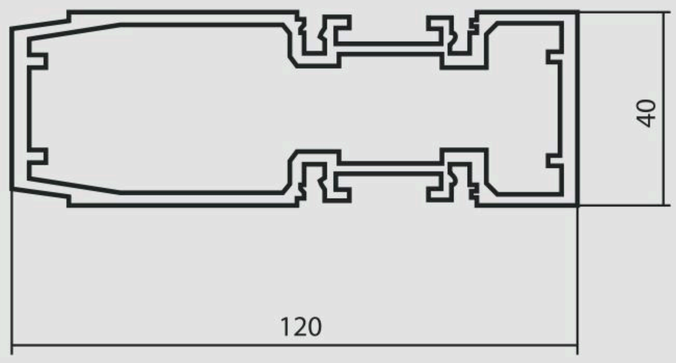

Б-482

S=6,12 СМ²

M=1,65 КГ/М

D=103 ММ

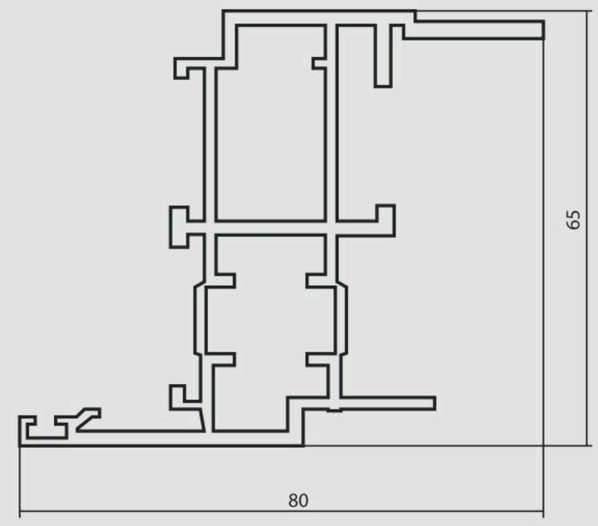

Б-433

S=1,313 СМ²

M=0,356 КГ/М

D=16 ММ

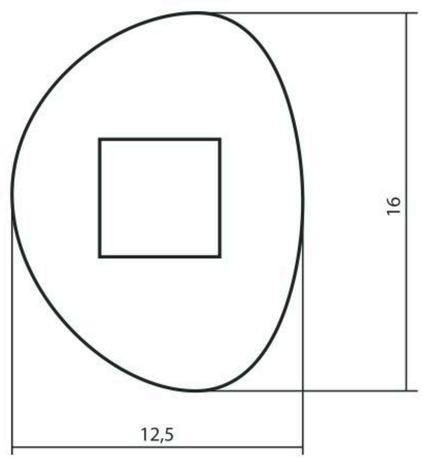

Б-499

S=3,18 СМ²

M=0,861 КГ/М

D=71 ММ

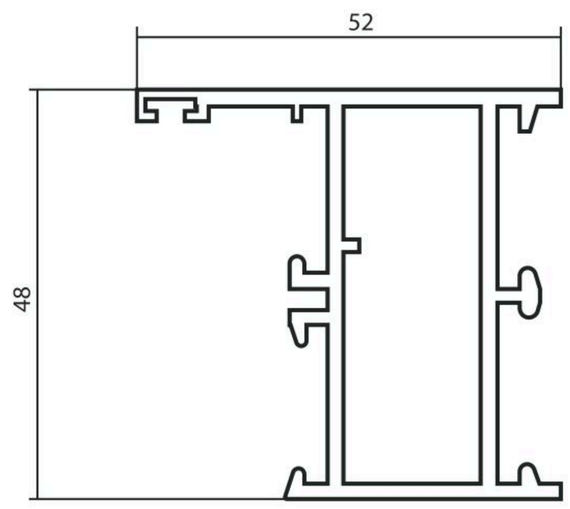

Б-434

S=8,324 СМ²

M=2,256 КГ/М

D=96 ММ

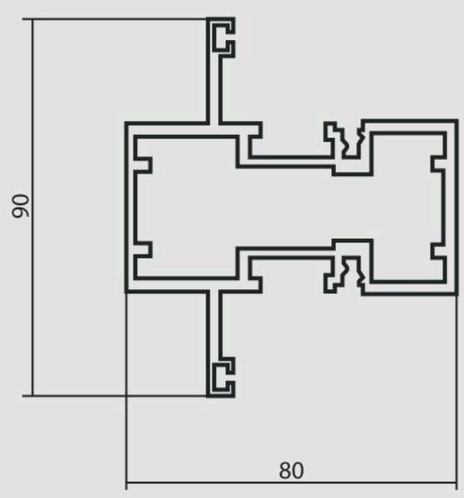

Б-503

S=1,386 СМ²

M=0,374 КГ/М

D=45 ММ

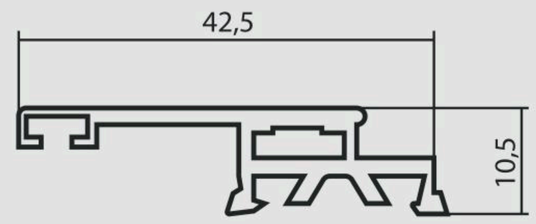

Б-436

S=10,832 СМ²

M=2,936 КГ/М

D=147 ММ

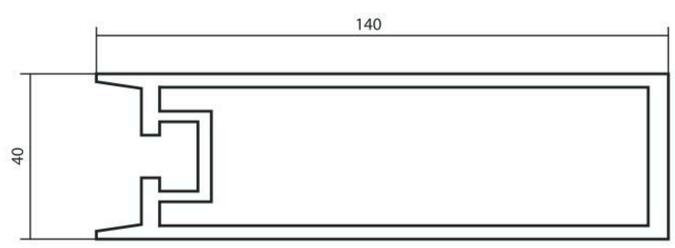

Б-505

S=14 СМ²

M=3,8 КГ/М

D=112 ММ

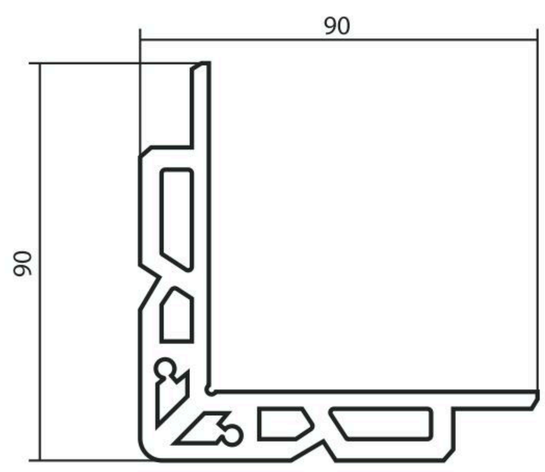

Б-440

S=3,868 СМ²

M=1,048 КГ/М

D=70 ММ

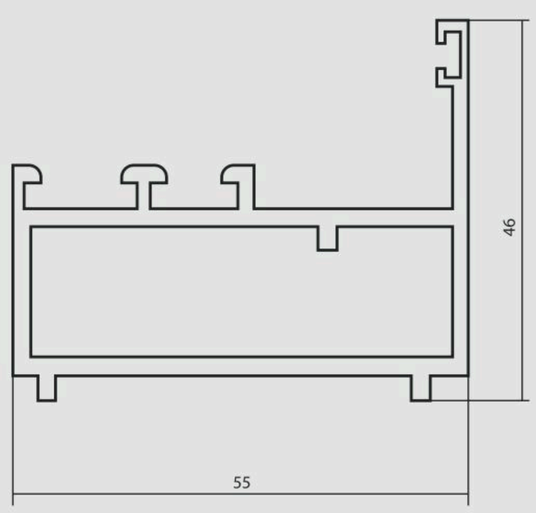

Б-508

S=3,525 СМ²

M=0,955 КГ/М

D=73 ММ

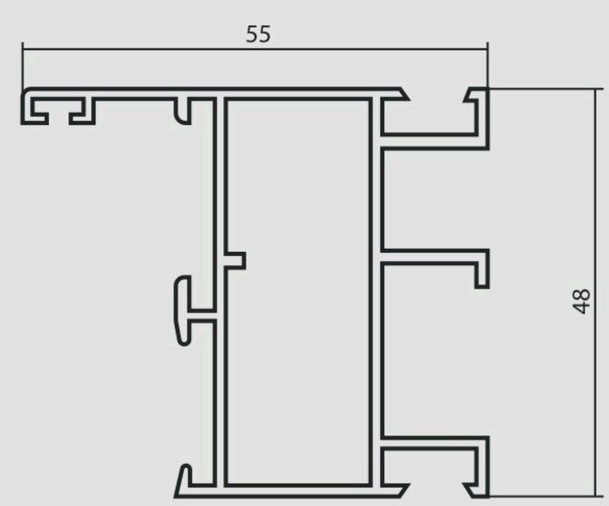

Б-511

S=1,938 СМ²

M=0,525 КГ/М

D=44 ММ

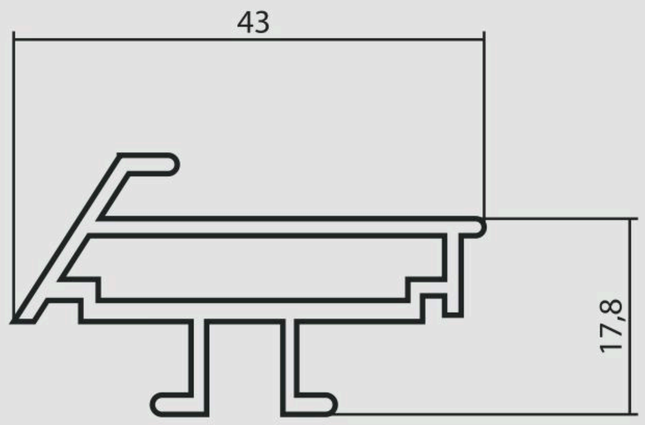

Б-527

S=2,535 СМ²

M=0,687 КГ/М

D=57,8 ММ

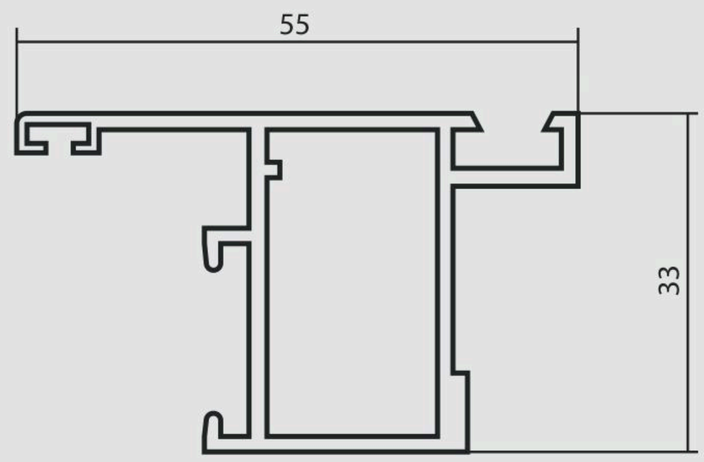

Б-513

S=8,29 СМ²

M=2,247 КГ/М

D=130 ММ

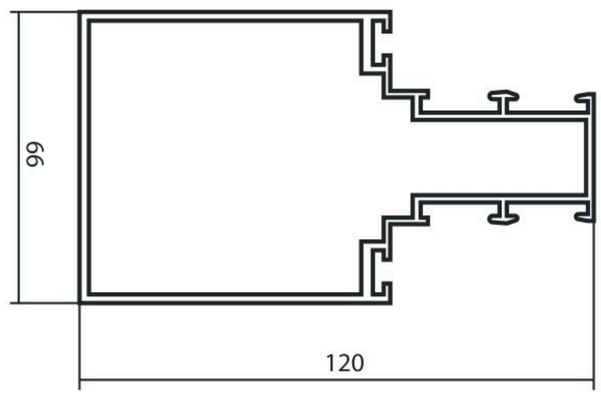

Б-542

S=2,303 СМ²

M=0,624 КГ/М

D=41,4 ММ

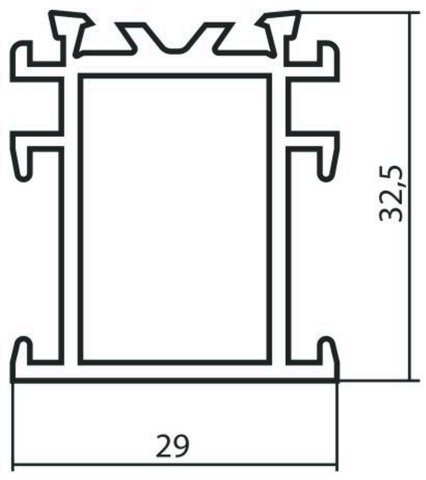

Б-516

S=7,66 СМ²

M=2,076 КГ/М

D=123 ММ

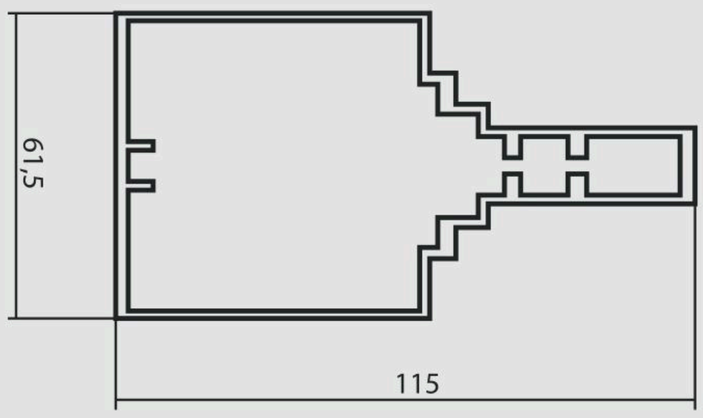

Б-543

S=2,028 СМ²

M=0,55 КГ/М

D=65,1 ММ

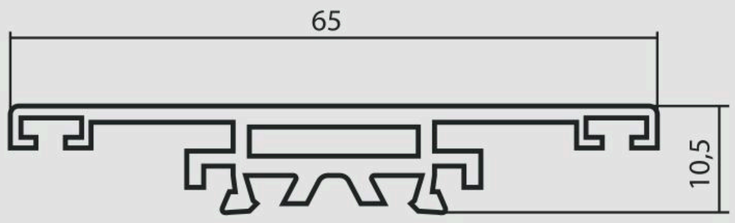

Б-525

S=3,203 СМ²

M=0,868 КГ/М

D=76,63 ММ

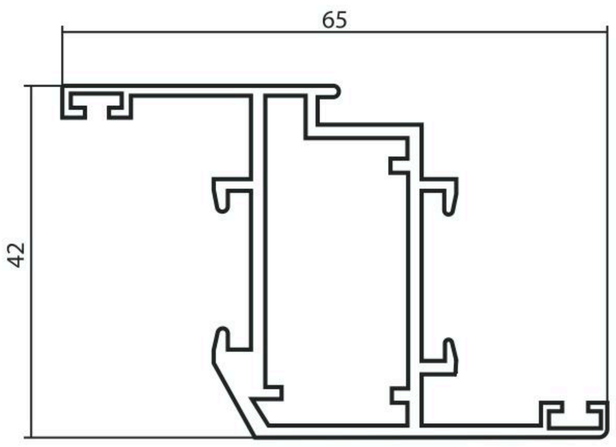

Б-606

S=3,393 СМ²

M=0,920 КГ/М

D=62,34 ММ

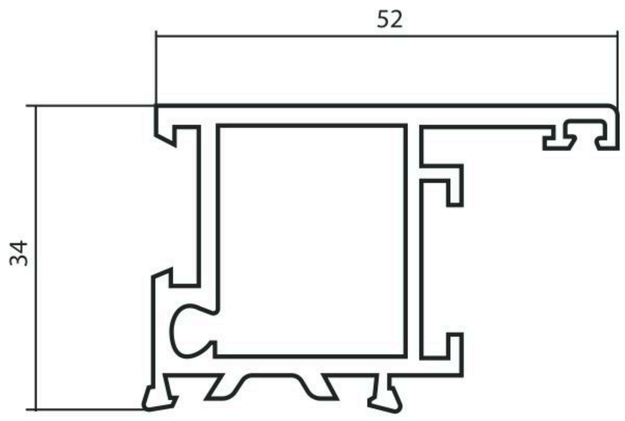

Б-526

S=2,684 СМ²

M=0,727 КГ/М

D=64 ММ

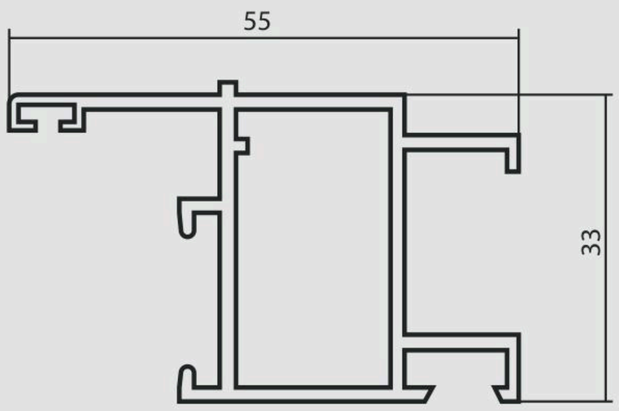

Б-614

S=4,699 СМ²

M=1,273 КГ/М

D=110,1 ММ

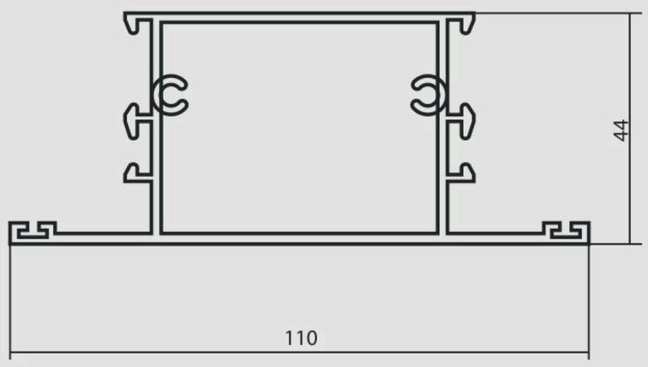

Б-618

S=3,361 СМ²

M=0,909 КГ/М

D=90 ММ

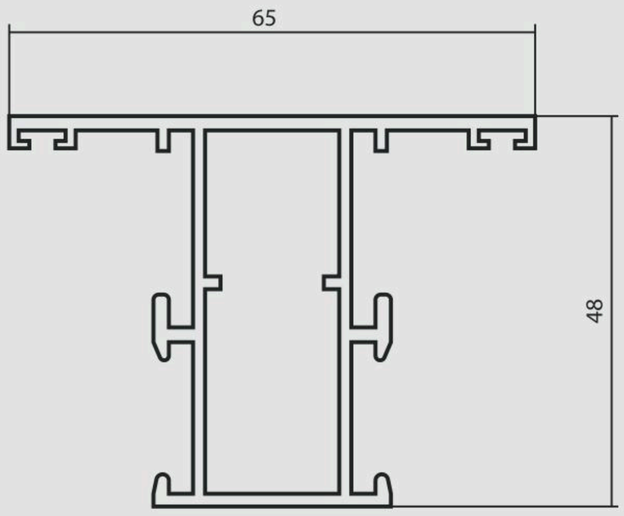

Б-766

S=0,945 СМ²

M=0,256 КГ/М

D=32 ММ

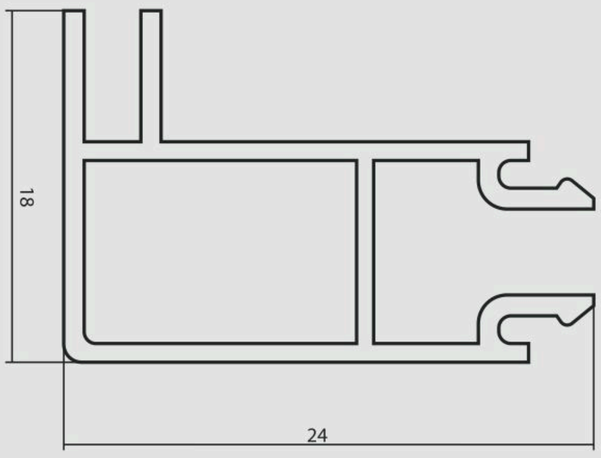

Б-619

S=2,716 СМ²

M=0,736 КГ/М

D=66 ММ

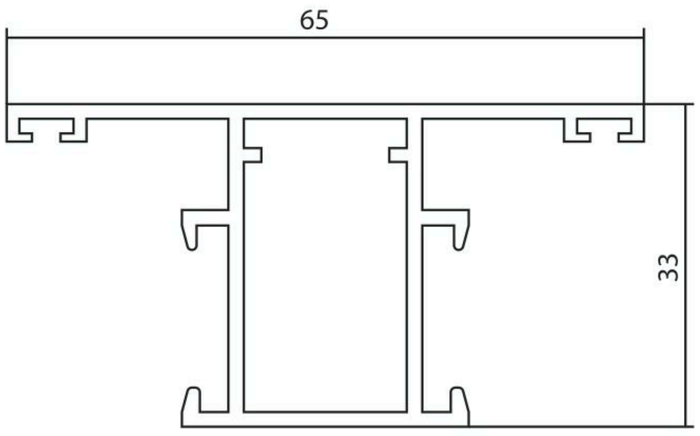

Б-738

S=0,732 СМ²

M=0,198 КГ/М

D=24,9 ММ

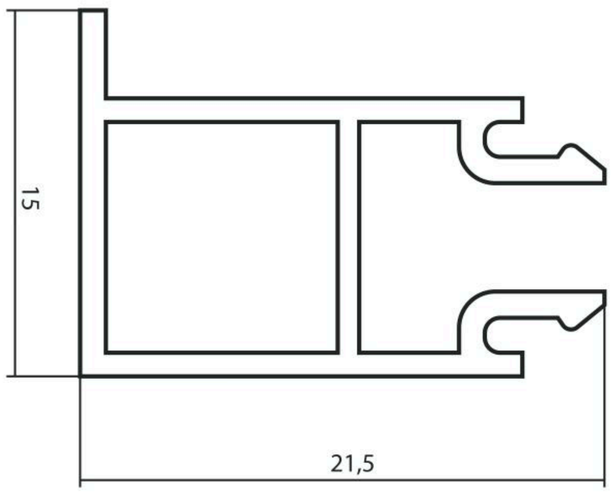

Б-644

S=0,468 СМ²

M=0,126 КГ/М

D=17 ММ

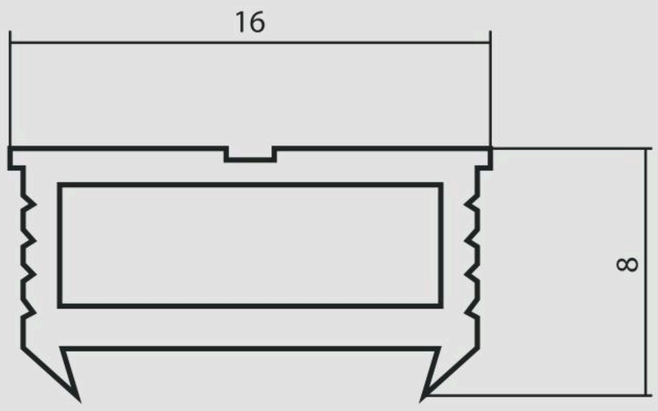

Б-1010

S=2,384 СМ²

M=0,646 КГ/М

D=45,2 ММ

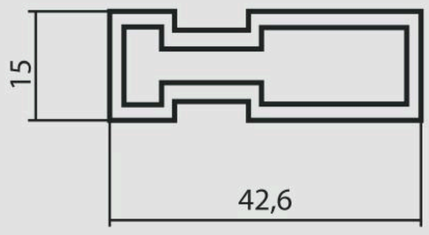

Б-668

S=2,12 СМ²

M=0,574 КГ/М

D=42 ММ

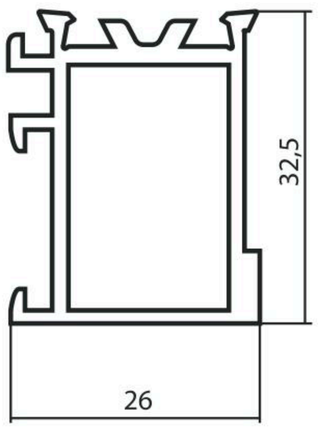

Б-1033

S=3,194 СМ²

M=0,865 КГ/М

D=60 ММ

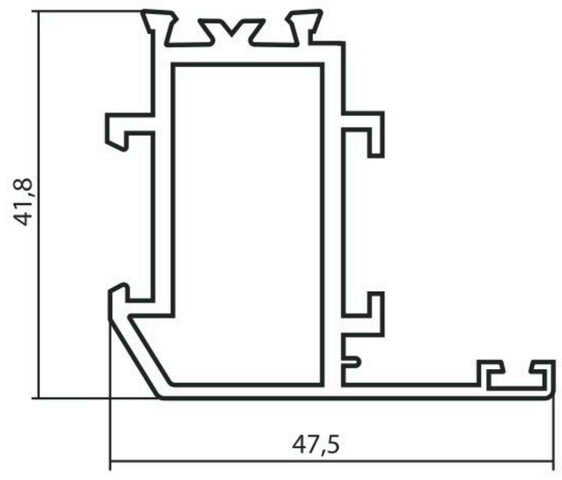

Б-704

S=4,203 СМ²

M=1,139 КГ/М

D=90,7 ММ

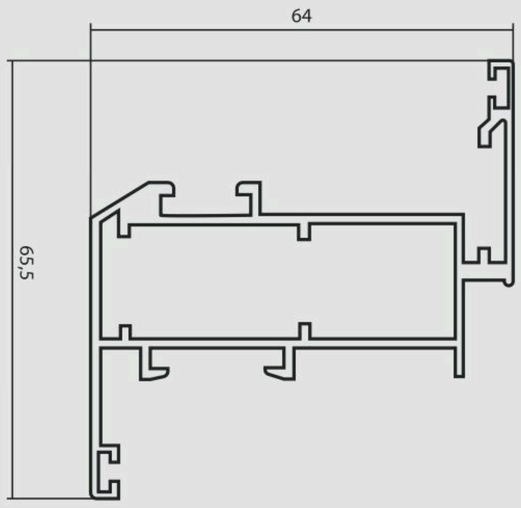

Б-1034

S=1,850 СМ²

M=0,501 КГ/М

D=48,4 ММ

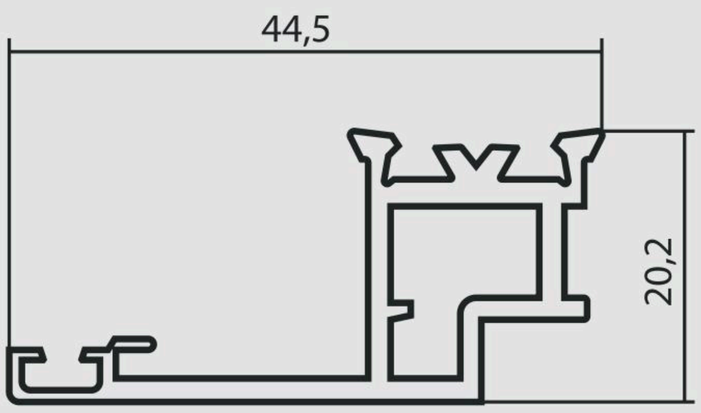

Б-1037

S=2,602 СМ²

M=0,705 КГ/М

D=74 ММ

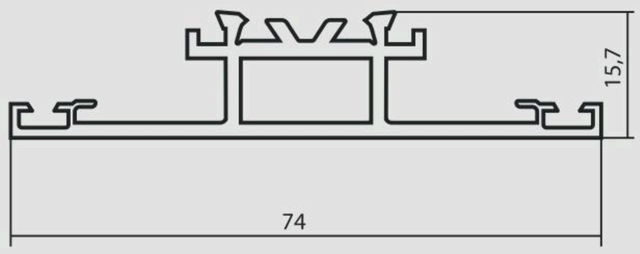

Б-1053

S=3,677 СМ²

M=0,996 КГ/М

D=73 ММ

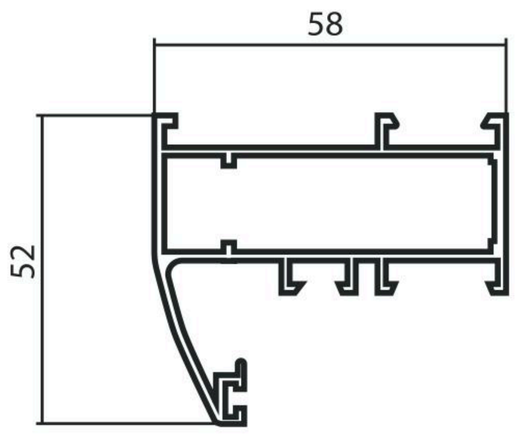

Б-1054

S=4,429 СМ²

M=1,2 КГ/М

D=77,8 ММ

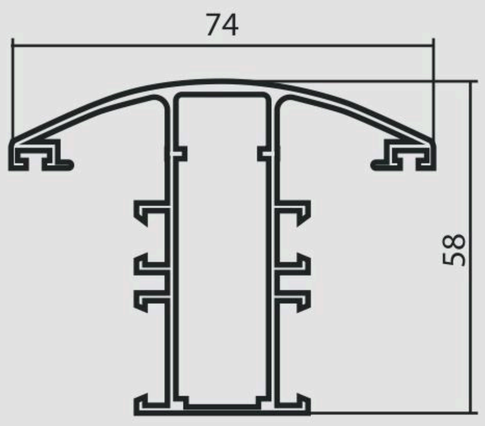

ПРОФИЛЬ ТОРГОВО-ВЫСТАВОЧНЫЙ

Б-0475

S=2,1 СМ²

M=0,57 КГ/М

D=45 ММ

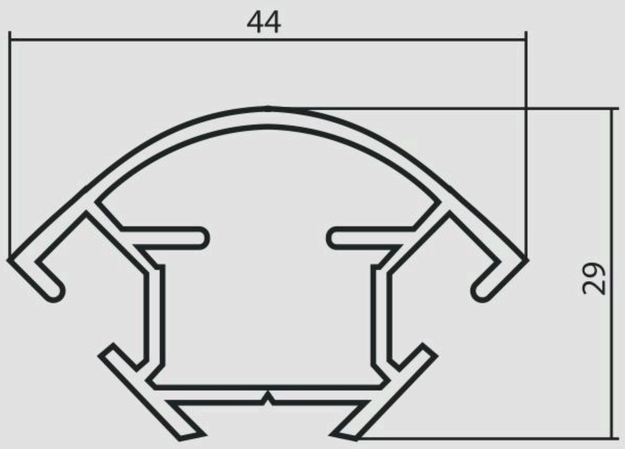

Б-0485

S=1,79 СМ²

M=0,49 КГ/М

D=45 ММ

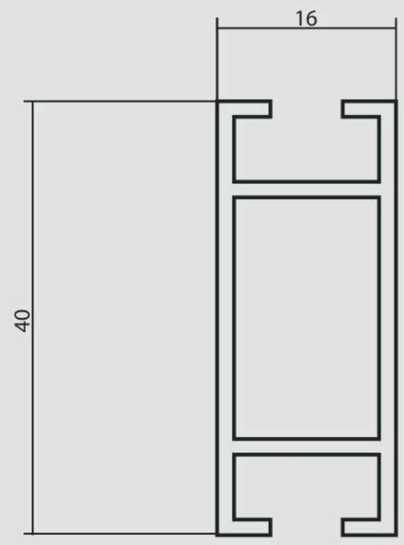

Б-0476

S=1,88 СМ²

M=0,51 КГ/М

D=45 ММ

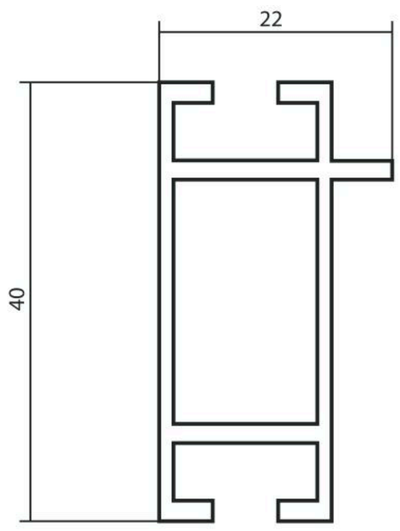

Б-0486

S=1,97 СМ²

M=0,53 КГ/М

D=45 ММ

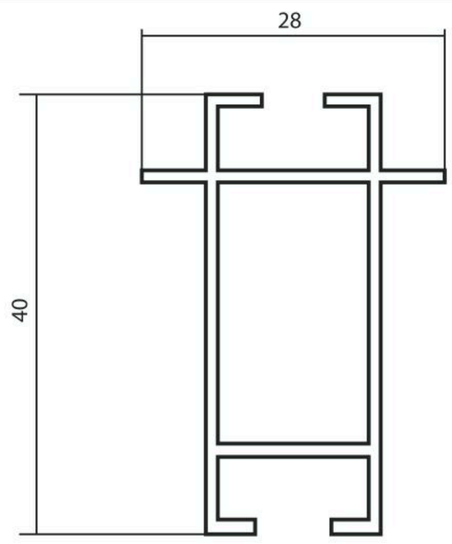

Б-0481

S=3,128 СМ²

M=0,848 КГ/М

D=43,3 ММ

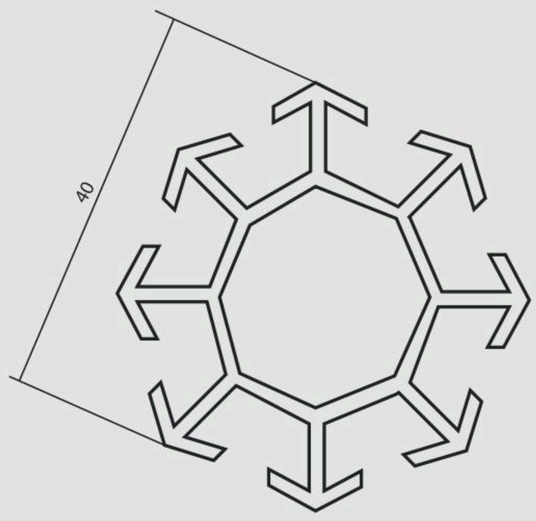

Б-0512

S=1,60 СМ²

M=0,434 КГ/М

D=37 ММ

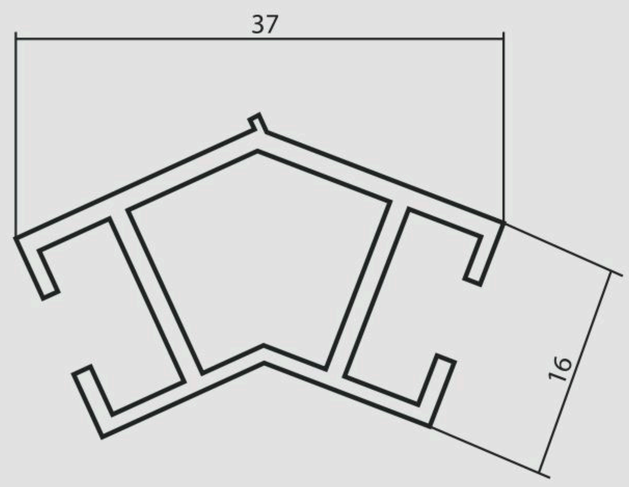

Б-0483

S=2,49 СМ²

M=0,67 КГ/М

D=45 ММ

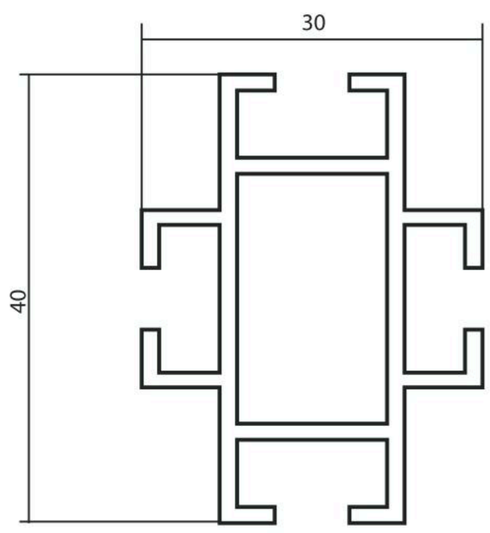

Б-0671

S=1,754 СМ²

M=0,474 КГ/М

D=35,4 ММ

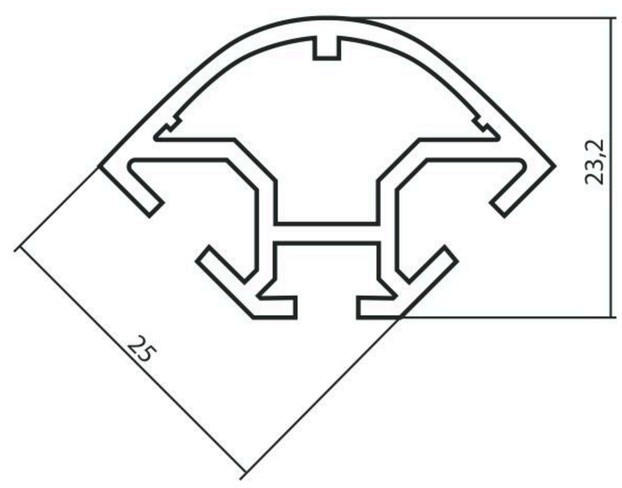

Б-0484

S=2,14 СМ²

M=0,58 КГ/М

D=45 ММ

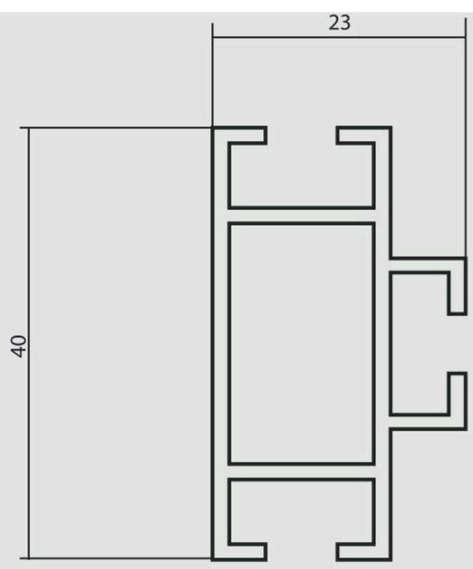

Б-0718

S=2,012 СМ²

M=0,545 КГ/М

D=38,7 ММ

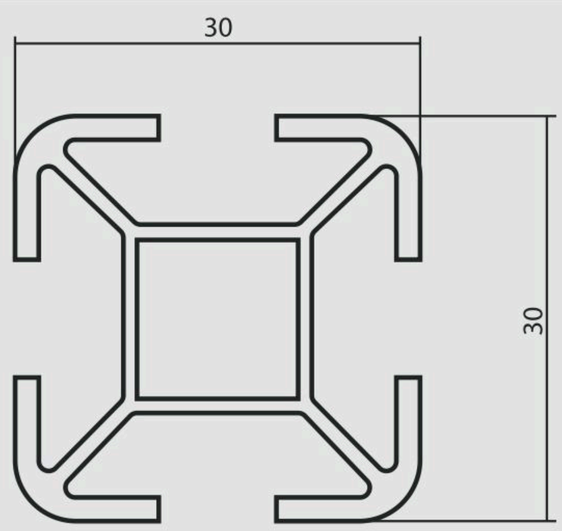

Б-0718

S=2,012 СМ²

M=0,545 КГ/М

D=38,7 ММ

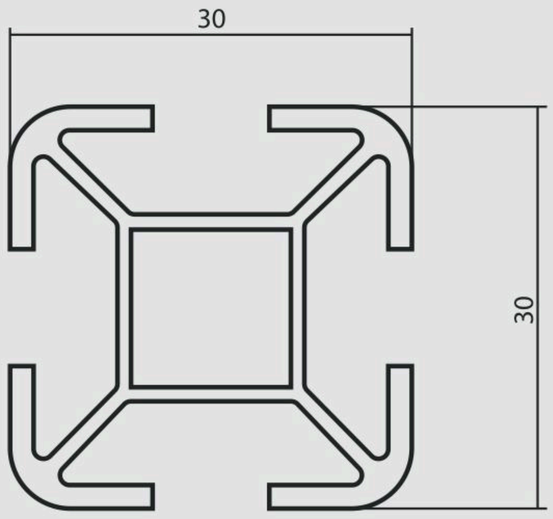

Б-0795

S=1,541 СМ²

M=0,418 КГ/М

D=38,6 ММ

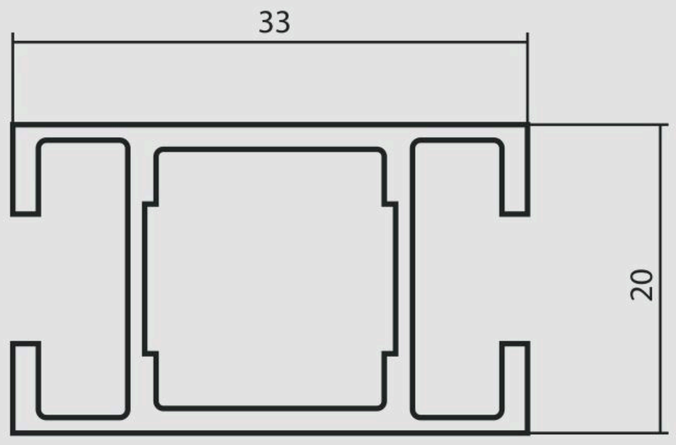

Б-0719

S=2,010 СМ²

M=0,545 КГ/М

D=38,7 ММ

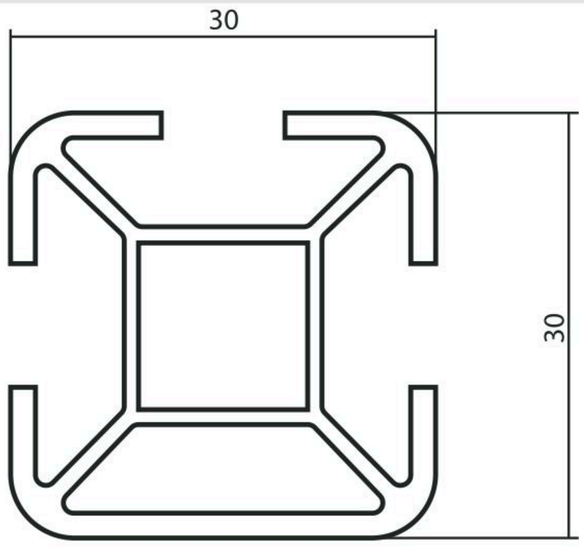

Б-0796

S=1,663 СМ²

M=0,451 КГ/М

D=38,9 ММ

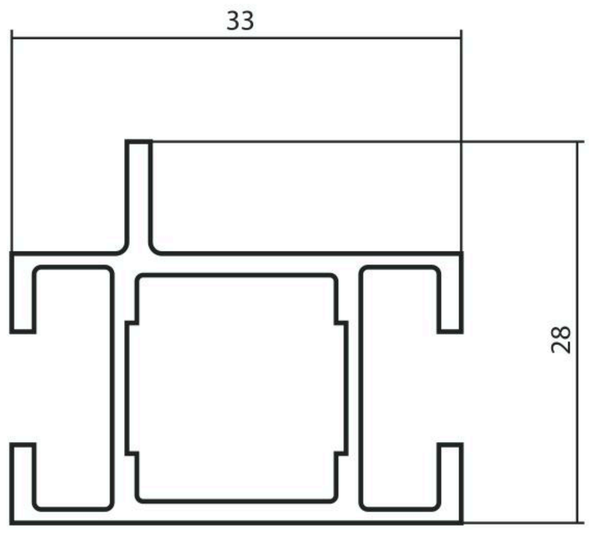

Б-0720

S=4,275 СМ²

M=1,159 КГ/М

D=52,3 ММ

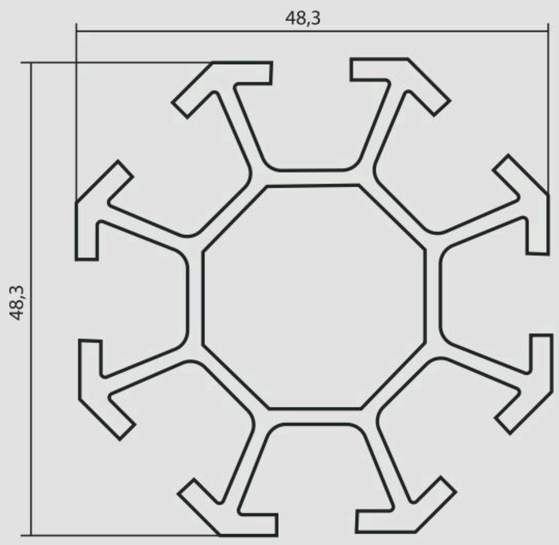

Б-0800

S=2,472 СМ²

M=0,670 КГ/М

D=53 ММ

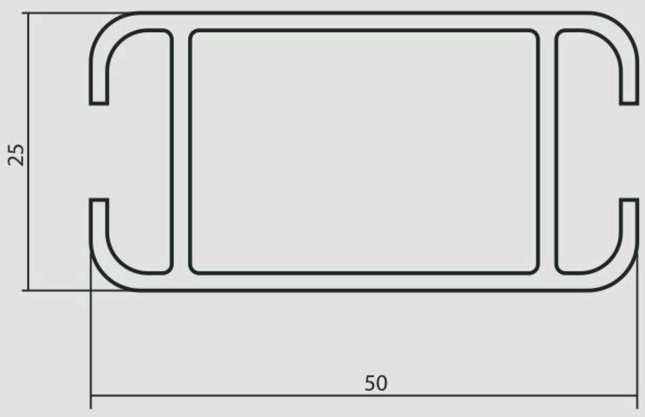

Б-0733

S=1,88 СМ²

M=0,509 КГ/М

D=36 ММ

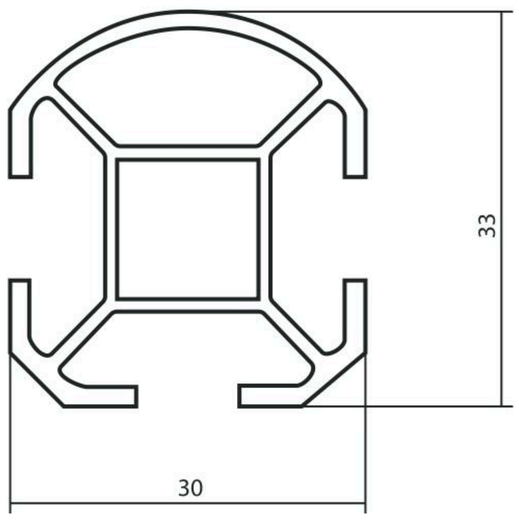

Б-0734

S=1,88 СМ²

M=0,509 КГ/М

D=36 ММ

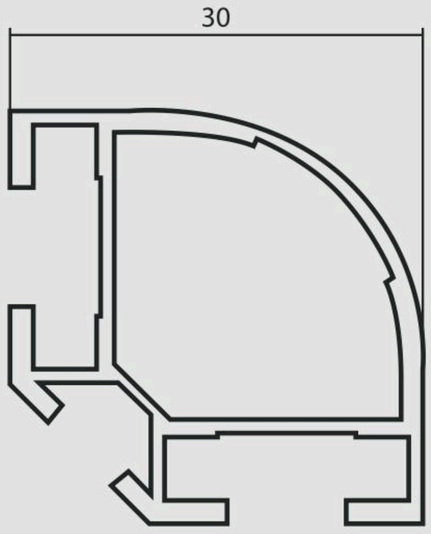

Б-0805

S=2,905 СМ²

M=0,789 КГ/М

D=52,4 ММ

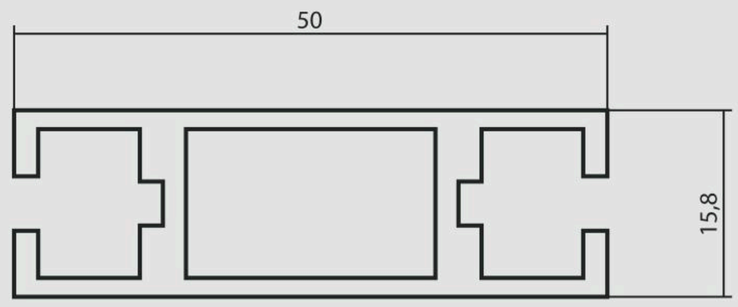

Б-0892

S=2,636 СМ²

M=0,714 КГ/М

D=52,1 ММ

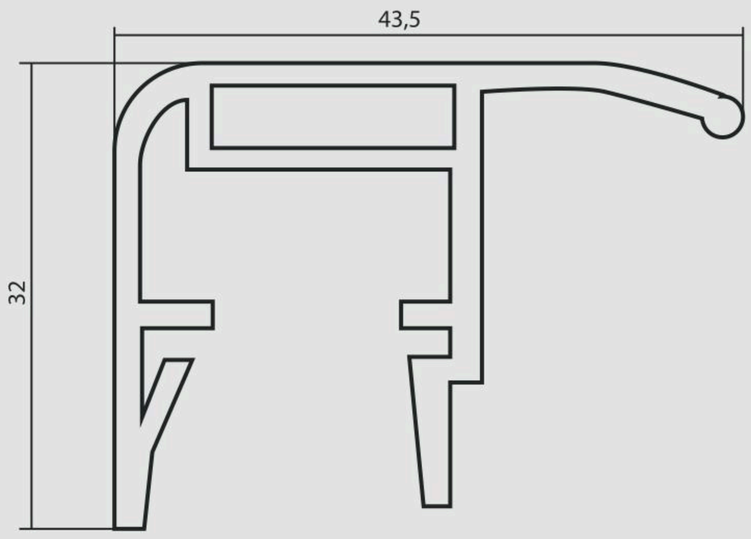

Б-0970

S=6,647 СМ²

M=1,801 КГ/М

D=175,7 ММ

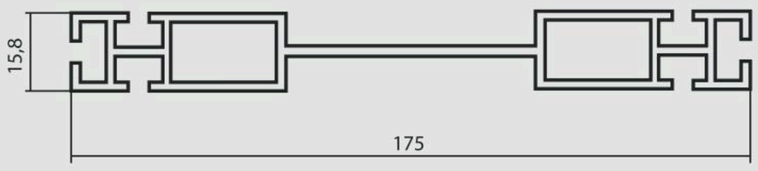

Б-0901

S=3,665 СМ²

M=0,993 КГ/М

D=63,64 ММ

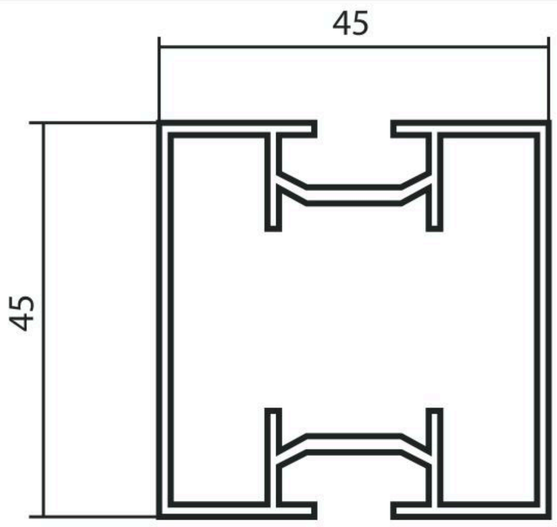

Б-1015

S=3,563 СМ²

M=0,966 КГ/М

D=63,4 ММ

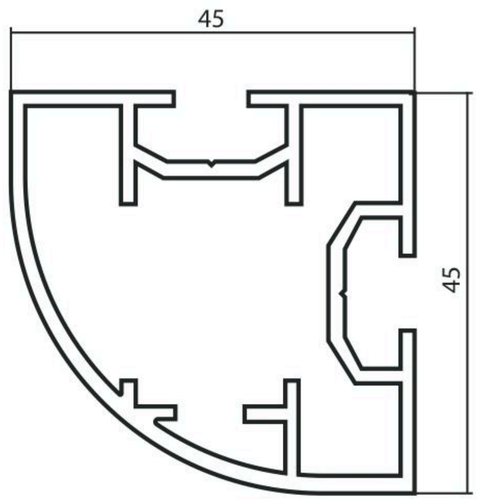

Б-0902

S=4,276 СМ²

M=1,159 КГ/М

D=63,64 ММ

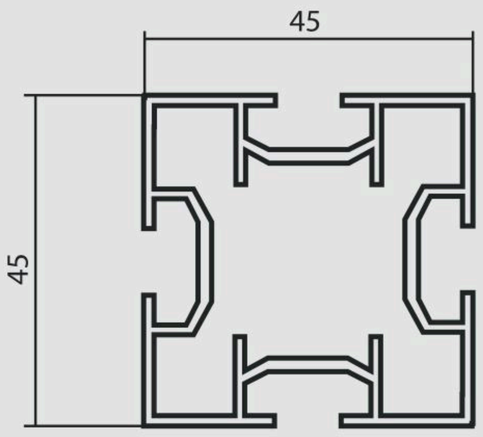

Б-1016

S=2,254 СМ²

M=0,611 КГ/М

D=49,1 ММ

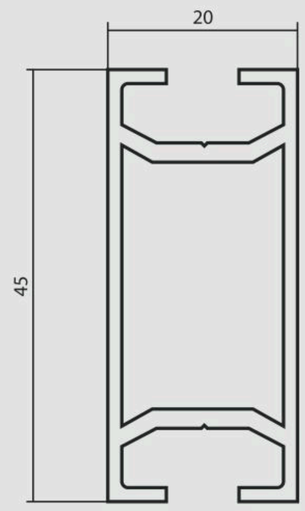

Б-0918

S=2,71 СМ²

M=0,734 КГ/М

D=38,7 ММ

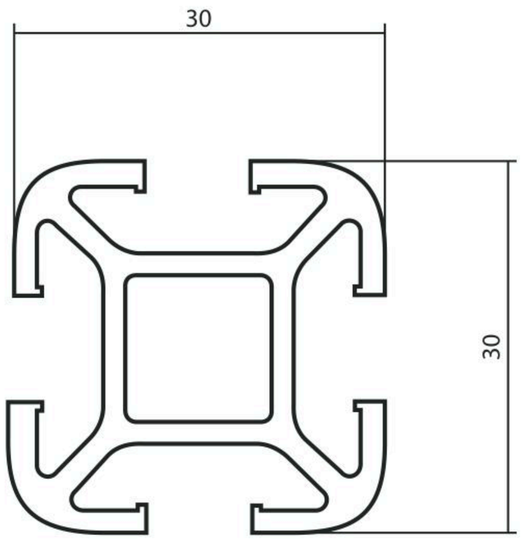

Б-1017

S=3,807 СМ²

M=1,032 КГ/М

D=69,3 ММ

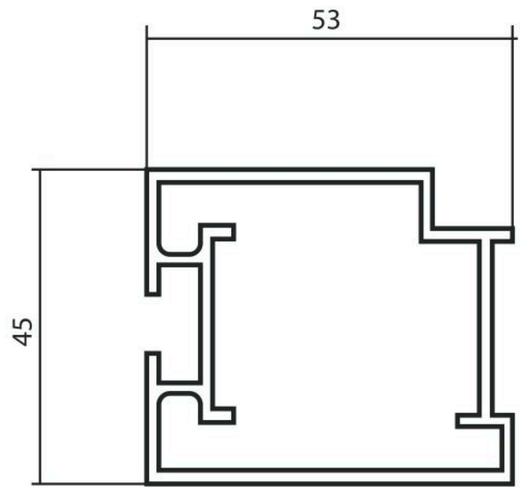

Б-0969

S=4,058 СМ²

M=1,1 КГ/М

D=71,7 ММ

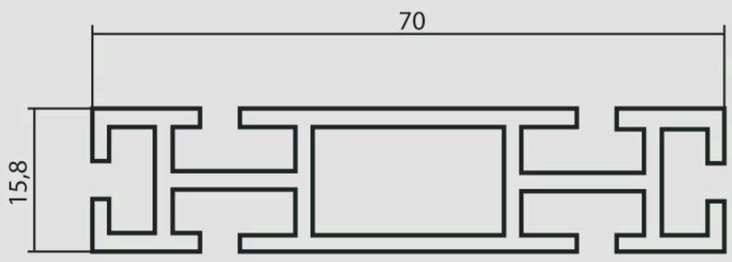

Б-1018

S=3,231 СМ²

M=0,876 КГ/М

D=60,3 ММ

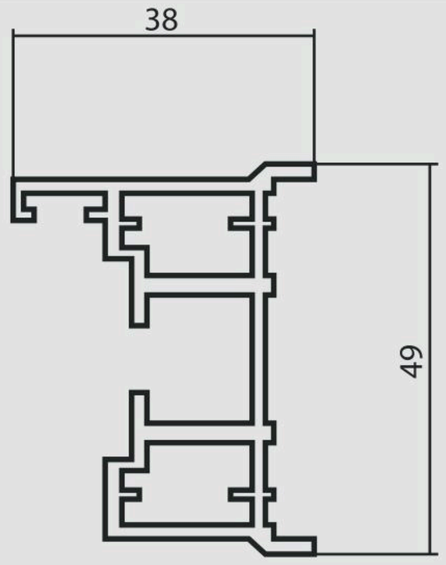

Б-1019

S=2,636 СМ²

M=0,714 КГ/М

D=52,1 ММ

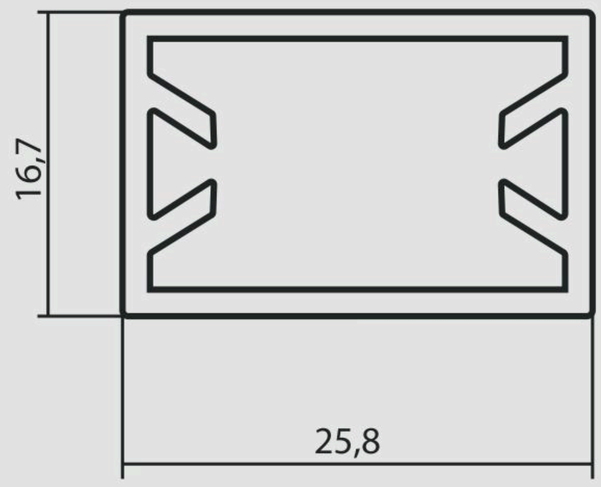

Б-1103

S=6,647 СМ²

M=1,801 КГ/М

D=175,7 ММ

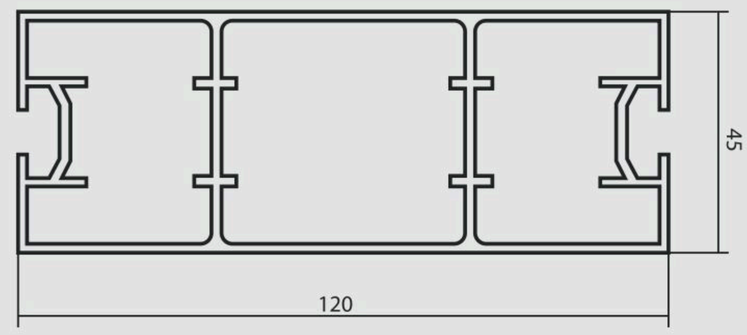

Б-1020

S=3,665 СМ²

M=0,993 КГ/М

D=63,64 ММ

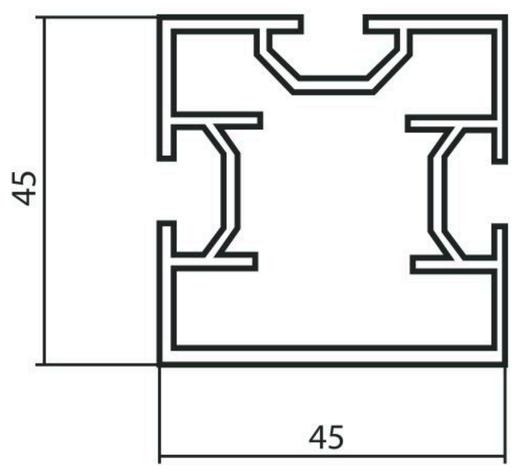

Б-1021

S=4,276 СМ²

M=1,159 КГ/М

D=63,64 ММ

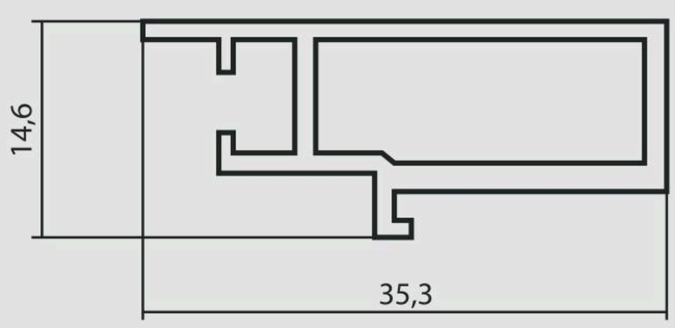

Б-1023

S=2,71 СМ²

M=0,734 КГ/М

D=38,7 ММ

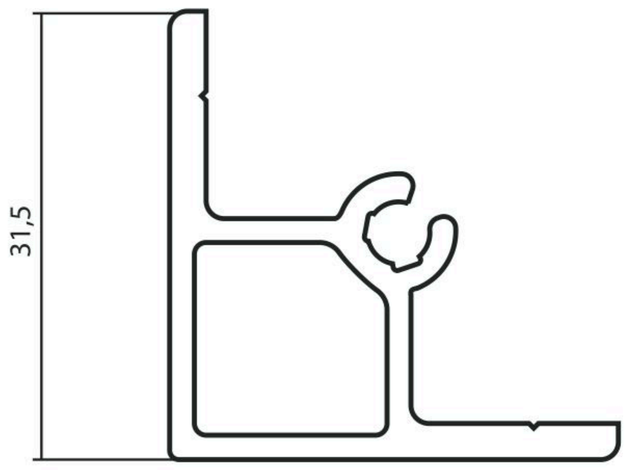

Б-1102

S=4,058 СМ²

M=1,1 КГ/М

D=71,7 ММ

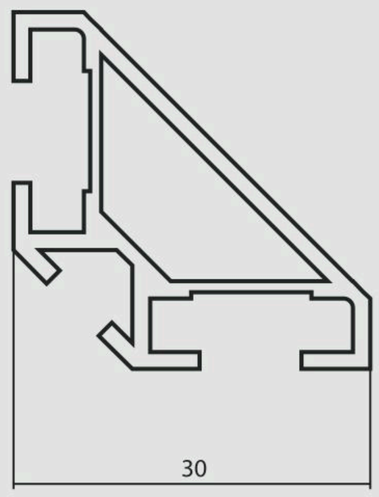

Б-476

S=1,88 СМ²

M=0,51 КГ/М

D=45 ММ

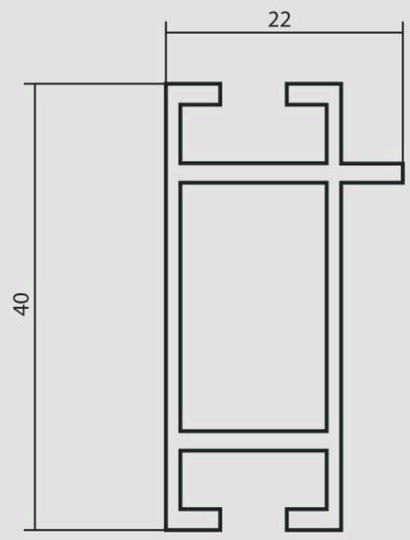

Б-795

S=1,541 СМ²

M=0,418 КГ/М

D=38,6 ММ

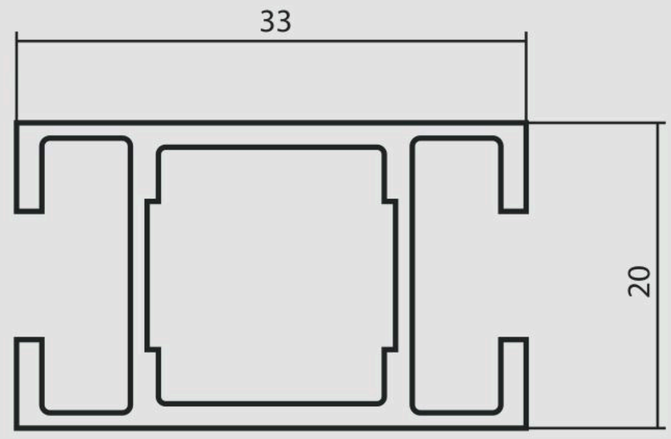

Б-718

S=2,012 СМ²

M=0,545 КГ/М

D=38,7 ММ

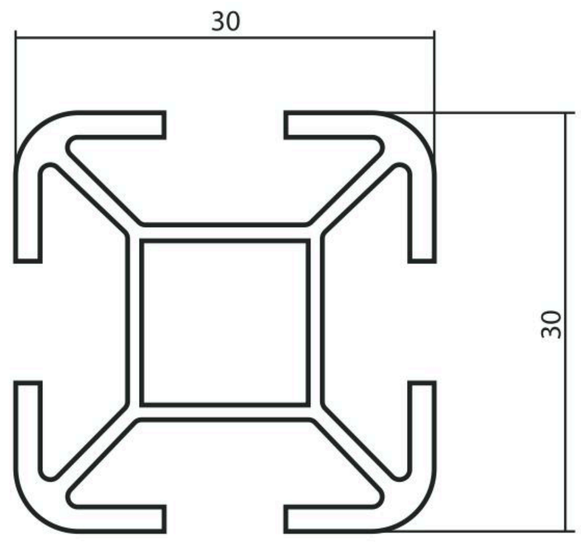

Б-796

S=1,663 СМ²

M=0,451 КГ/М

D=38,9 ММ

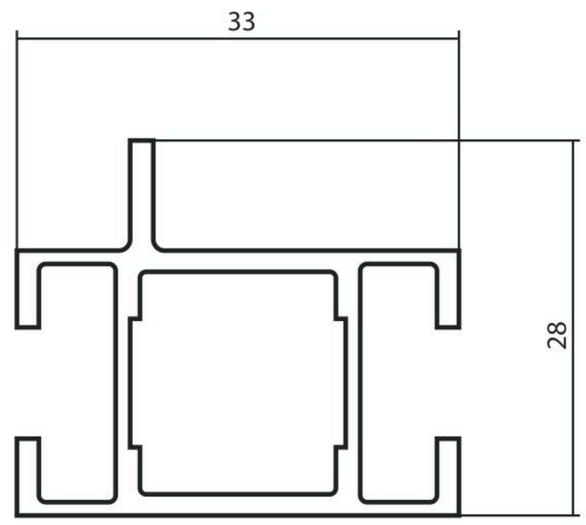

Б-720

S=4,275 СМ²

M=1,159 КГ/М

D=52,3 ММ

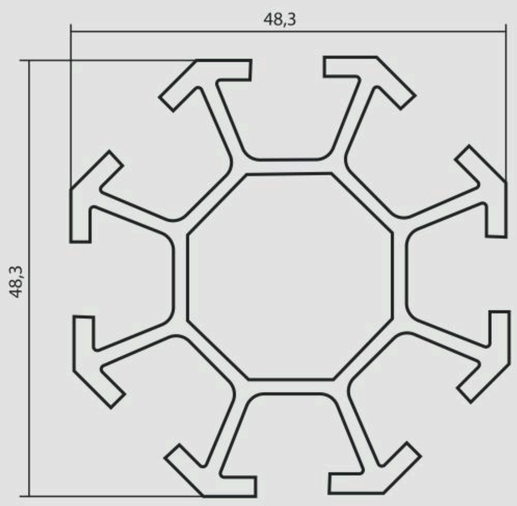

Б-800

S=2,472 СМ²

M=0,670 КГ/М

D=53 ММ

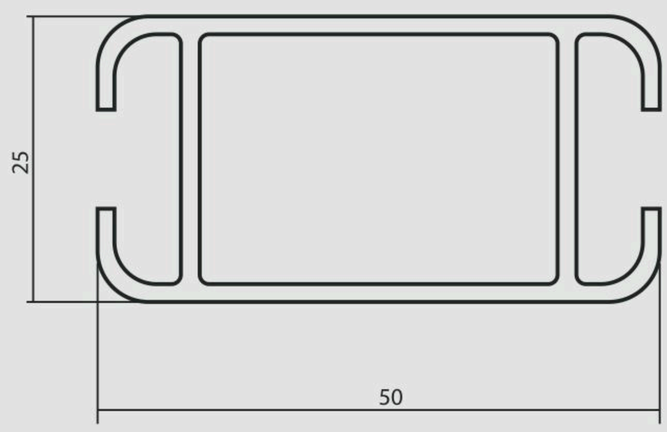

Б-733

S=1,88 СМ²

M=0,509 КГ/М

D=36 ММ

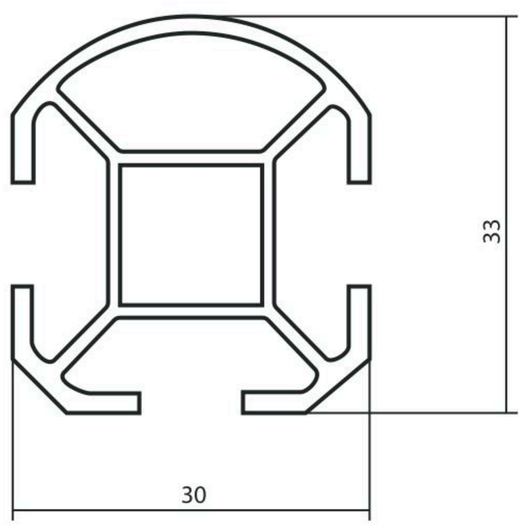

Б-804

S=4,292 СМ²

M=1,163 КГ/М

D=43,3 ММ

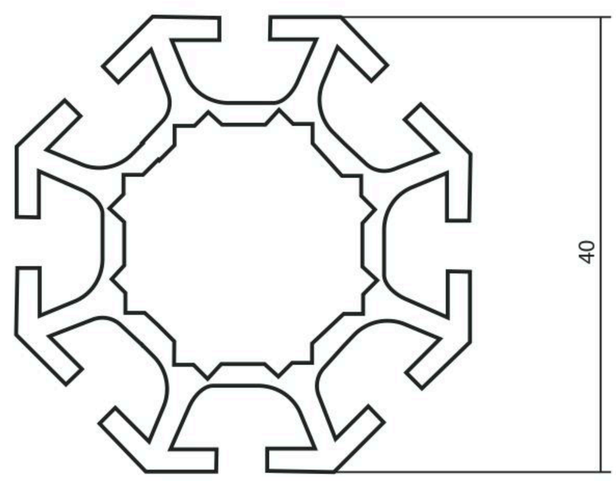

Б-734

S=1,644 СМ²

M=0,446 КГ/М

D=42,4 ММ

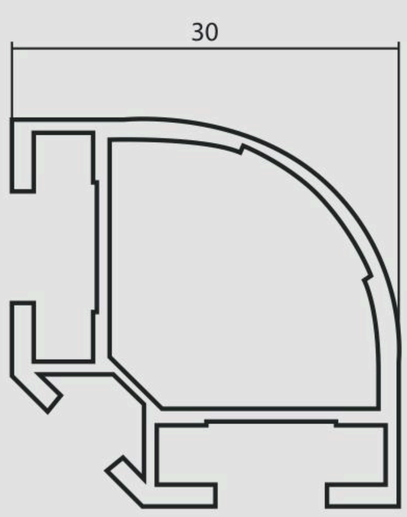

Б-805

S=2,905 СМ²

M=0,789 КГ/М

D=52,4 ММ

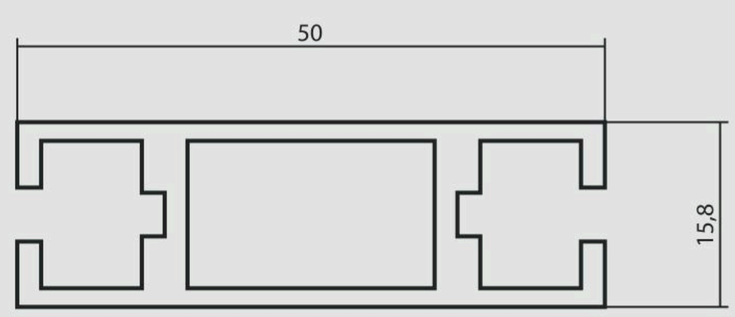

Б-892

S=2,636 СМ²

M=0,714 КГ/М

D=52,1 ММ

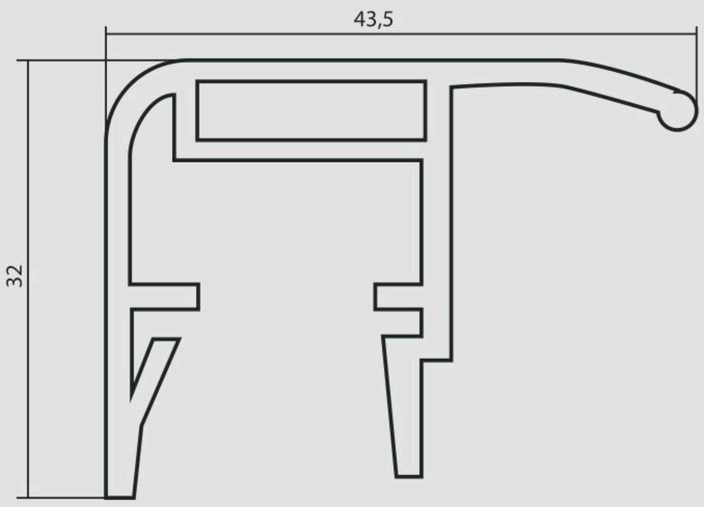

Б-475

S=1,541 СМ²

M=0,418 КГ/М

D=38,6 ММ

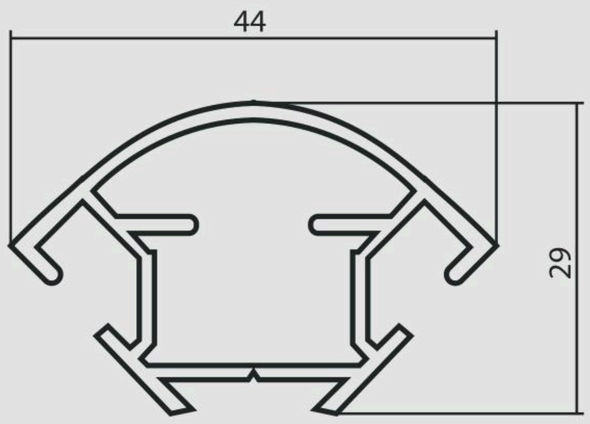

Б-918

S=0,734 СМ²

M=38,7 КГ/М

D=298,7 ММ

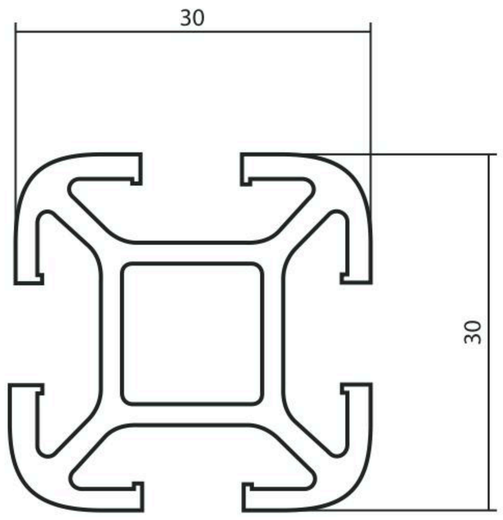

Б-719

S=2,1 СМ²

M=0,57 КГ/М

D=45 ММ

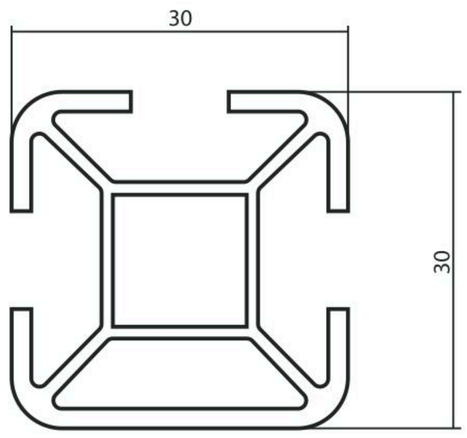

Б-969

S=4,058 СМ²

M=1,1 КГ/М

D=71,7 ММ

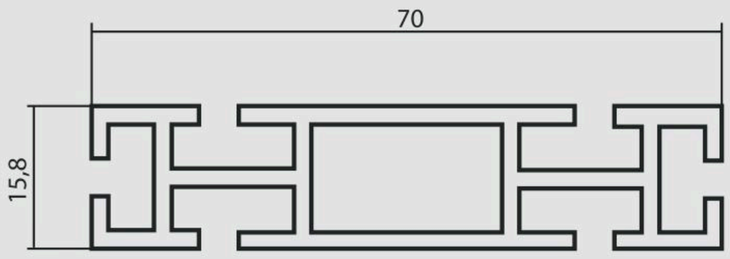

Б-901

S=3,665 СМ²

M=0,993 КГ/М

D=63,64 ММ

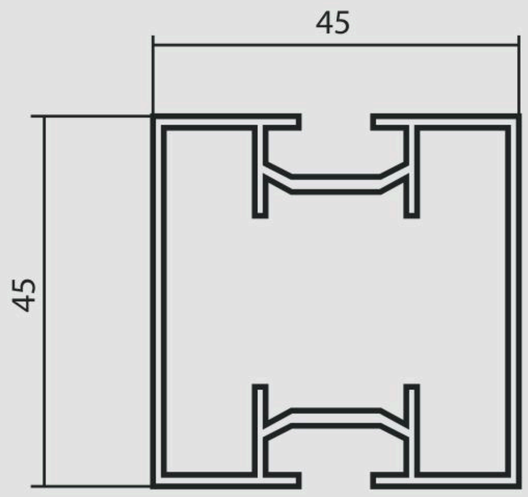

Б-970

S=6,647 СМ²

M=1,801 КГ/М

D=175,7 ММ

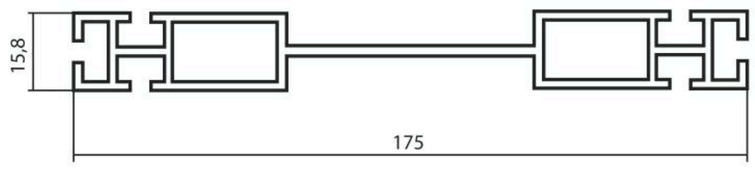

Б-902

S=4,276 СМ²

M=1,159 КГ/М

D=63,64 ММ

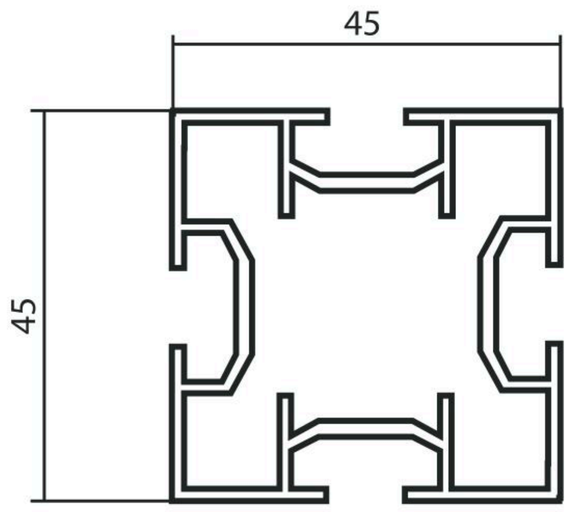

Б-1016

S=2,254 СМ²

M=0,611 КГ/М

D=49,1 ММ

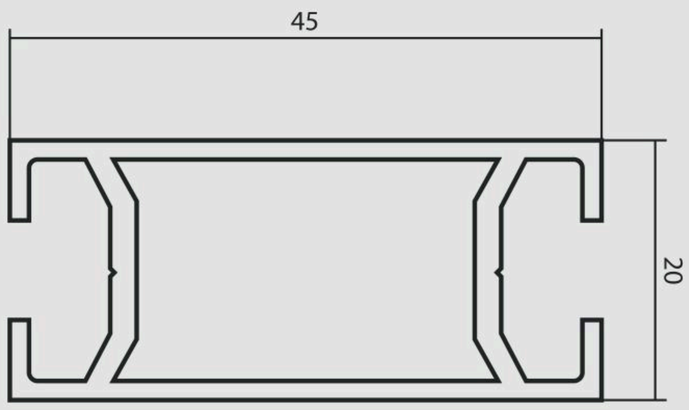

Б-1015

S=3,563 СМ²

M=0,966 КГ/М

D=63,4 ММ

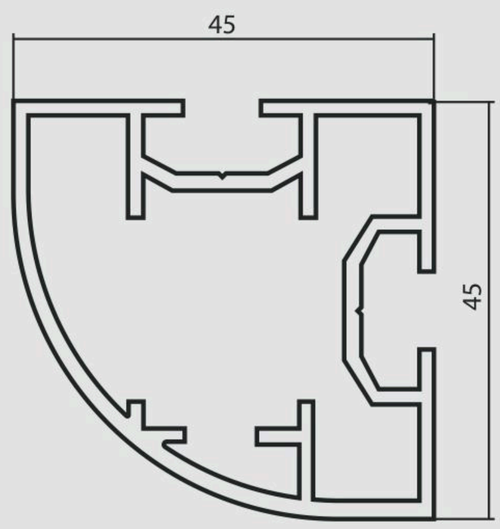

Б-1018

S=3,231 СМ²

M=0,876 КГ/М

D=60,3 ММ

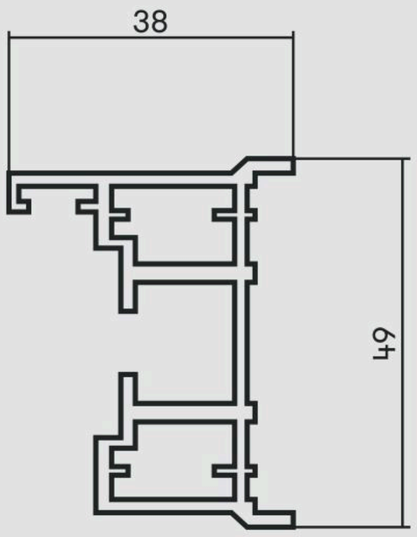

Б-1102

S=1,724 СМ²

M=0,467 КГ/М

D=42,4 ММ

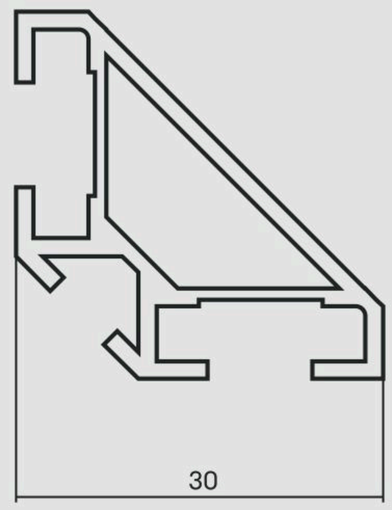

Б-1019

S=1,423 СМ²

M=0,386 КГ/М

D=30,5 ММ

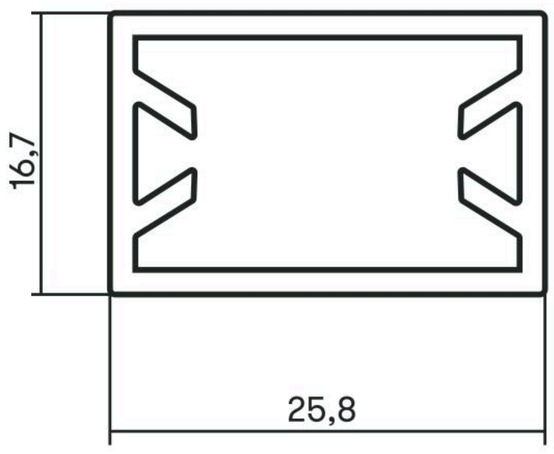

Б-1103

S=8,021 СМ²

M=2,174 КГ/М

D=128,2 ММ

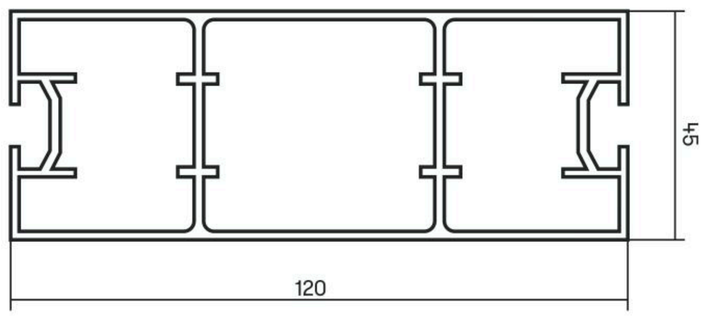

Б-1020

S=3,947 СМ²

M=1,07 КГ/М

D=63,4 ММ

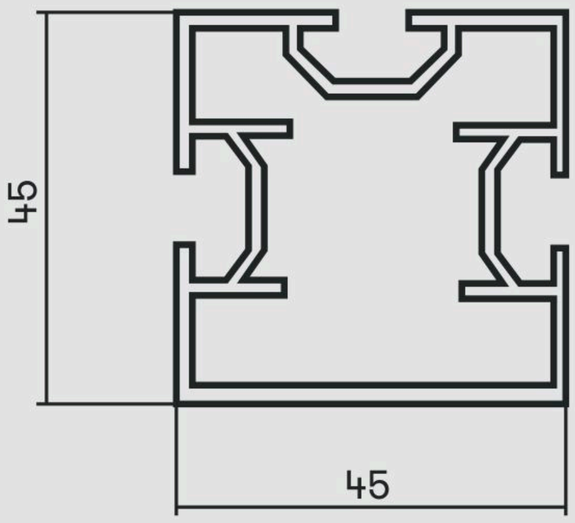

Б-1021

S=1,285 СМ²

M=0,348 КГ/М

D=37,1 ММ

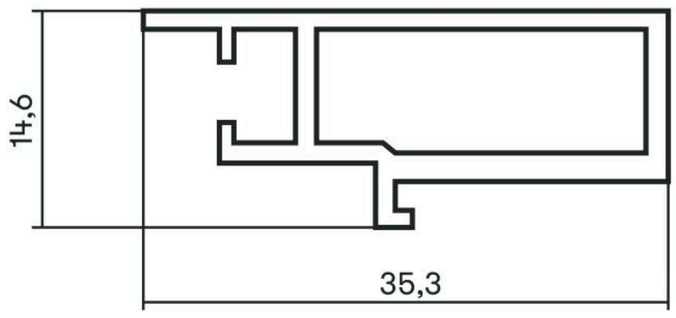

Б-1023

S=2,254 СМ²

M=0,611 КГ/М

D=49,1 ММ

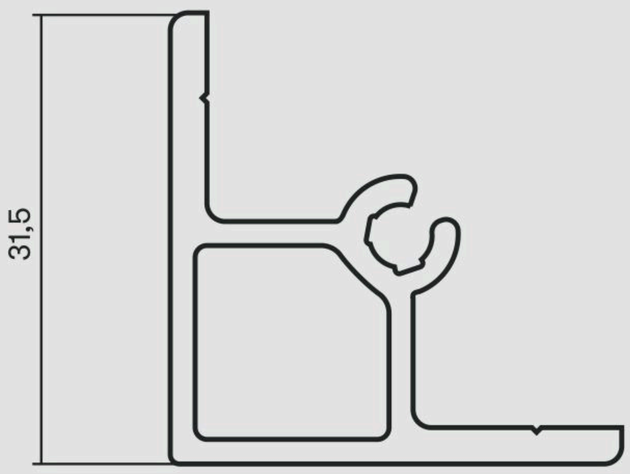

ПРОФИЛЬ ДЛЯ ШКАФОВ-КУПЕ

A-1864

S=1,159 СМ²

M=0,314 КГ/М

D=60,9 ММ

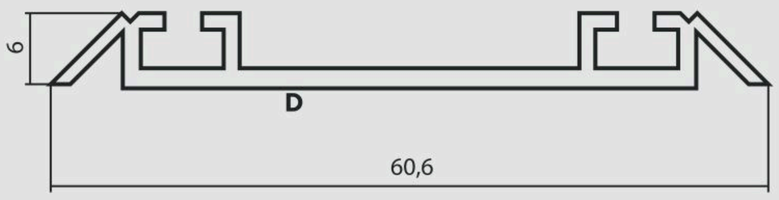

A-1869

S=2,183 СМ²

M=0,592 КГ/М

D=58,7 ММ

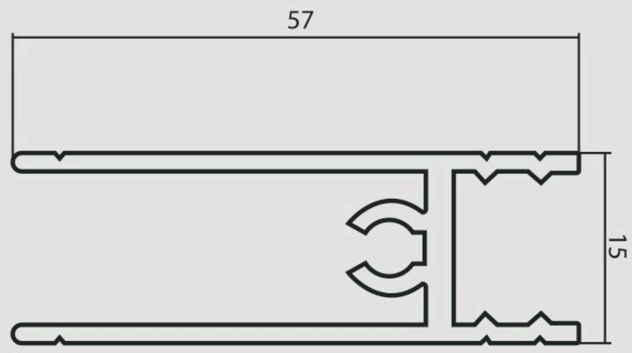

A-1865

S=4,386 СМ²

M=1,189 КГ/М

D=115,8 ММ

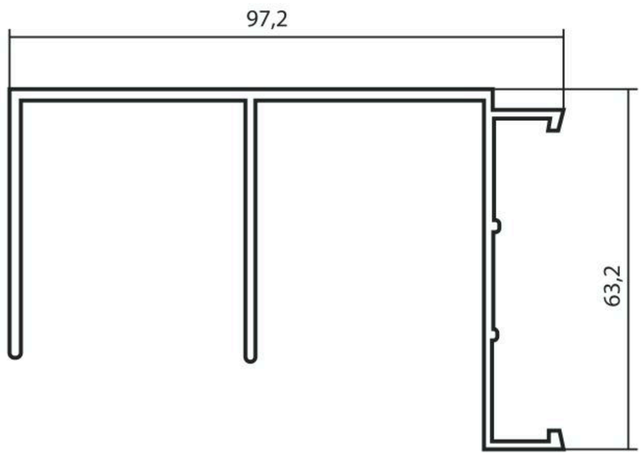

A-2030

S=3,811 СМ²

M=1,033 КГ/М

D=95,7 ММ

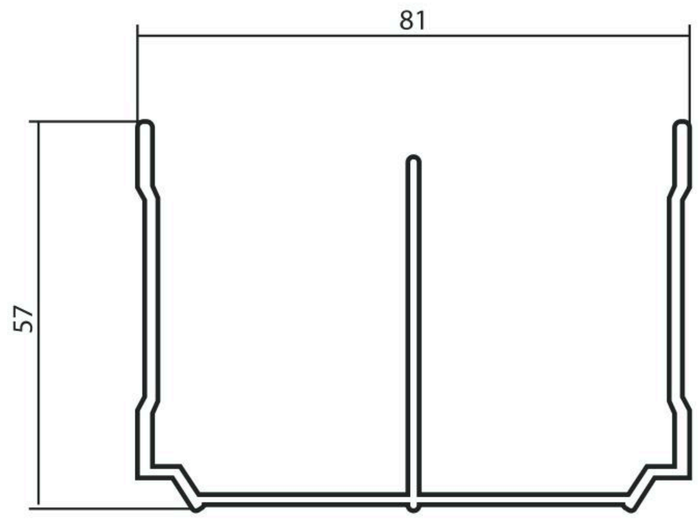

A-1866

S=1,133 СМ²

M=0,307 КГ/М

D=26,2 ММ

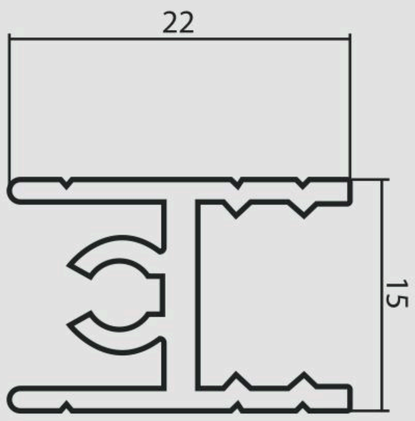

A-2138

S=1,282 СМ²

M=0,347 КГ/М

D=62,5 ММ

A-1867

S=20,989 СМ²

M=0,268 КГ/М

D=26,2 ММ

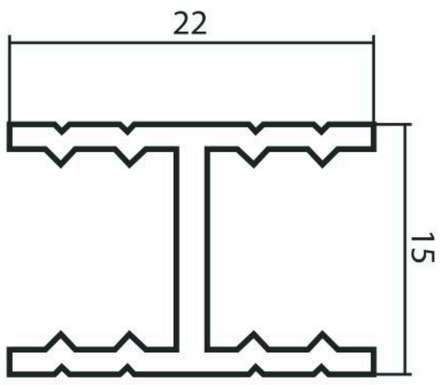

A-2139

S=0,561 СМ²

M=0,152 КГ/М

D=22,2 ММ

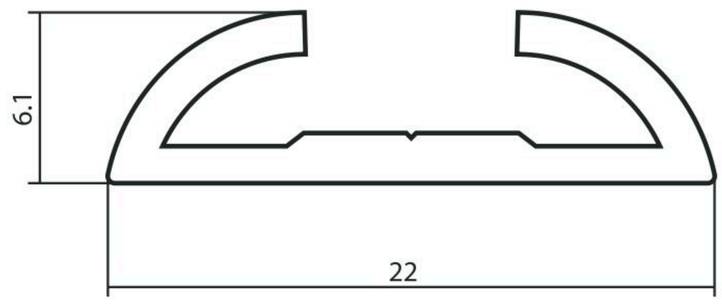

A-1868

S=1,204 СМ²

M=0,326 КГ/М

D=66,7 ММ

A-2160

S=3,224 СМ²

M=0,874 КГ/М

D=91,1 ММ

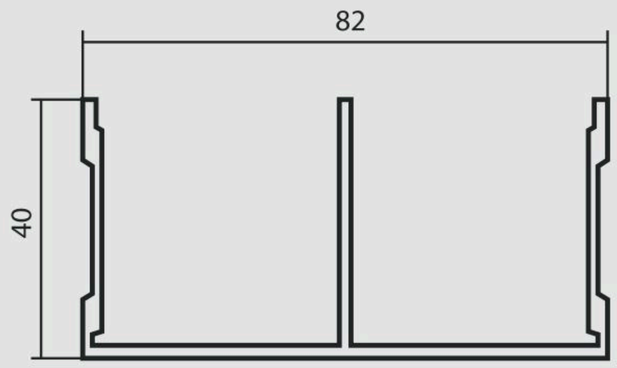

А-2397

S=0,927 СМ²

M=0,251 КГ/М

D=26,2 ММ

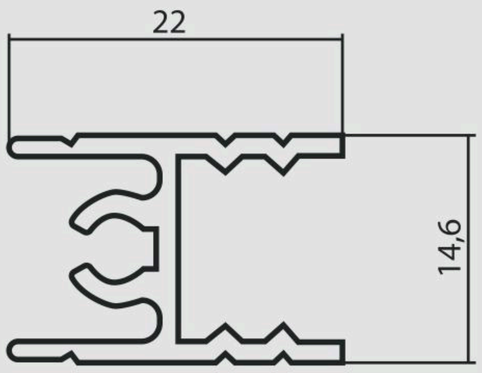

Б-0993

S=2,427 СМ²

M=0,658 КГ/М

D=41,9 ММ

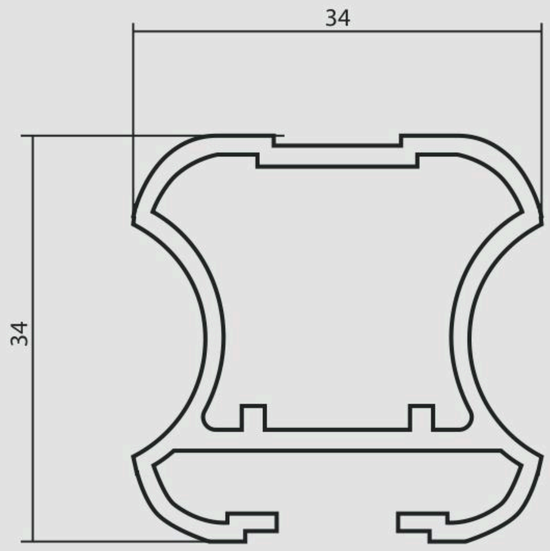

А-2398

S=2,869 СМ²

M=0,778 КГ/М

D=89,9 ММ

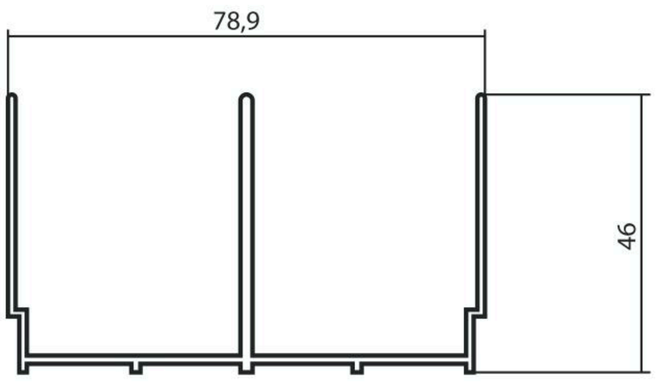

Б-0994

S=2,985 СМ²

M=0,809 КГ/М

D=63,6 ММ

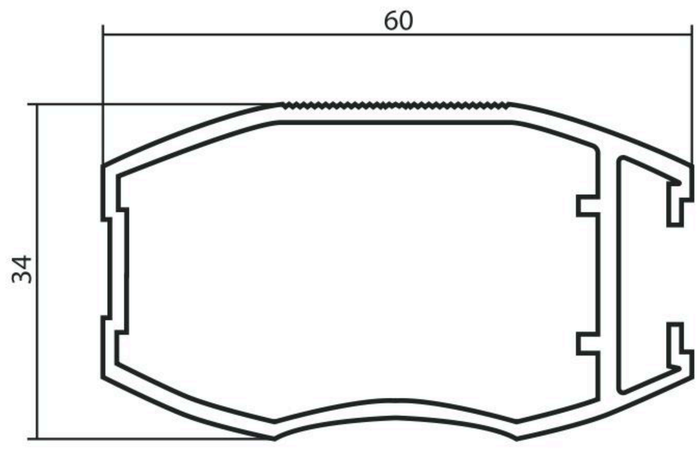

А-2399

S=0,769 СМ²

M=0,208 КГ/М

D=26,4 ММ

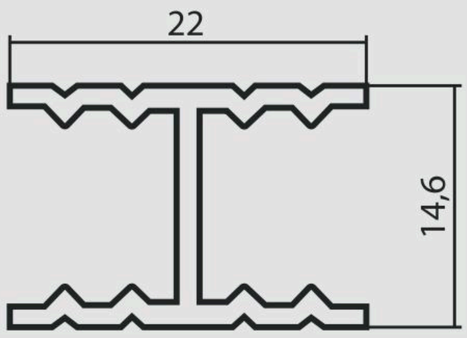

Б-1004

S=2,266 СМ²

M=0,614 КГ/М

D=40,5 ММ

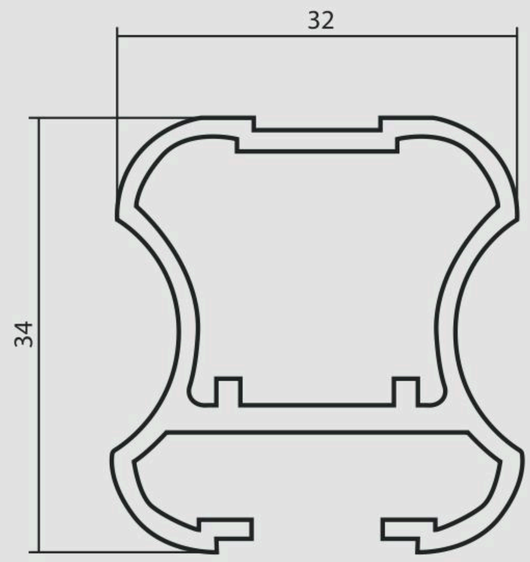

Б-0836

S=2,211 СМ²

M=0,599 КГ/М

D=42,5 ММ

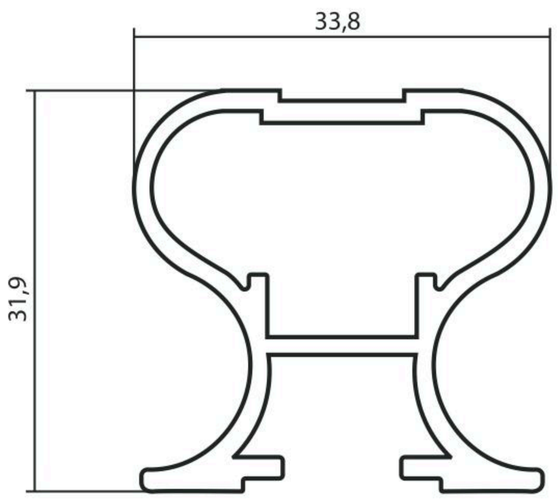

Б-1005

S=2,932 СМ²

M=0,795 КГ/М

D=63,6 ММ

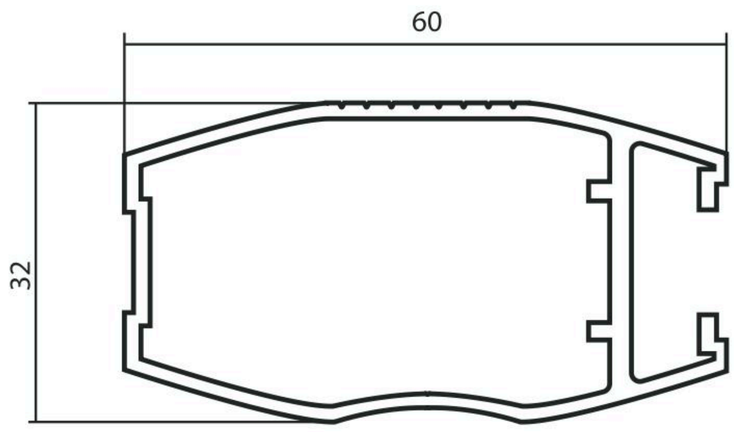

Б-0837

S=2,020 СМ²

M=0,547 КГ/М

D=42,2 ММ

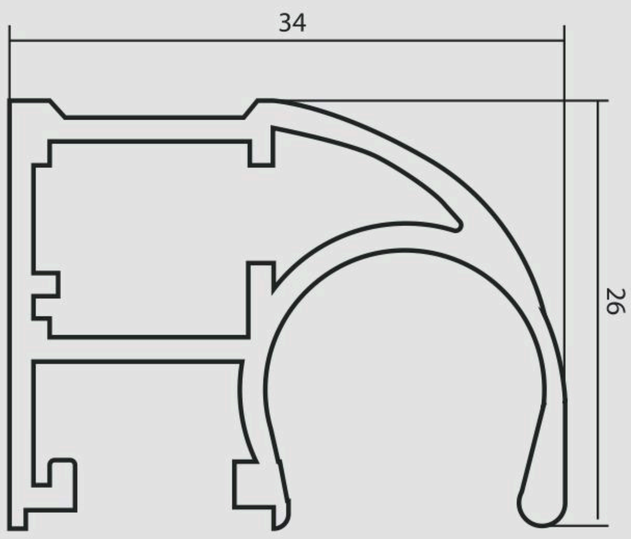

Б-1071

S=2,106 СМ²

M=0,571 КГ/М

D=42,3 ММ

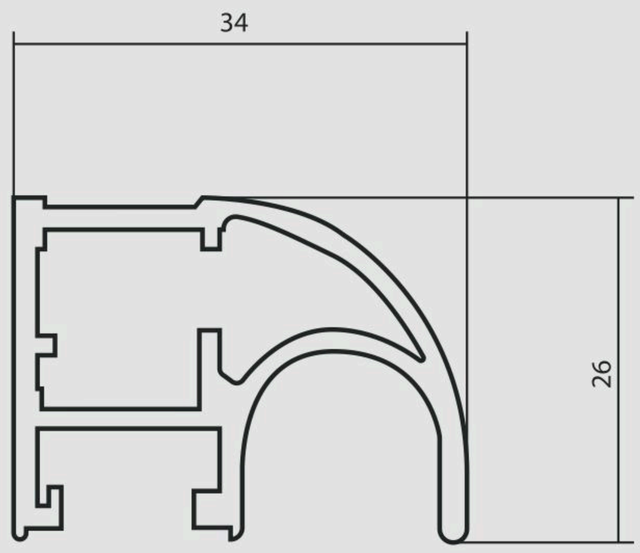

Б-1072

S=2,207 СМ²

M=0,598 КГ/М

D=42,5 ММ

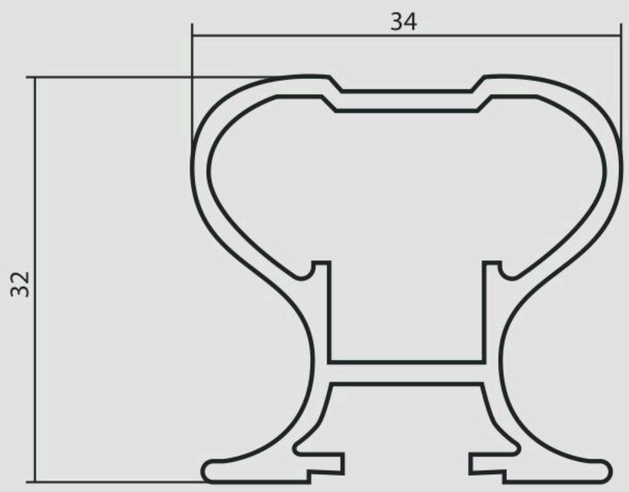

VPM-001

S=2,37 СМ²

M=0,642 КГ/М

D=89,2 ММ

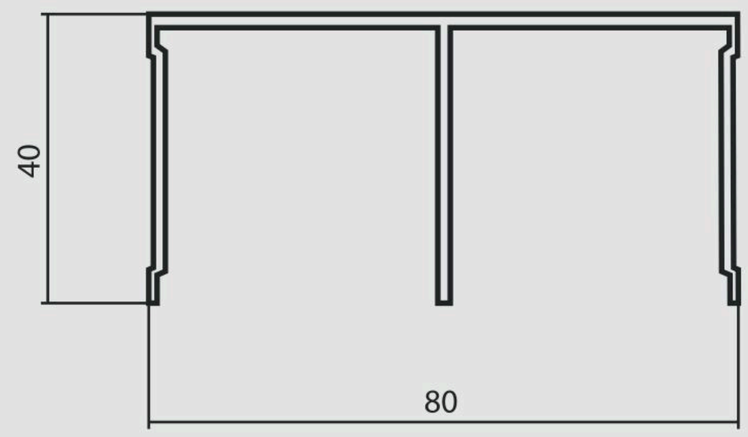

Б-1268

S=1,681 СМ²

M=0,456 КГ/М

D=42,8 ММ

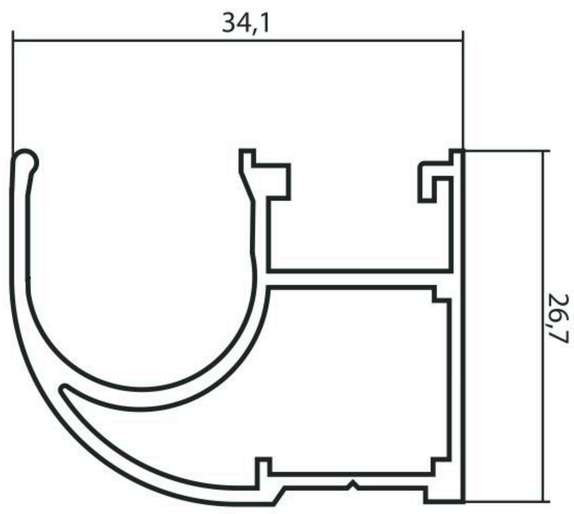

VPM-002

S=0,93 СМ²

M=0,252 КГ/М

D=62,3 ММ

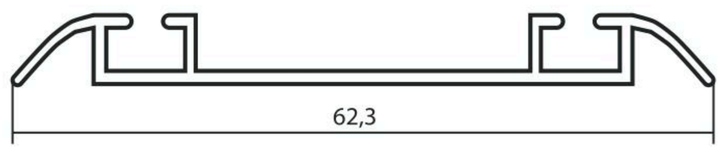

Б-1269

S=1,863 СМ²

M=0,505 КГ/М

D=42,1 ММ

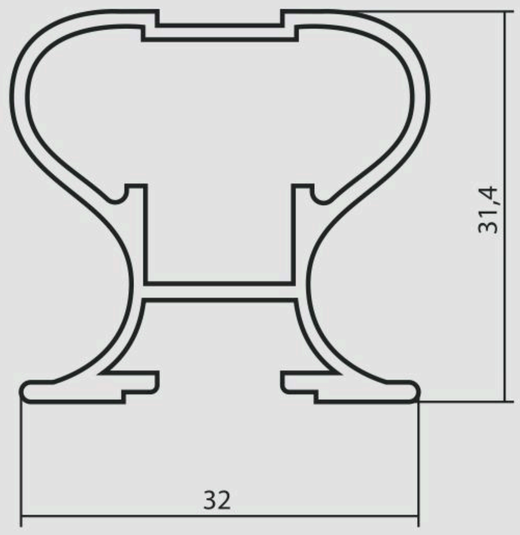

VPM-003

S=1,58 СМ²

M=0,614 КГ/М

D=40,5 ММ

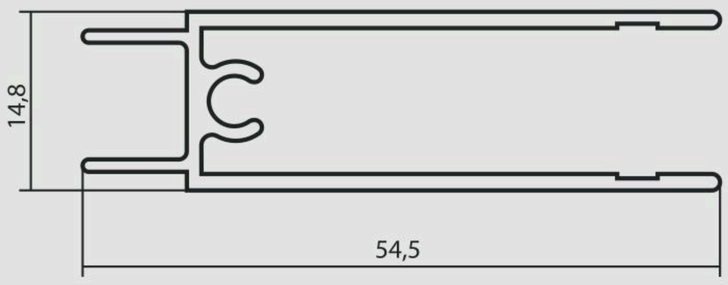

Б-1269-1

S=1,866 СМ²

M=0,506 КГ/М

D=42,1 ММ

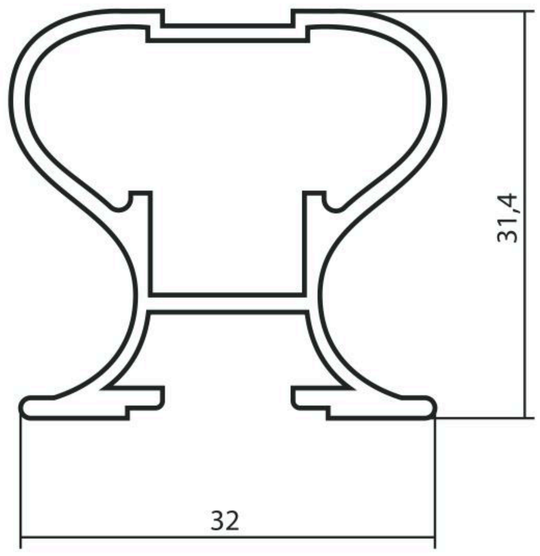

VPM-004

S=0,949 СМ²

M=0,257 КГ/М

D=27,3 ММ

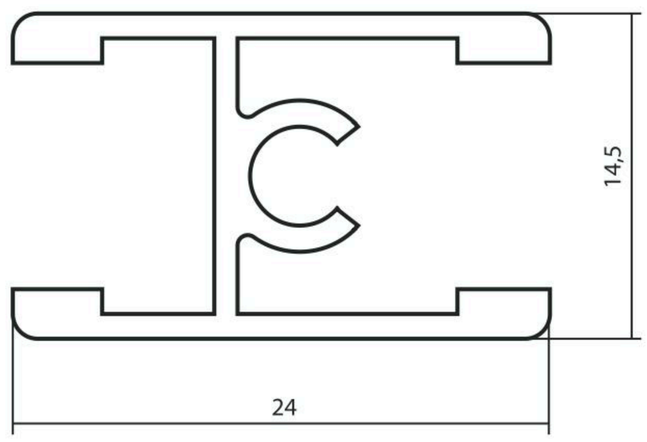

Б-1280

S=1,511 СМ²

M=0,409 КГ/М

D=42,1 ММ

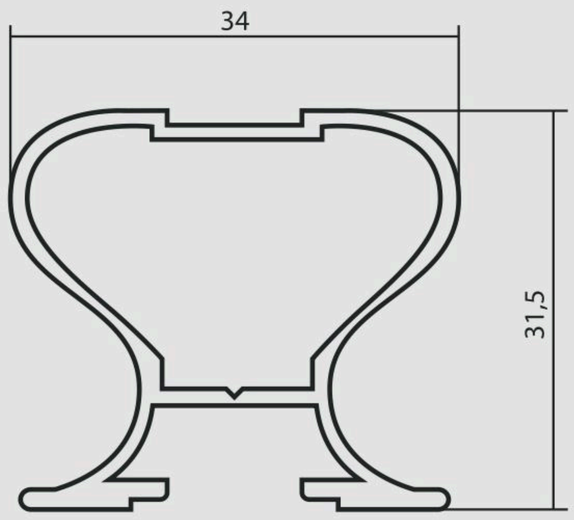

VPM-005

S=0,676 СМ²

M=0,183 КГ/М

D=23,4 ММ

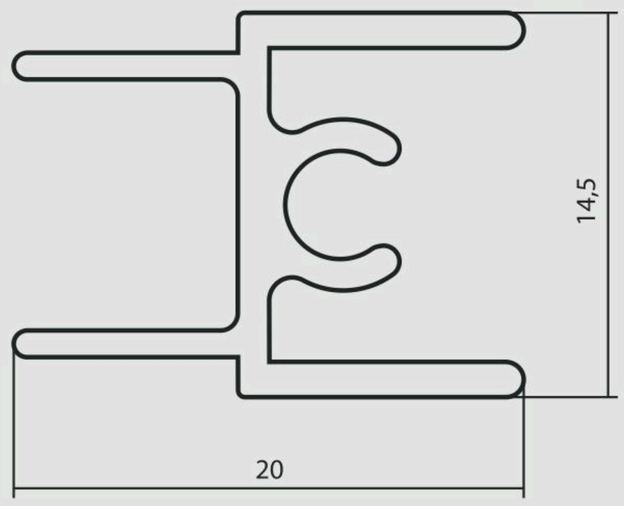

VPM-006

S=1,5 СМ²

M=0,407 КГ/М

D=41, 4 ММ

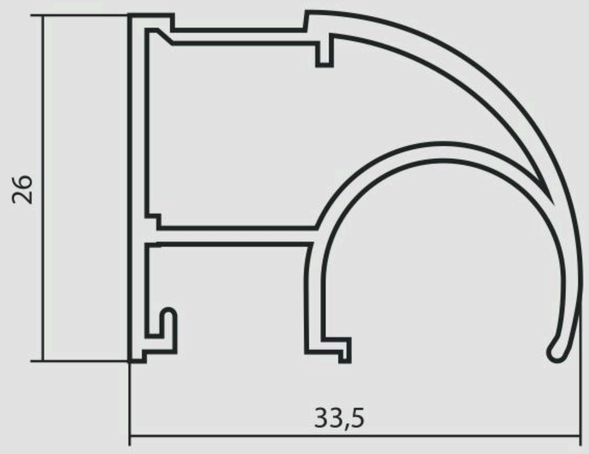

VPM-007

S=1,518 СМ²

M=0,41 КГ/М

D=42,1 ММ

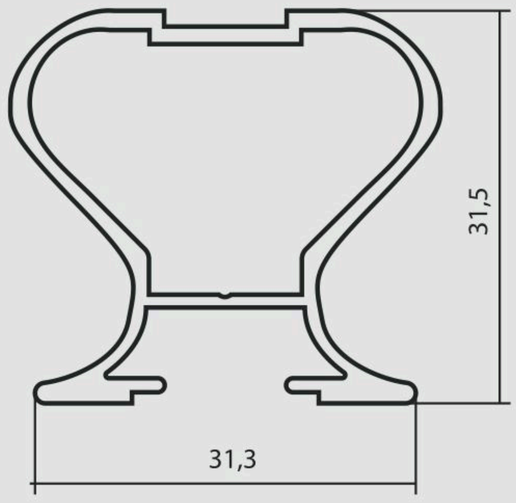

ПРОФИЛЬ ДЛЯ ОПАЛУБКИ

Б-1319

S=2,636 СМ²

M=0,714 КГ/М

D=52,1 ММ

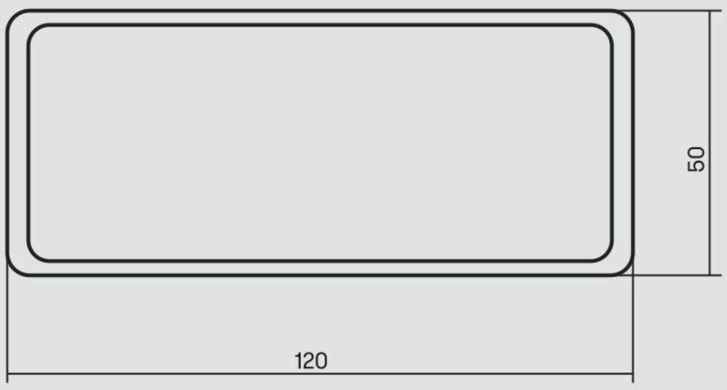

Б-1320

S=6,647 СМ²

M=1,801 КГ/М

D=175,7 ММ

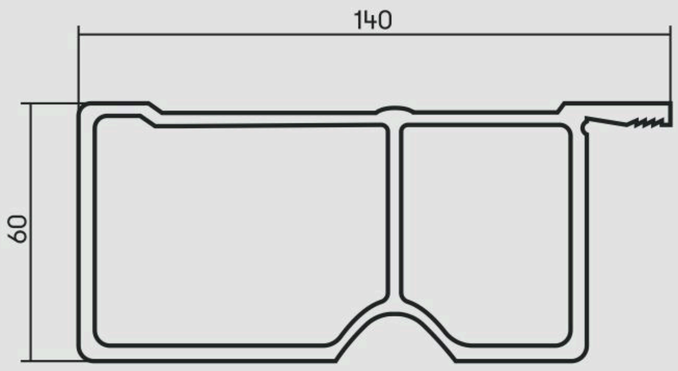

Б-1321

S=3,665 СМ²

M=0,993 КГ/М

D=63,64 ММ

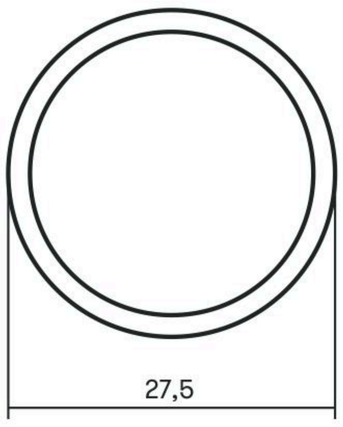

Б-1329

S=3,563 СМ²

M=0,966 КГ/М

D=63,4 ММ

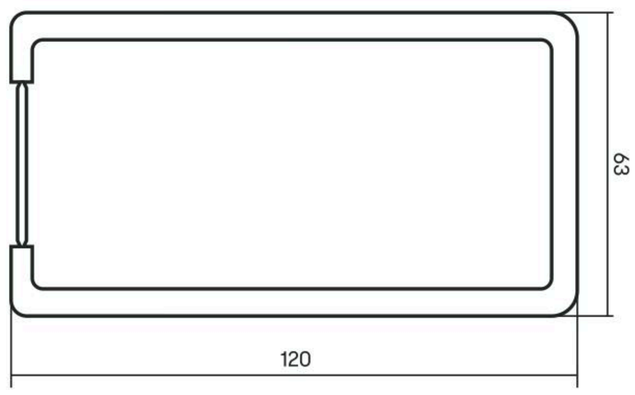

ПРОФИЛЬ С ОТЛИВОМ

A-1459

S=3,11 СМ²

M=0,842 КГ/М

D=110 ММ

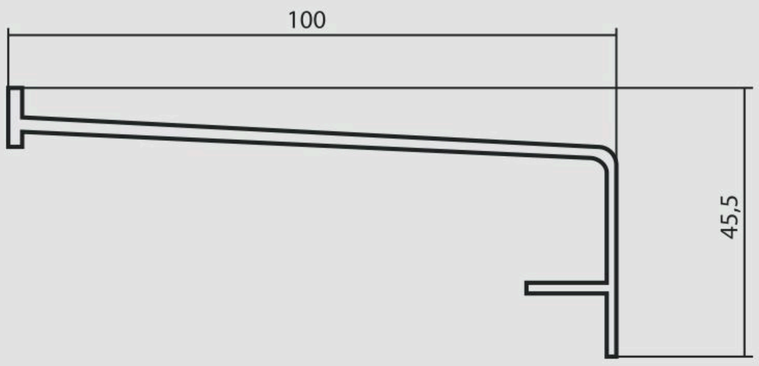

A-1730

S=2,078 СМ²

M=0,563 КГ/М

D=59,8 ММ

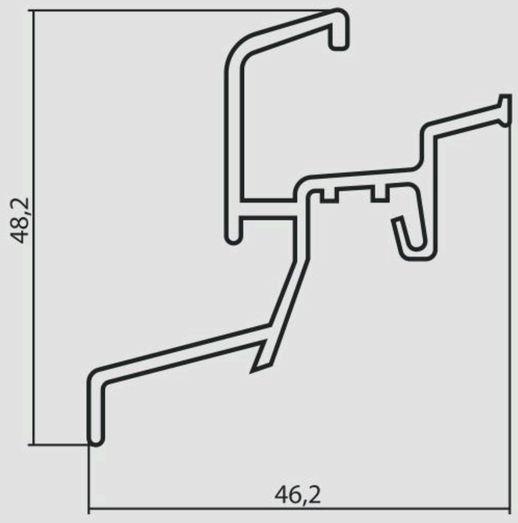

A-1611

S=20,34 СМ²

M=0,551 КГ/М

D=105,3 ММ

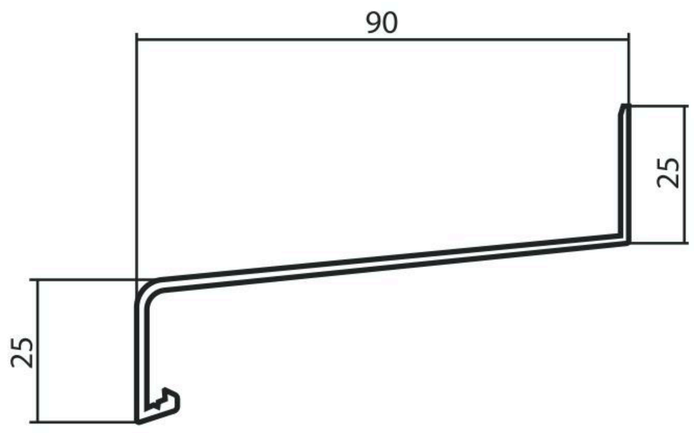

A-1754

S=2,013 СМ²

M=0,546 КГ/М

D=67,6 ММ

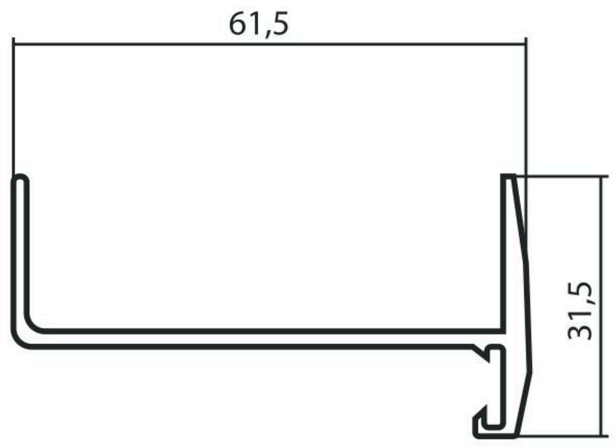

A-1612

S=17,52 СМ²

M=0,475 КГ/М

D=88 ММ

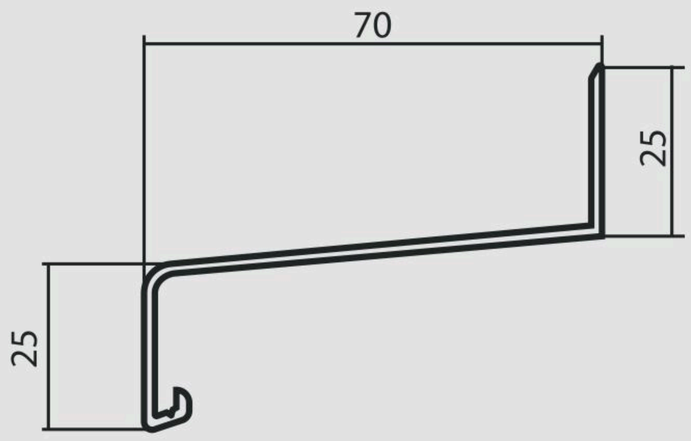

A-1755

S=1,870 СМ²

M=0,507 КГ/М

D=59,3 ММ

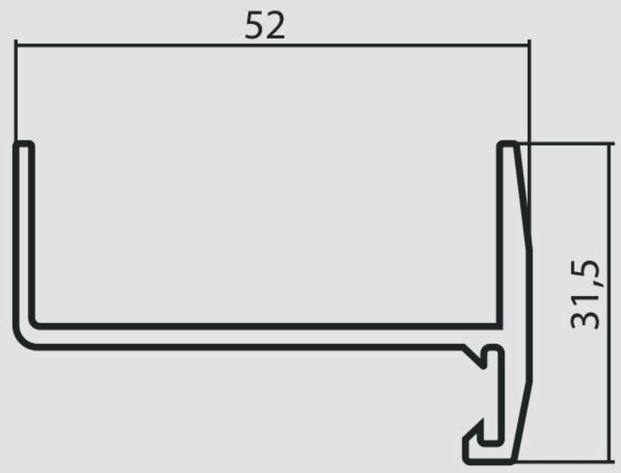

A-1709

S=4,004 СМ²

M=1,085 КГ/М

D=152,7 ММ

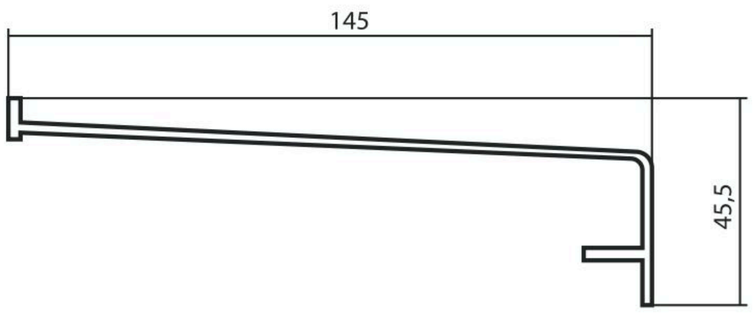

A-1844

S=1,932 СМ²

M=0,524 КГ/М

D=72,2 ММ

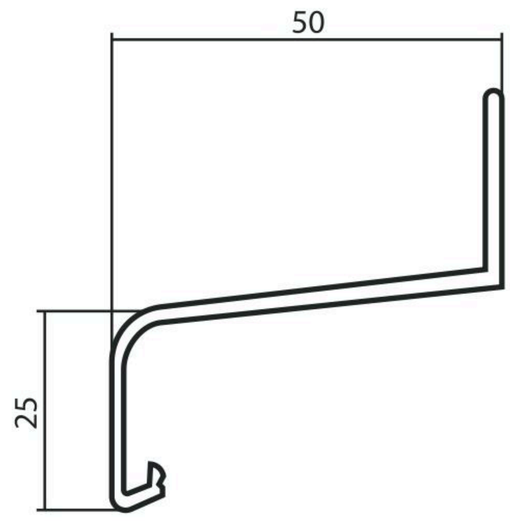

A-1710

S=4,40 СМ²

M=1,192 КГ/М

D=160 ММ

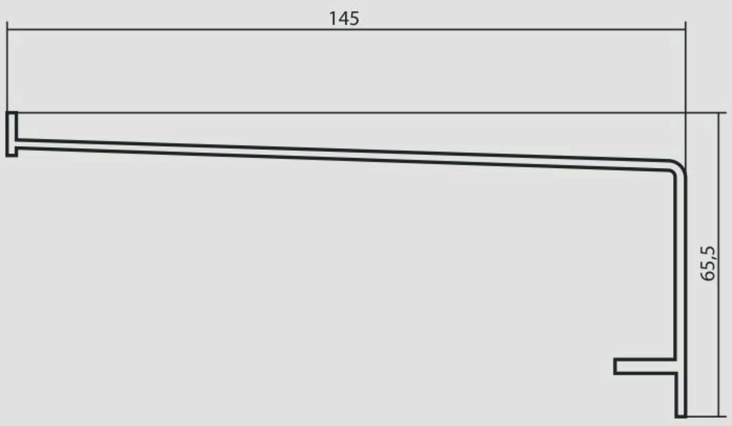

A-1845

S=2,334 СМ²

M=0,633 КГ/М

D=88,4 ММ

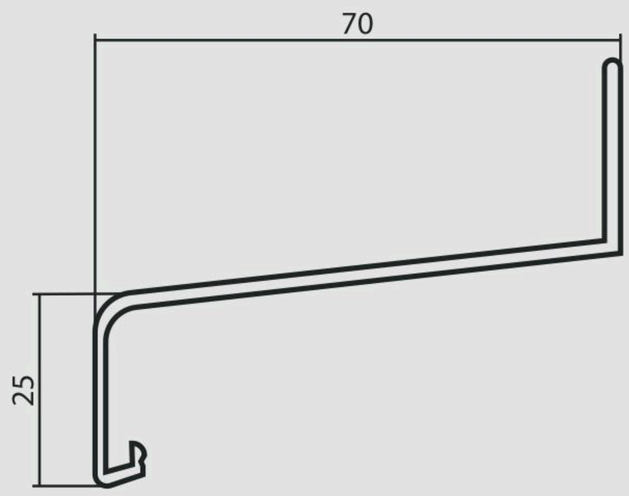

A-1846

S=3,11 СМ²

M=0,842 КГ/М

D=110 ММ

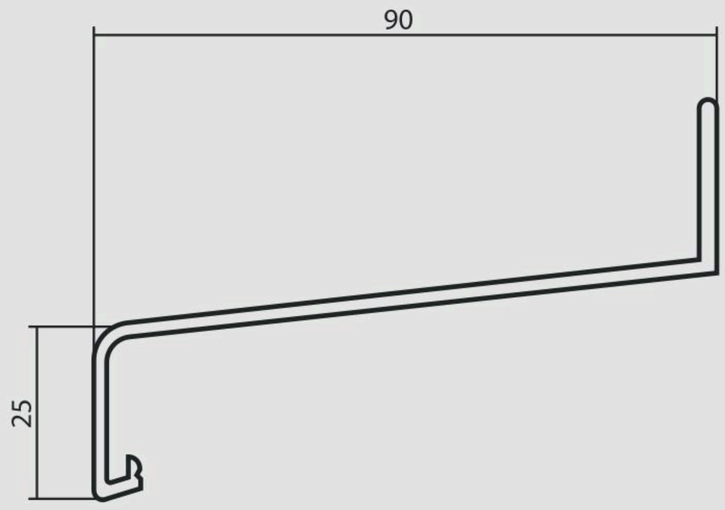

A-2109

S=2,736 СМ²

M=0,741 КГ/М

D=106 ММ

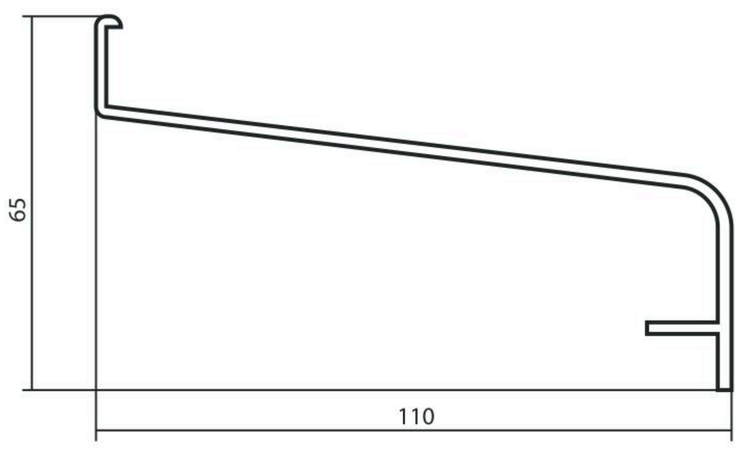

A-2113

S=4,376 СМ²

M=1,186 КГ/М

D=172 ММ

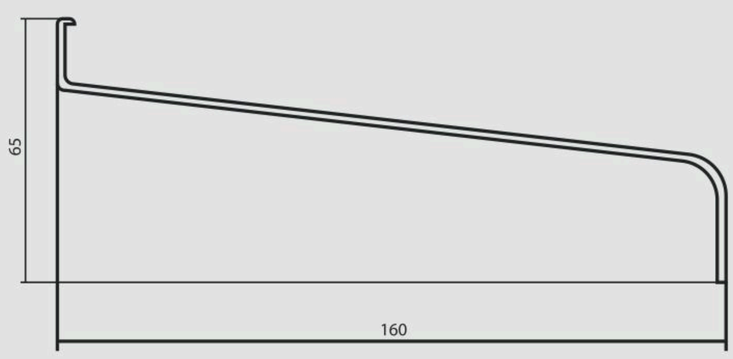

ПРОФИЛЬ ВЕНТИЛИРУЕМЫХ ФАСАДОВ

VPF-50100

S=2,176 СМ²

M=0,59 КГ/М

D=51 ММ

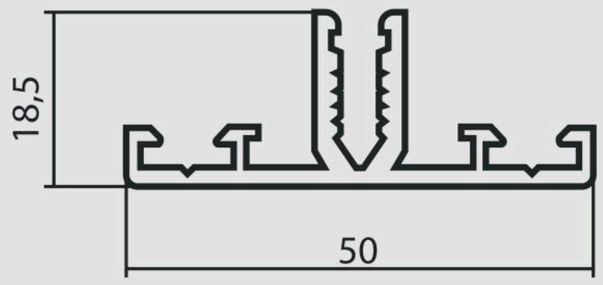

VPF-50004

S=1,387 СМ²

M=0,376 КГ/М

D=50,1 ММ

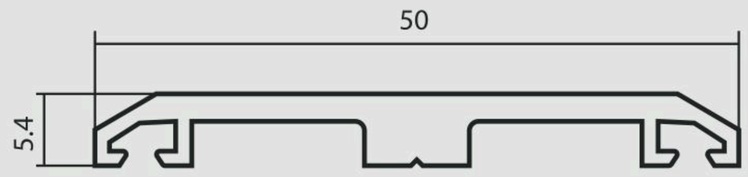

VPF-50101

S=4,123 СМ²

M=1,117 КГ/М

D=61 ММ

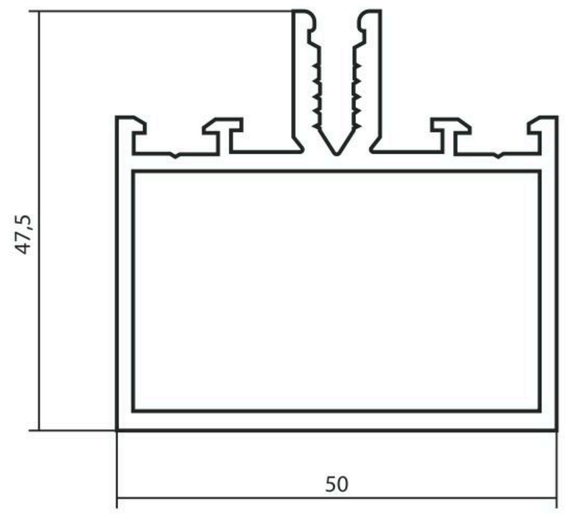

VPF-50005

S=1,604 СМ²

M=0,435 КГ/М

D=46,7 ММ

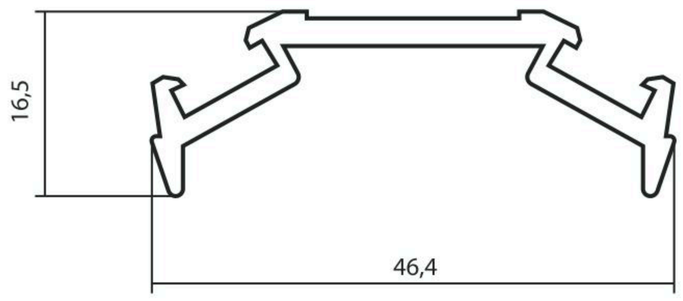

VPF-50002-01

S=1,151 СМ²

M=0,312 КГ/М

D=53,7 ММ

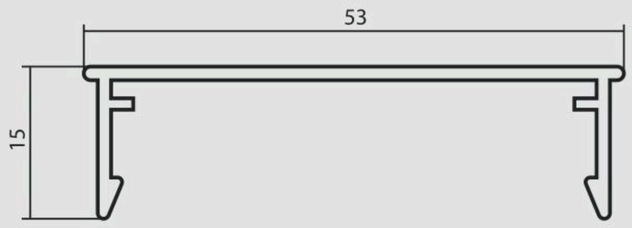

VPF-50007

S=4,046 СМ²

M=1,096 КГ/М

D=98 ММ

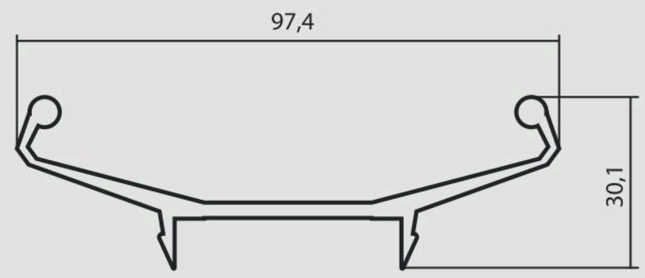

VPF-50002

S=1,141 СМ²

M=0,309 КГ/М

D=51,8 ММ

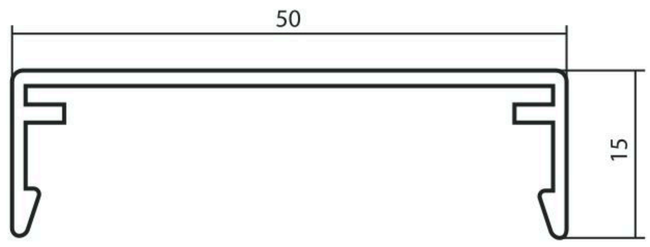

VPF-50008

S=0,477 СМ²

M=0,129 КГ/М

D=69,3 ММ

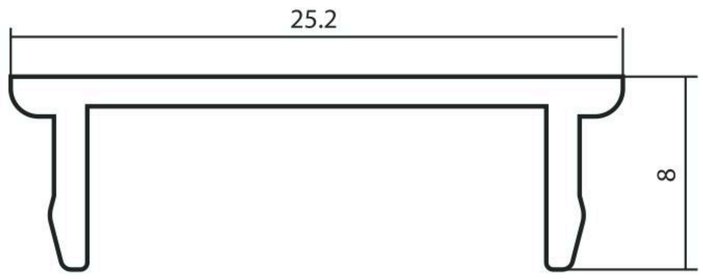

VPF-50003

S=0,990 СМ²

M=0,268 КГ/М

D=51,1 ММ

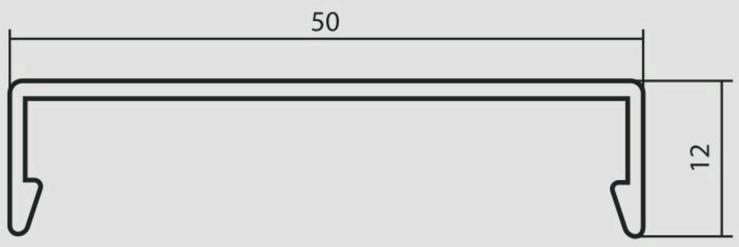

VPF-5009-15

S=2,962 СМ²

M=0,803 КГ/М

D=76,1 ММ

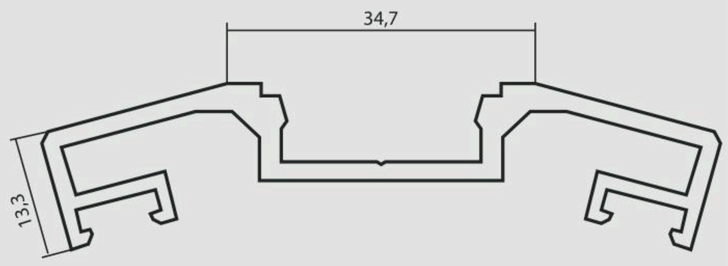

VPF-50009-30

S=3,663 СМ²

M=0,993 КГ/М

D=94 ММ

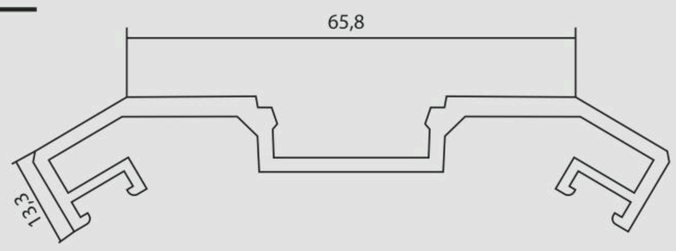

VPF-50012

S=3,89 СМ²

M=1,054 КГ/М

D=45 ММ

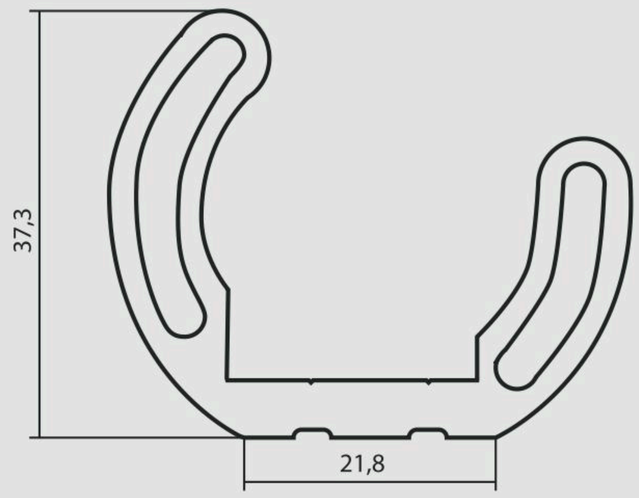

VPF-50009-45

S=4,021 СМ²

M=1,09 КГ/М

D=101 ММ

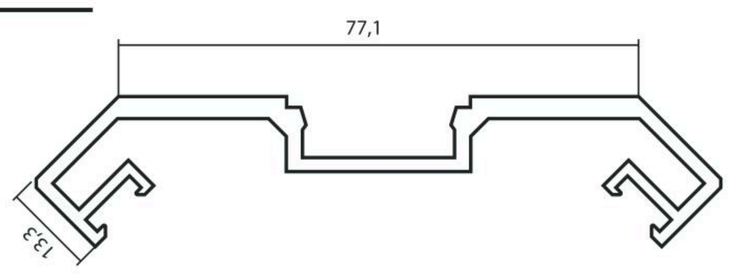

VPF-50013-2

S=11,482 СМ²

M=3,112 КГ/М

D=185,4 ММ

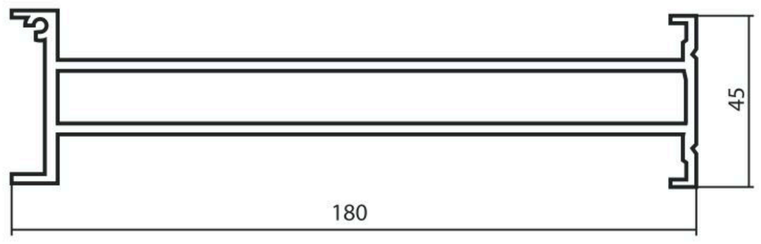

VPF-50010-30

S=3,013СМ²

M=0,817 КГ/М

D=77,3 ММ

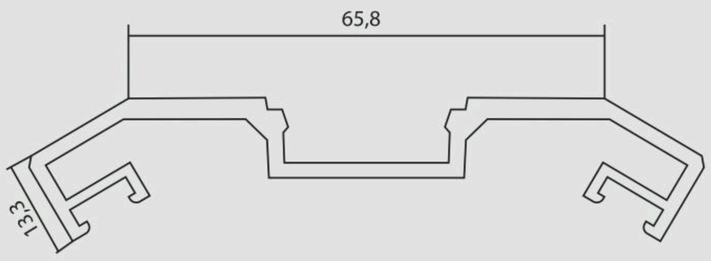

VPF-50013

S=7,005 СМ²

M=1,898 КГ/М

D=94 ММ

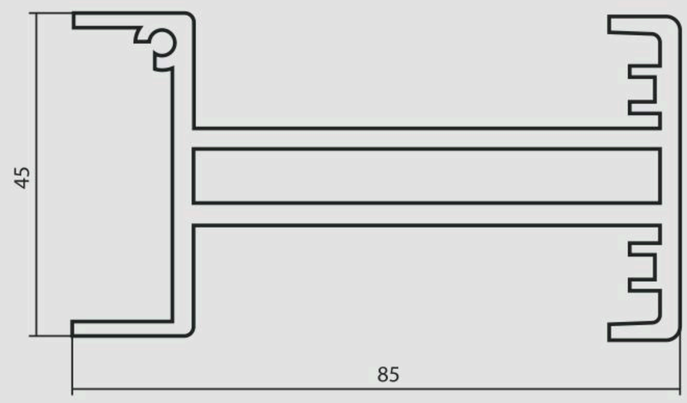

VPF-50011

S=4,886 СМ²

M=1,324 КГ/М

D=66,6 ММ

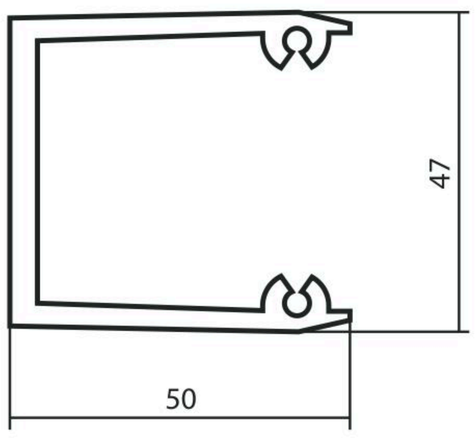

VPF-50014

S=16,665 СМ²

M=4,516 КГ/М

D=125 ММ

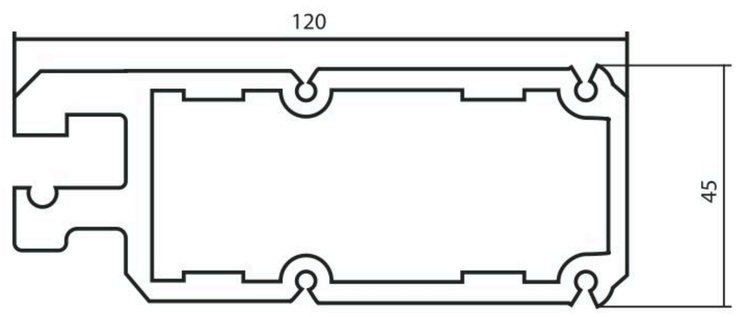

VPF-50011 (4)

S=4,881 СМ²

M=1,323 КГ/М

D=66,6 ММ

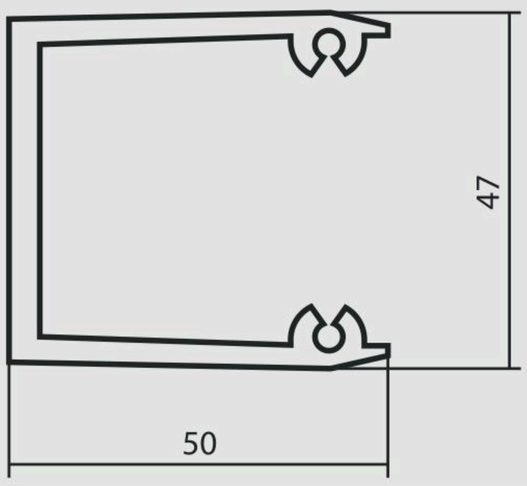

VPF-50015

S=9,543 СМ²

M=2,586 КГ/М

D=164,7 ММ

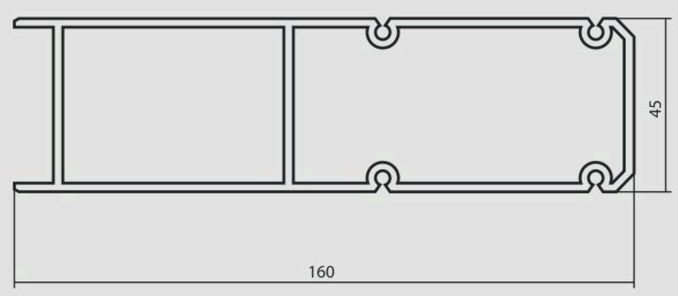

VPF-50100

S=2,176 СМ²

M=0,59 КГ/М

D=51 ММ

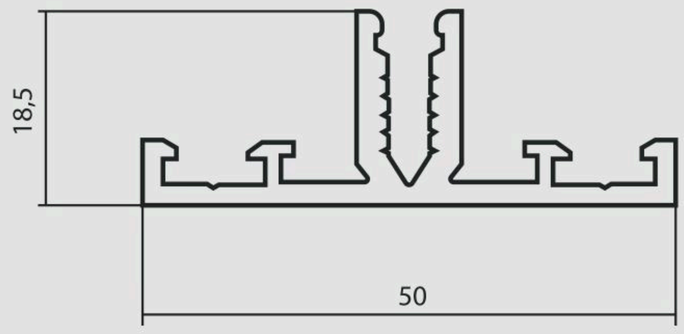

VPF-50111

S=3,412 СМ²

M=0,925 КГ/М

D=57 ММ

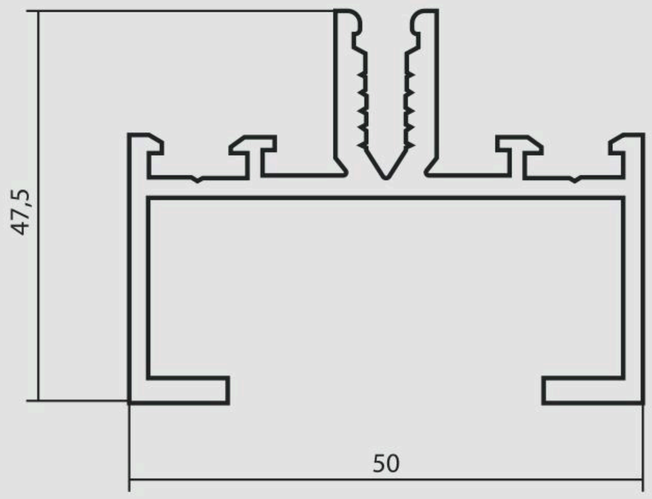

VPF-50101

S=4,123 СМ²

M=1,117 КГ/М

D=61 ММ

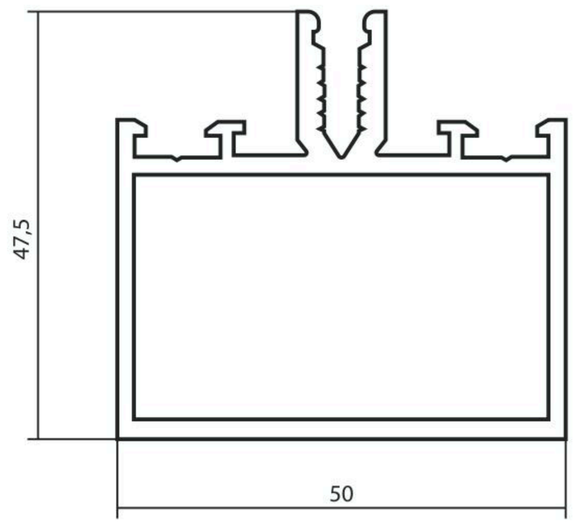

VPF-50201

S=6,787 СМ²

M=1,839 КГ/М

D=106,7 ММ

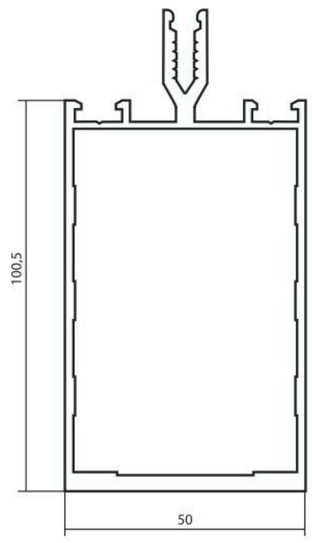

VPF-50102

S=4,911 СМ²

M=1,331 КГ/М

D=78 ММ

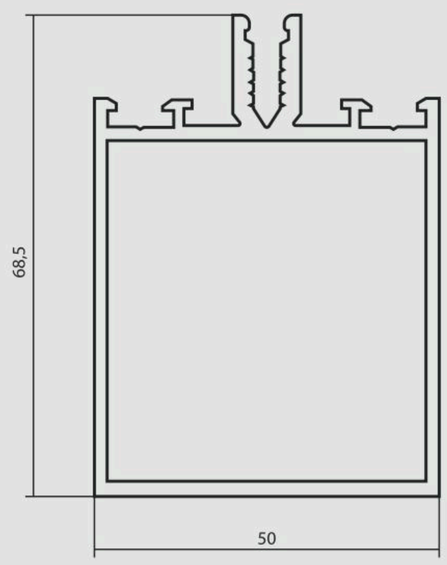

VPF-50202

S=8,07 СМ²

M=2,187 КГ/М

D=138,2 ММ

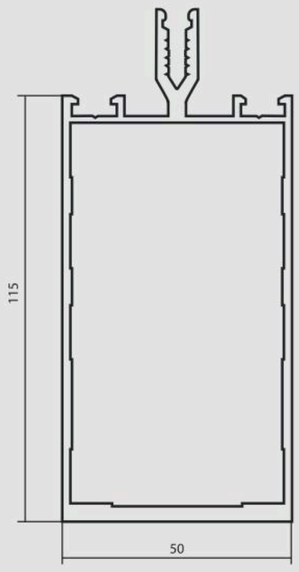

VPF-50103

S=6,802 СМ²

M=1,843 КГ/М

D=107 ММ

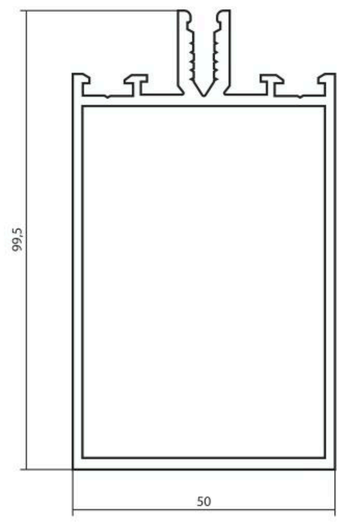

VPF-50203

S=9,596 СМ²

M=2,601 КГ/М

D=167,3 ММ

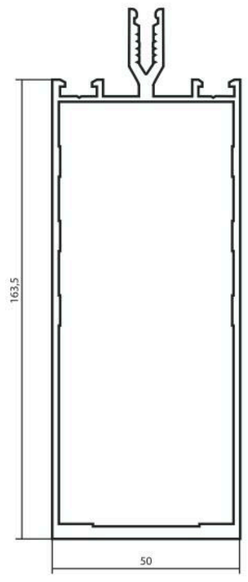

VPF-50104

S=7,81 СМ²

M=2,117 КГ/М

D=133 ММ

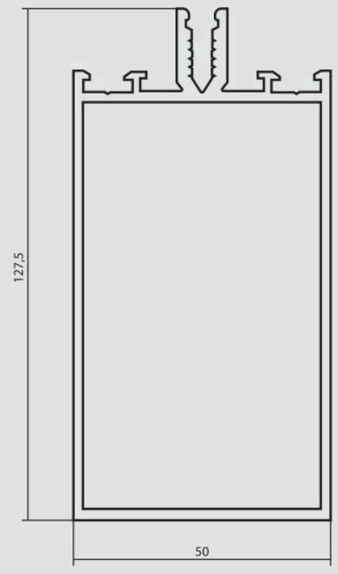

VPF-50204

S=11,738 СМ²

M=3,181 КГ/М

D=186,9 ММ

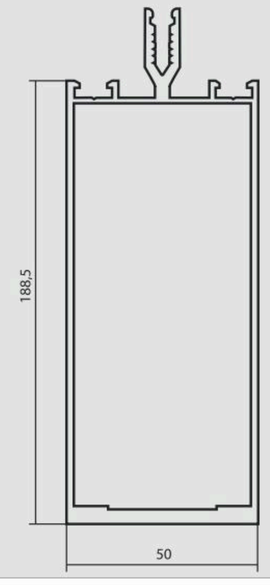

VPF-50211

S=3.433 СМ²

M=0,930 КГ/М

D=55.8 ММ

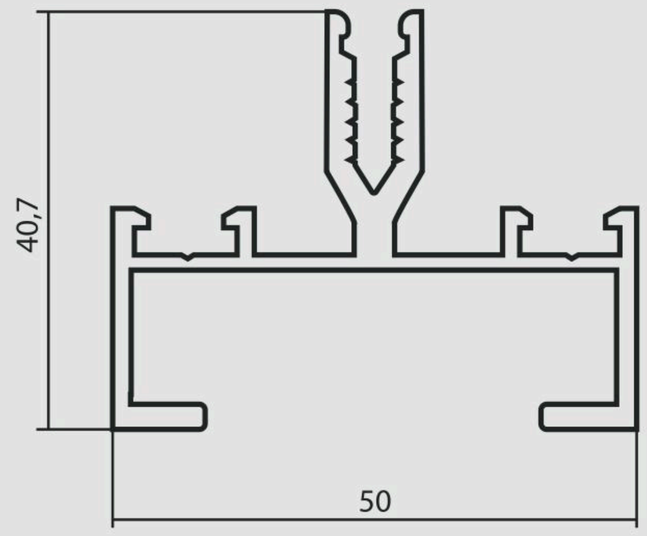

VPF-50306

S=0,699 СМ²

M=0,189 КГ/М

D=33,5 ММ

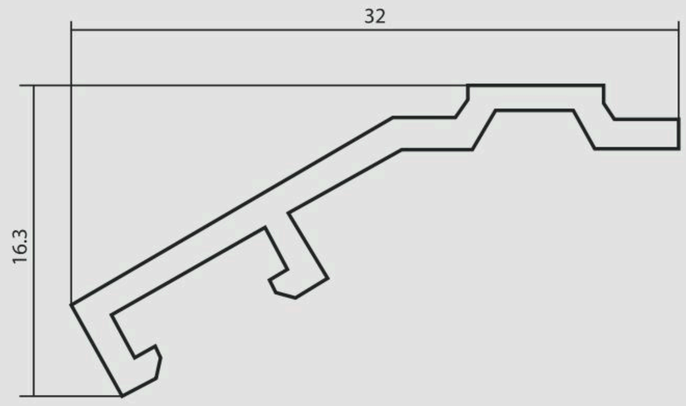

VPF-50301

S=0,945 СМ²

M=0,256 КГ/М

D=31 ММ

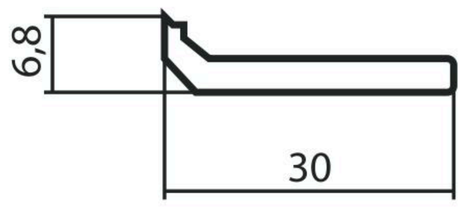

VPF-50307

S=0,578 СМ²

M=0,157 КГ/М

D=28,3 ММ

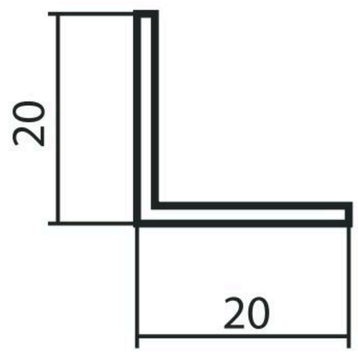

VPF-50302

S=1,185 СМ²

M=0,321 КГ/М

D=38 ММ

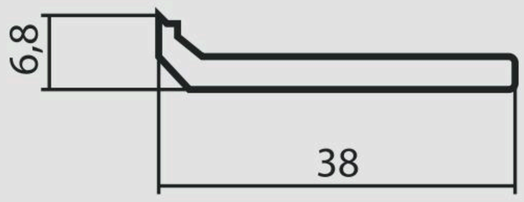

VPF-50308

S=0,728 СМ²

M=0,197 КГ/М

D=41,2 ММ

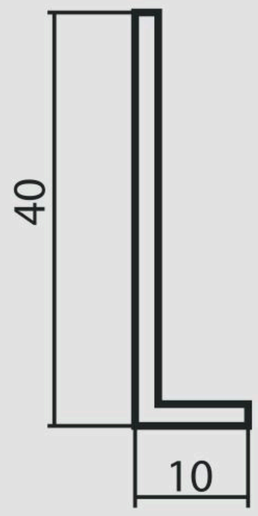

VPF-50303

S=0,409 СМ²

M=0,111 КГ/М

D=13,8 ММ

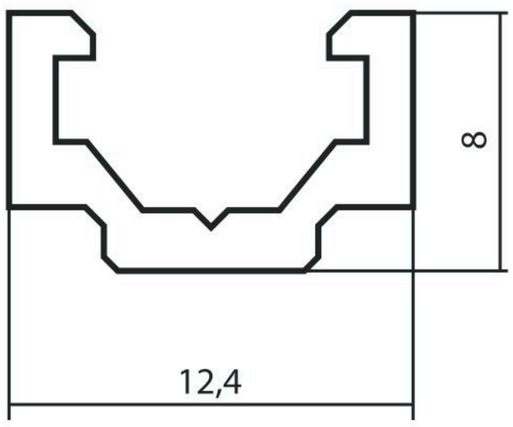

A-1522

S=1,458 СМ²

M=0,395 КГ/М

D=48,6 ММ

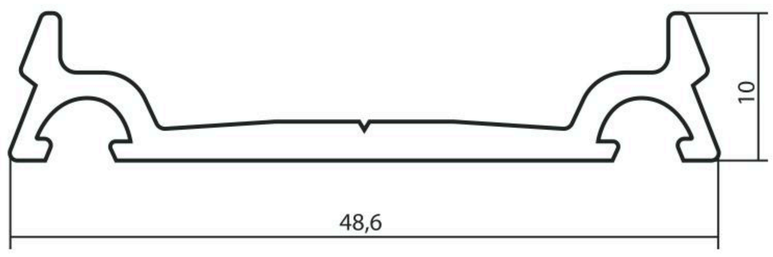

VPF-50304

S=0,518 СМ²

M=0,140 КГ/М

D=17,9 ММ

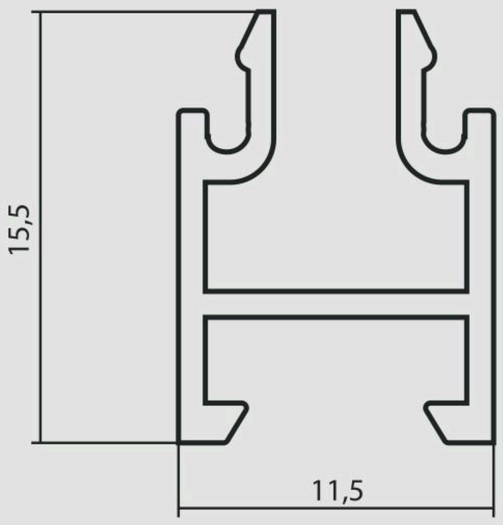

A-1525

S=1,264 СМ²

M=0,343 КГ/М

D=39,8 ММ

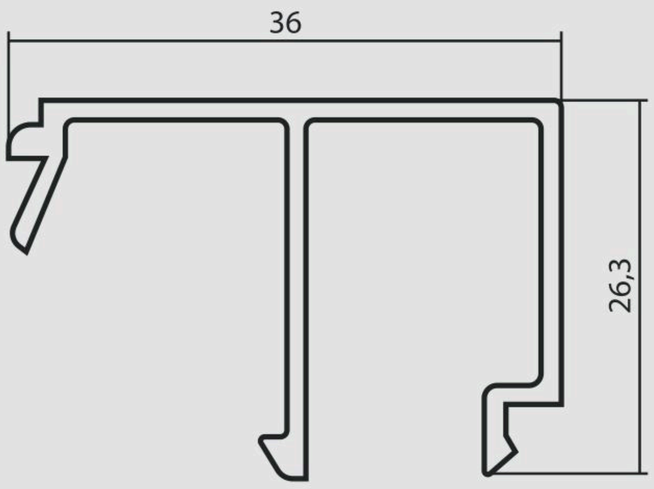

A-1527

S=1,165 СМ²
M=0,318 КГ/М
D=33,4 ММ

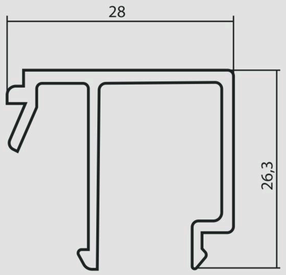

A-1635

S=2,09 СМ²
M=0,566 КГ/М
D=77,1 ММ

A-1531

S=1,165 СМ²
M=0,318 КГ/М
D=33,4 ММ

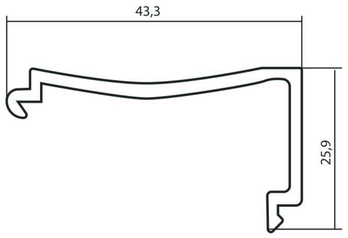

A-1719

S=1,370 СМ²
M=0,371 КГ/М
D=60,9 ММ

A-1626

S=1.412 СМ²
M=0.383 КГ/М
D=58,6 ММ

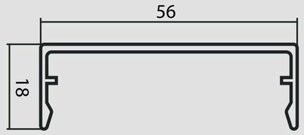

A-1720

S=1,451 СМ²
M=0,393 КГ/М
D=61,1 ММ

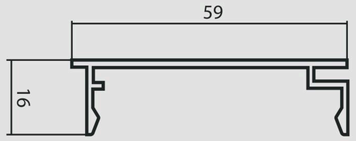

A-1630

S=0,527 СМ²
M=0,143 КГ/М
D=19,3 ММ

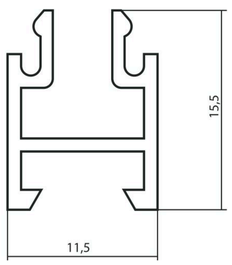

A-1737

S=3,773 СМ²
M=1,019 КГ/М
D=56,9 ММ

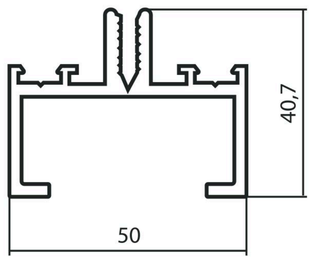

A-1634

S=1,70 СМ²
M=0,461 КГ/М
D=81,1 ММ

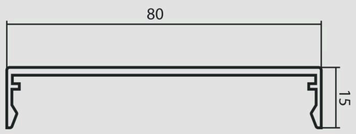

A-1738

S=4,490 СМ²
M=1,212 КГ/М
D=56,2 ММ

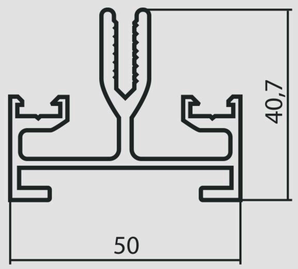

AL5 ПРОМЫШЛЕННАЯ ГРУППА
al5prof.ru

A-1756

S=1,571 СМ²
M=0,424 КГ/М
D=46,6 ММ

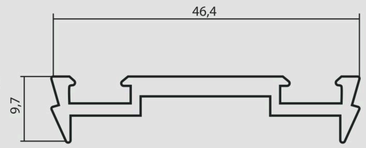

A-1750

S=9,466 СМ²
M=0,566 КГ/М
D=77,1 ММ

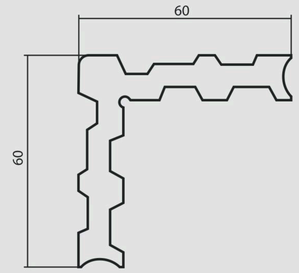

A-1757

S=0,990 СМ²
M=0,268 КГ/М
D=51,1 ММ

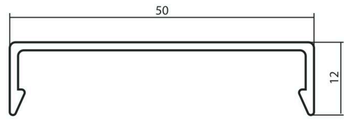

A-1752

S=1,003 СМ²
M=0,272 КГ/М
D=29,8 ММ

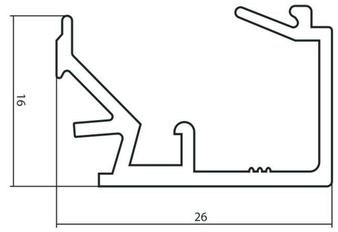

A-1746

S=2,8 СМ²
M=0,757 КГ/М
D=58,7 ММ

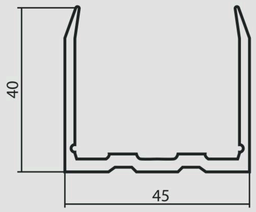

A-1753

S=0,409 СМ²
M=0,111 КГ/М
D=13,8 ММ

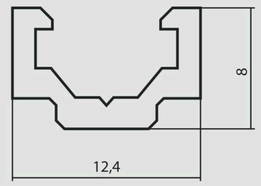

A-1747

S=1,085 СМ²
M=0,293 КГ/М
D=36 ММ

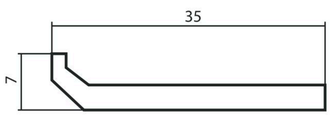

A-1756

S=1,517 СМ²
M=0,424 КГ/М
D=46,6 ММ

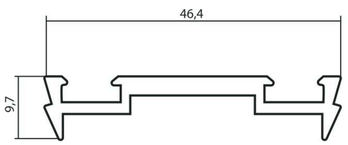

A-1748

S=0,856 СМ²
M=0,231 КГ/М
D=32 ММ

A-1758

S=1,141 СМ²
M=0,309 КГ/М
D=51,8 ММ

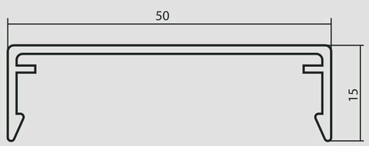

A-1765

S=3,937 СМ²

M=1,067 КГ/М

D=73,9 ММ

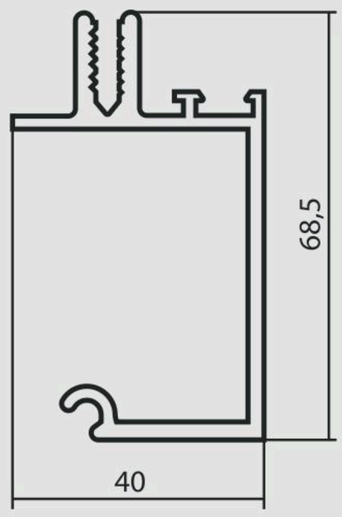

A-1839

S=1,490 СМ²

M=0,404 КГ/М

D=47,2 ММ

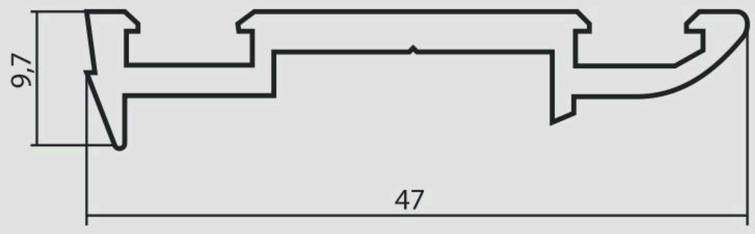

A-1769

S=0,709 СМ²

M=0,192 КГ/М

D=30,1 ММ

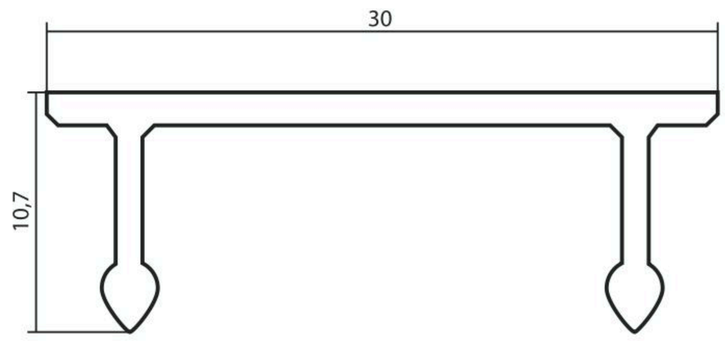

A-1840

S=0,796 СМ²

M=0,216 КГ/М

D=51,1 ММ

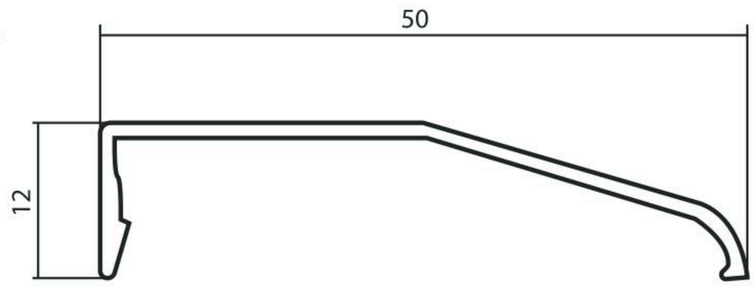

A-1770

S=4,677 СМ²

M=1,267 КГ/М

D=106 ММ

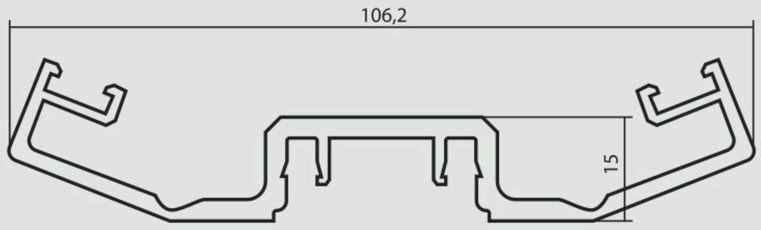

A-1844

S=1,932 СМ²

M=0,524 КГ/М

D=72,2 ММ

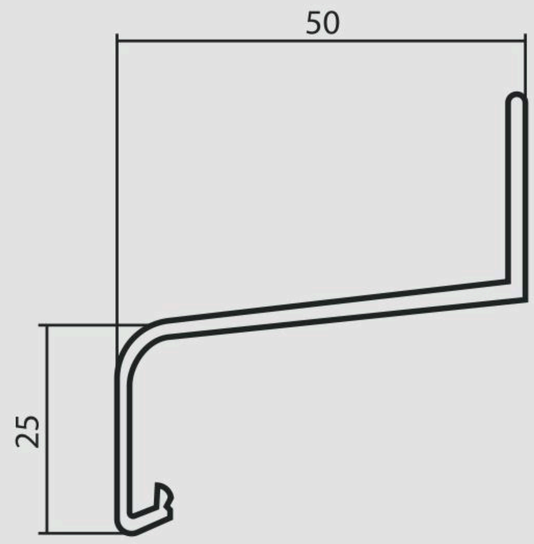

A-1810

S=1,34 СМ²

M=0,363 КГ/М

D=47,8 ММ

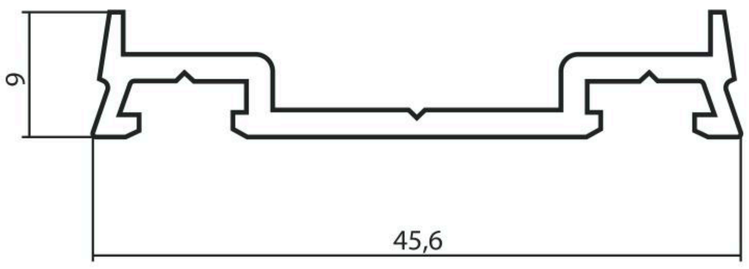

A-1850

S=4,251 СМ²

M=1,152 КГ/М

D=176,9 ММ

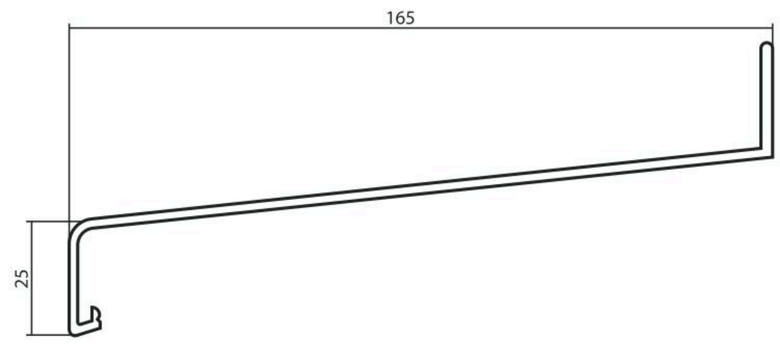

A-1812

S=0,897 СМ²

M=0,243 КГ/М

D=50,8 ММ

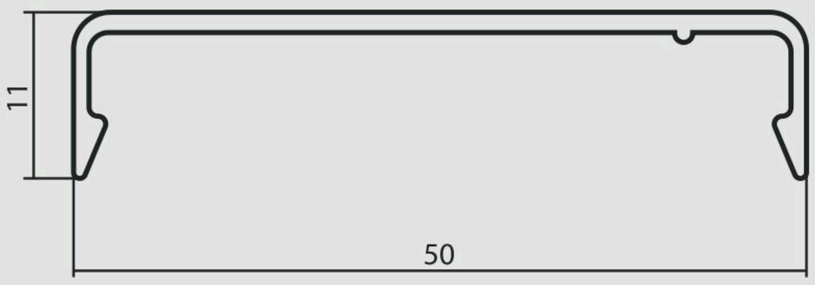

A-1901

S=1,888 СМ²

M=0,512 КГ/М

D=43,8 ММ

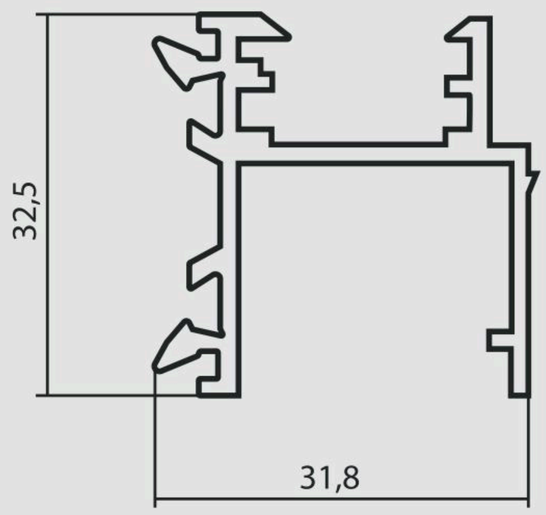

А-1902

S=1,688 СМ²
M=0,452 КГ/М
D=46,5 ММ

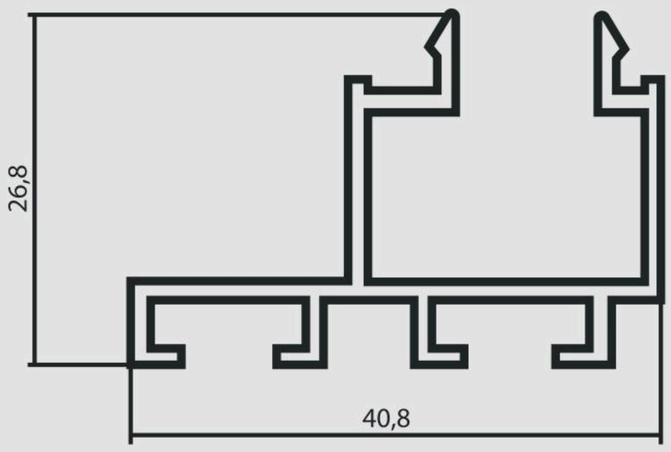

А-1958

S=3,665 СМ²
M=0,993 КГ/М
D=67,2 ММ

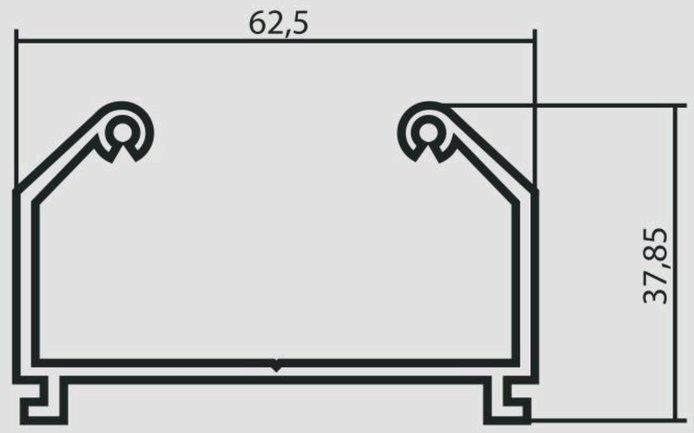

А-1941

S=3,608 СМ²
M=0,978 КГ/М
D=67,2 ММ

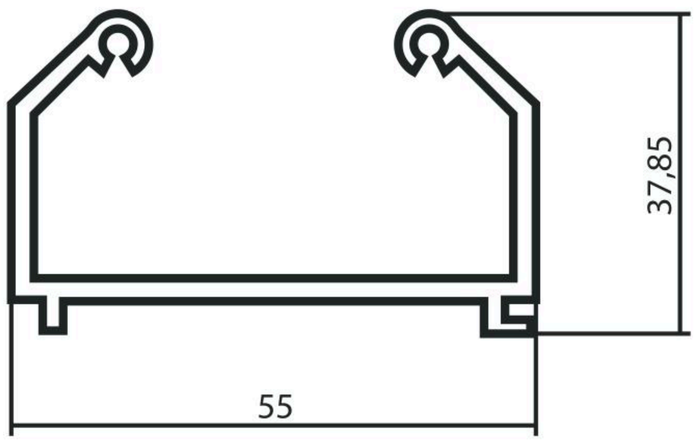

А-2001

S=0,877 СМ²
M=0,238 КГ/М
D=25,8 ММ

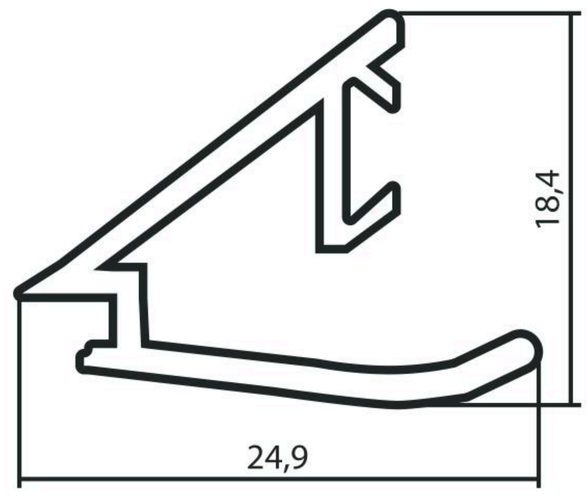

А-1945

S=1,842 СМ²
M=0,499 КГ/М
D=69,4 ММ

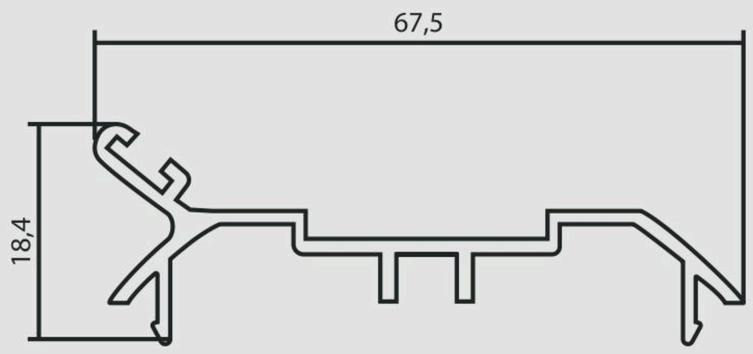

А-2025

S=3,823 СМ²
M=1,036 КГ/М
D=58 ММ

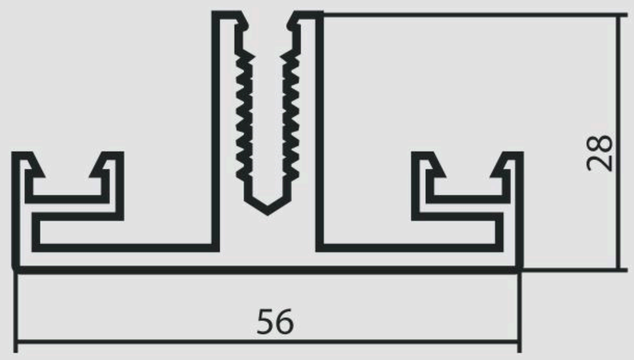

А-1947

S=1,760 СМ²
M=0,477 КГ/М
D=48,8 ММ

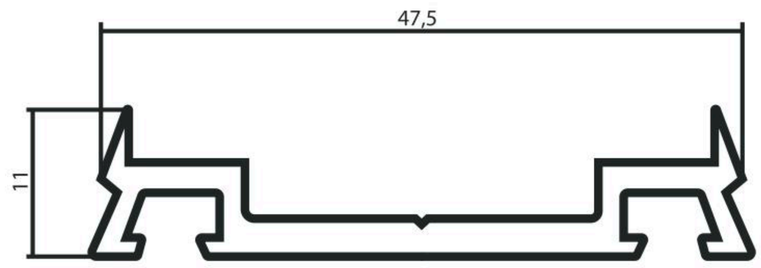

А-2026

S=5,348 СМ²
M=1,449 КГ/М
D=63,19 ММ

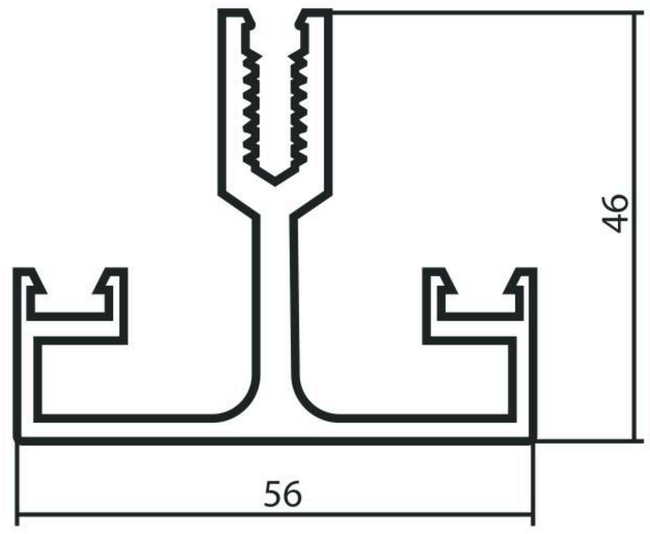

А-1948

S=1,565 СМ²
M=0,424 КГ/М
D=66,3 ММ

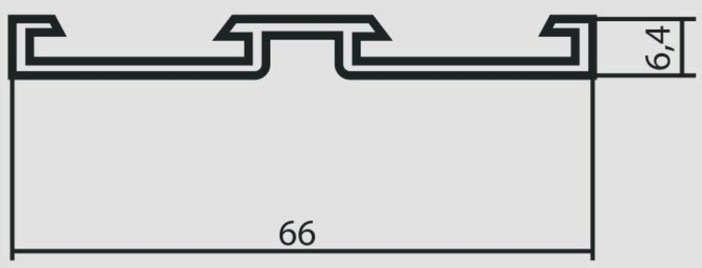

А-2050

S=5,698 СМ²
M=1,544 КГ/М
D=70,2 ММ

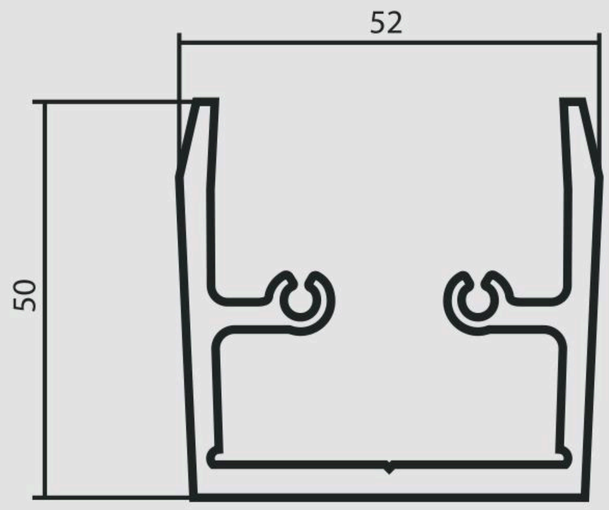

A-2052

S=0,660 СМ²

M=0,179 КГ/М

D=27,3 ММ

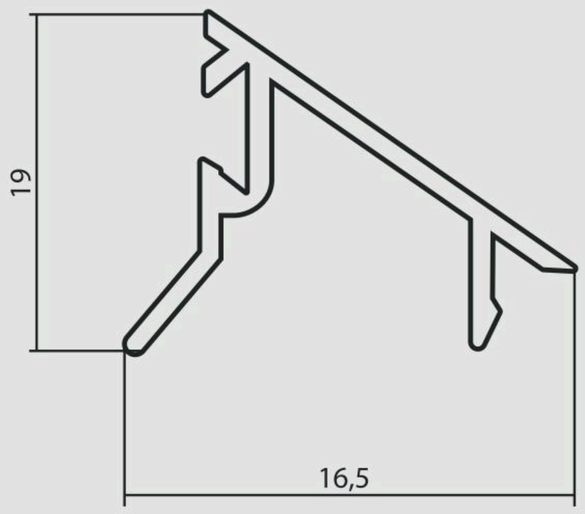

A-2072

S=0,931 СМ²

M=0,252 КГ/М

D=31,3 ММ

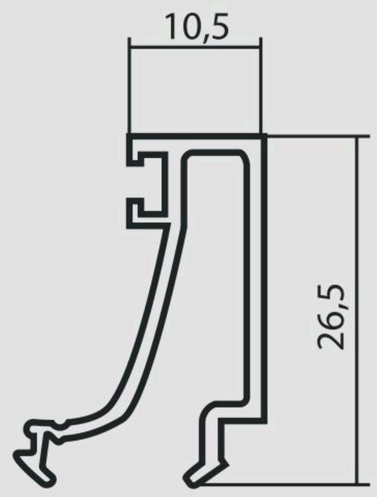

A-2054

S=2,286 СМ²

M=0,620 КГ/М

D=50,3 ММ

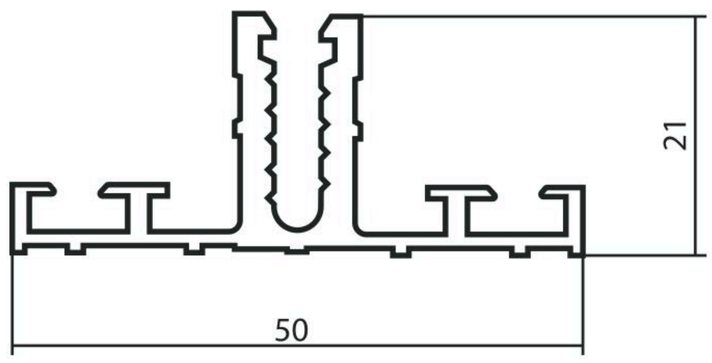

A-2073

S=5,715 СМ²

M=1,548 КГ/М

D=84,2 ММ

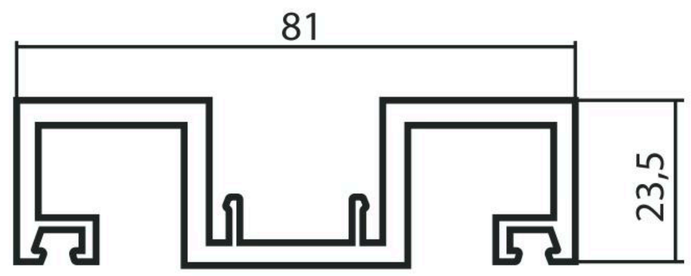

A-2065

S=1,199 СМ²

M=0,324 КГ/М

D=35,6 ММ

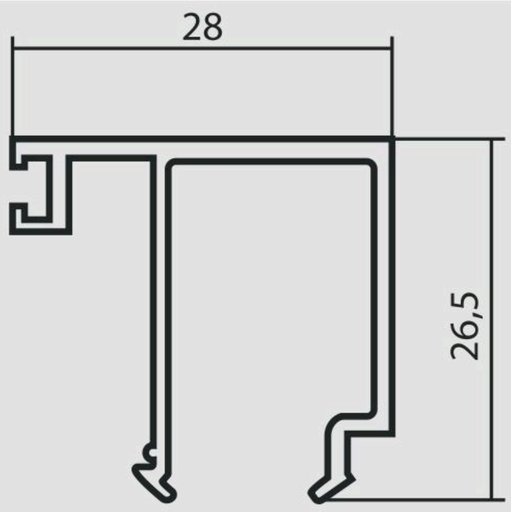

A-2081

S=6,207 СМ²

M=1,682 КГ/М

D=50 ММ

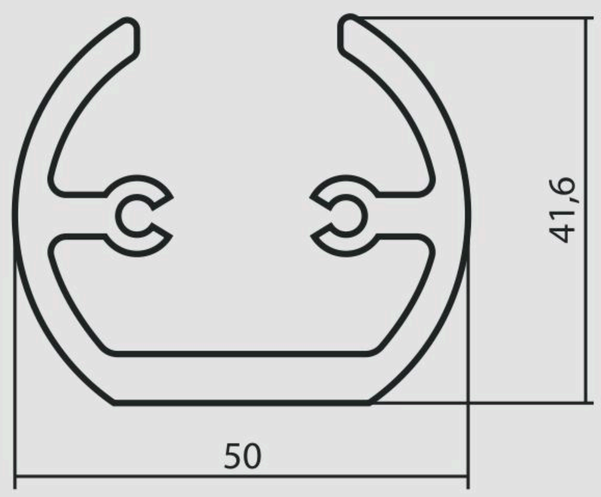

A-2066

S=1,160 СМ²

M=0,314 КГ/М

D=33,9 ММ

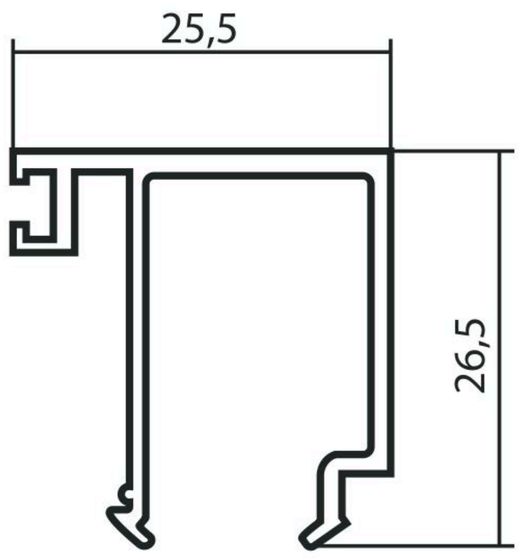

A-2086

S=13,241 СМ²

M=3,588 КГ/М

D=87,8 ММ

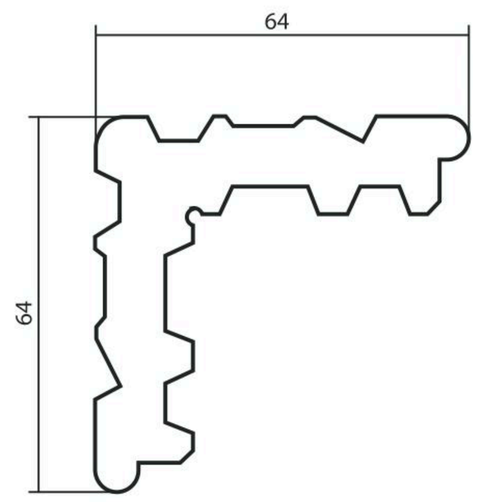

A-2071

S=1,51 СМ²

M=0,409 КГ/М

D=53,3 ММ

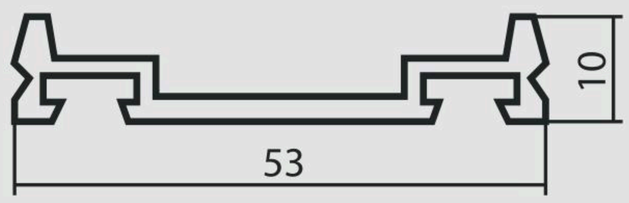

A-2117

S=0,953 СМ²

M=0,258 КГ/М

D=32,5 ММ

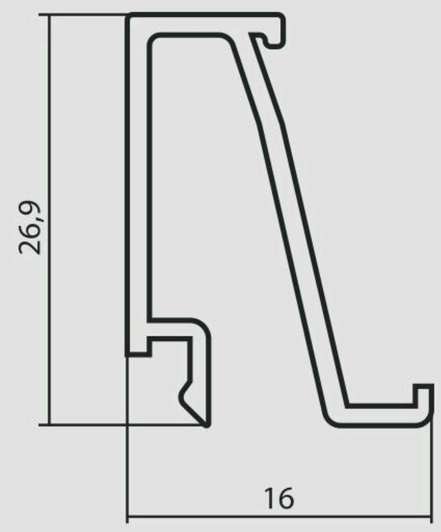

A-2152

S=0,947 СМ²

M=0,257 КГ/М

D=50,8 ММ

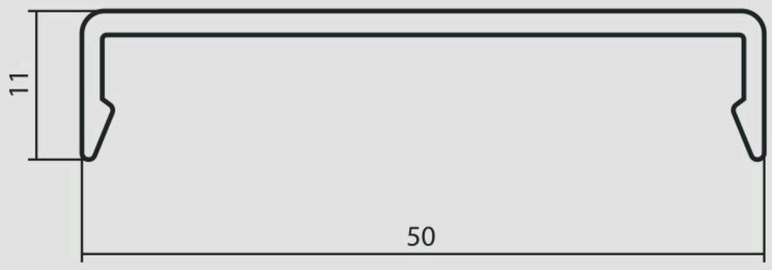

A-2222

S=24,199 СМ²

M=6,558 КГ/М

D=91,5 ММ

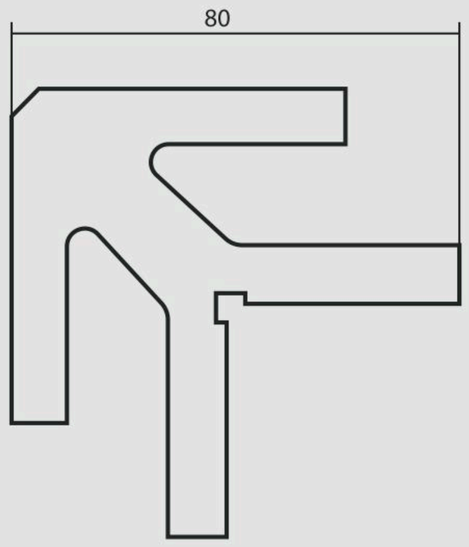

A-2153

S=1,104 СМ²

M=0,299 КГ/М

D=54,2 ММ

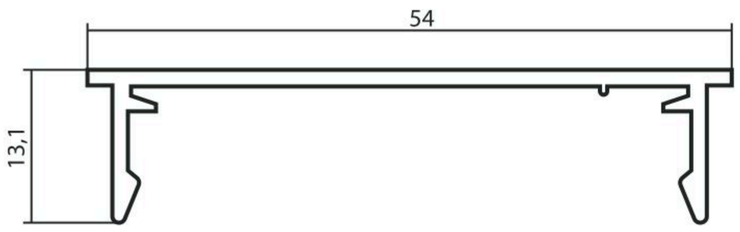

A-2225

S=1,079 СМ²

M=0,292 КГ/М

D=30,6 ММ

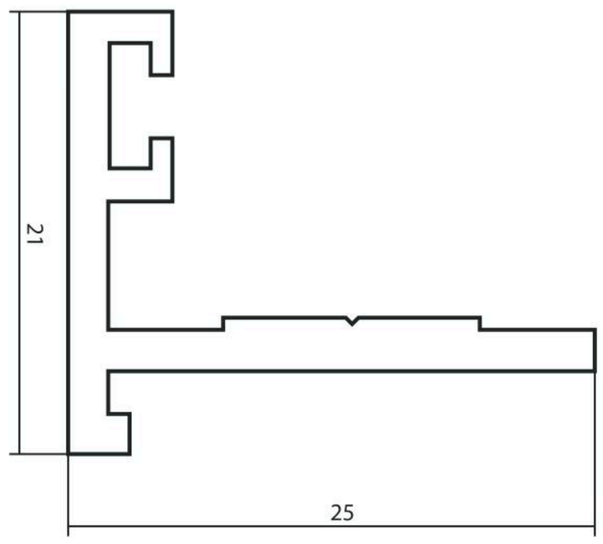

A-2155

S=29,717 СМ²

M=8,053 КГ/М

D=109,1 ММ

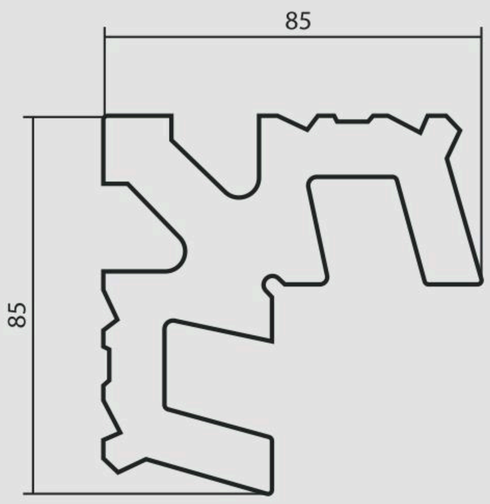

A-2293

S=1,117 СМ²

M=0,303 КГ/М

D=42,2 ММ

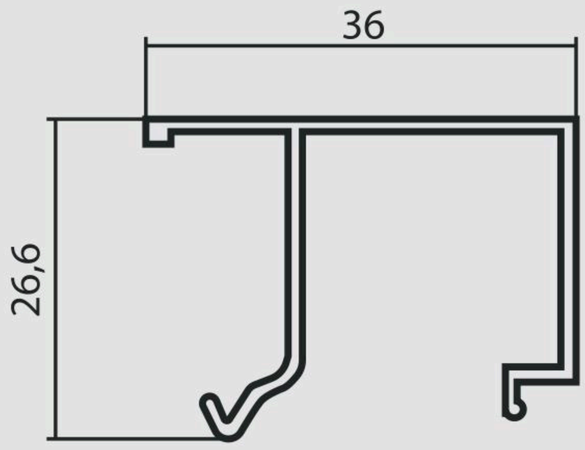

A-2173

S=1,724 СМ²

M=0,467 КГ/М

D=64 ММ

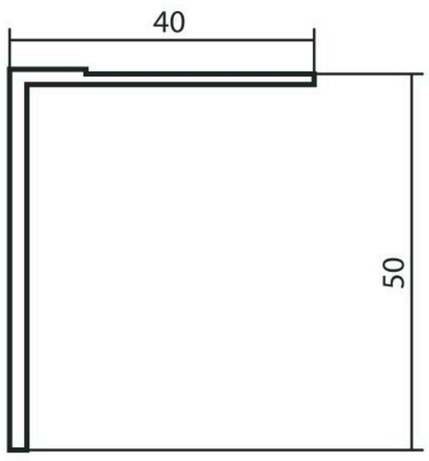

A-2294

S=1,148 СМ²

M=0,311 КГ/М

D=39,7 ММ

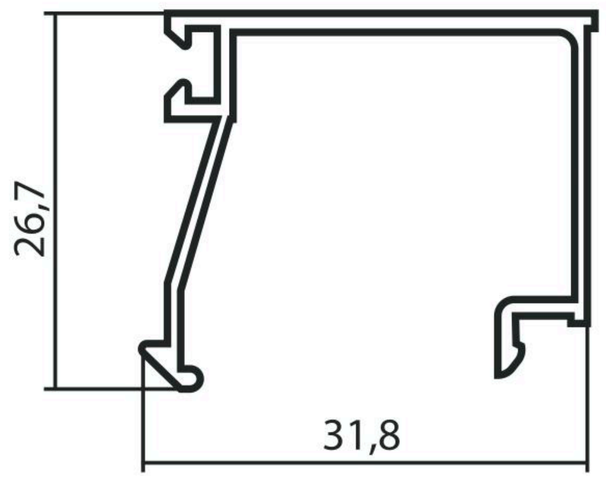

A-2174

S=2,489 СМ²

M=0,675 КГ/М

D=82 ММ

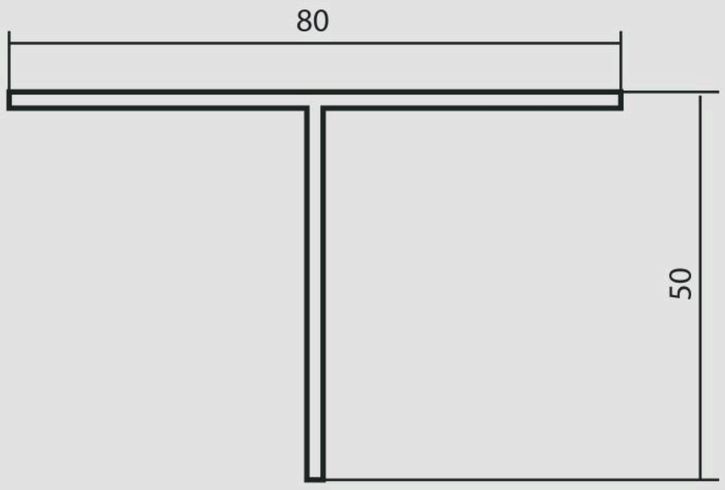

A-2304

S=1,153 СМ²

M=0,312 КГ/М

D=53,1 ММ

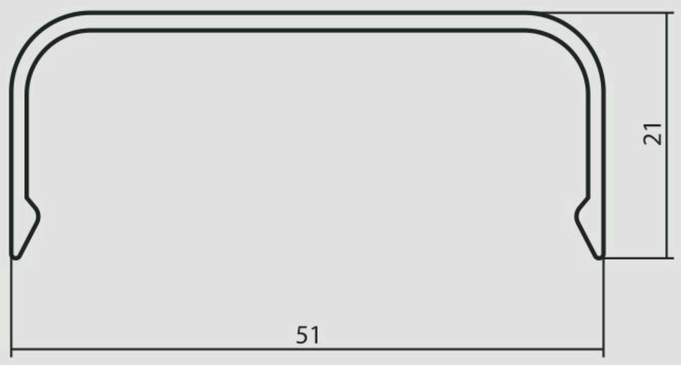

А-2307

S=1,222 СМ²

M=0,331 КГ/М

D=55,0 ММ

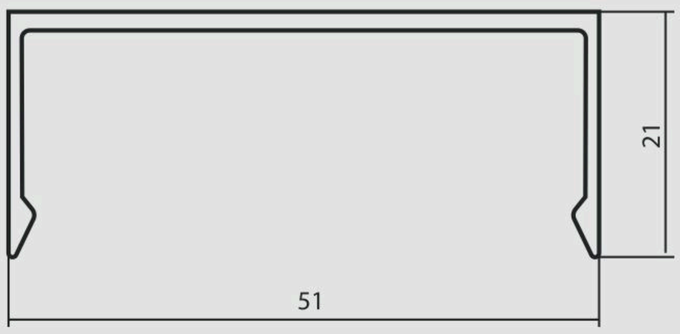

Б-597

S=2,777 СМ²

M=0,753 КГ/М

D=63,68 ММ

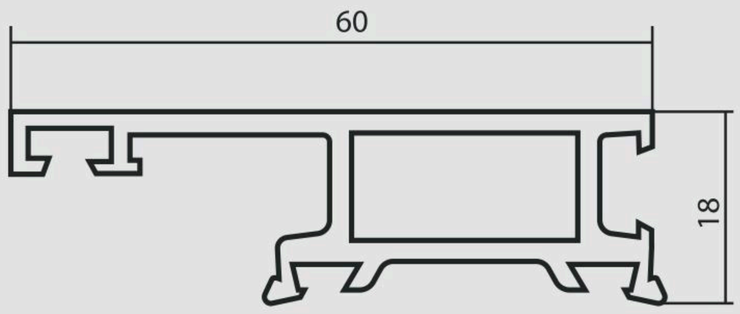

Б-582

S=8,778 СМ²

M=2,379 КГ/М

D=110,8 ММ

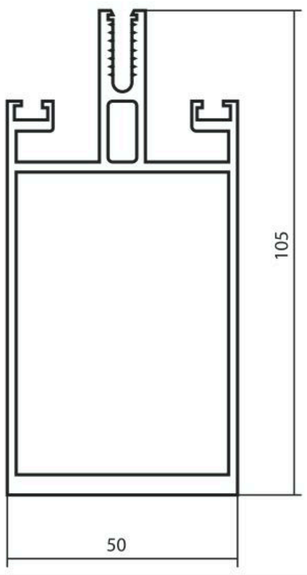

Б-705

S=8,745 СМ²

M=2,370 КГ/М

D=109,1 ММ

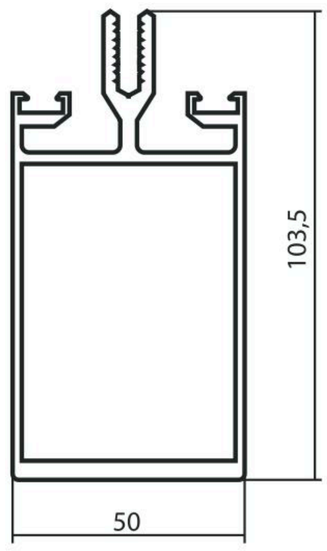

Б-584

S=5,054 СМ²

M=1,370 КГ/М

D=69,4 ММ

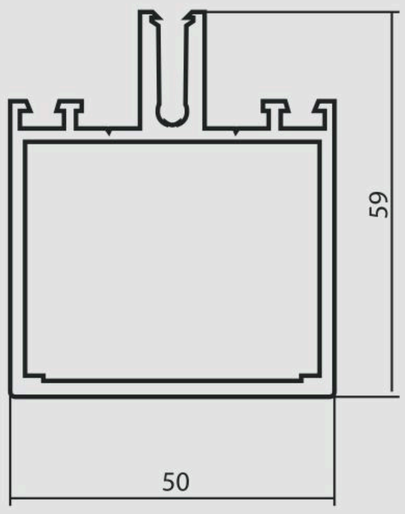

Б-714

S=9,447 СМ²

M=2,551 КГ/М

D=128,4 ММ

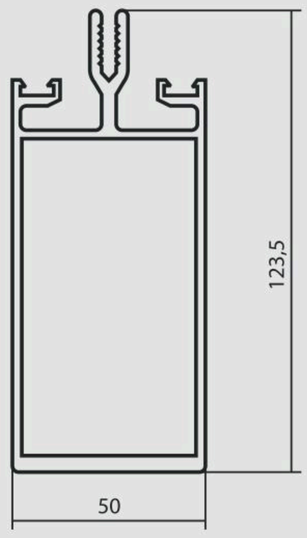

Б-594

S=2,399 СМ²

M=0,650 КГ/М

D=44,11 ММ

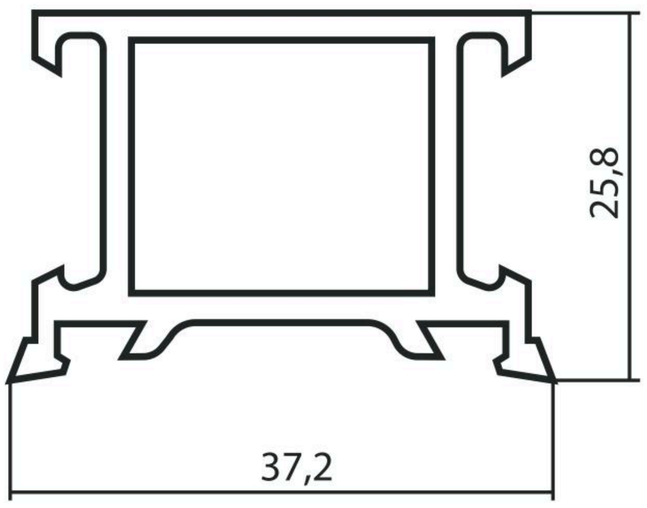

Б-717

S=5,492 СМ²

M=1,483 КГ/М

D=77 ММ

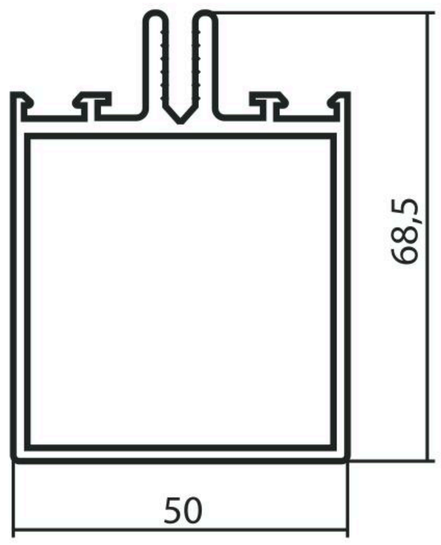

Б-595

S=2,218 СМ²

M=0,601 КГ/М

D=55,14 ММ

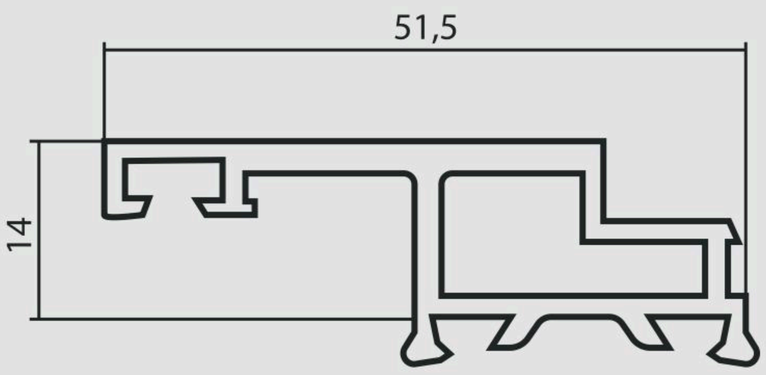

Б-723

S=4,315 СМ²

M=1,169 КГ/М

D=55,4 ММ

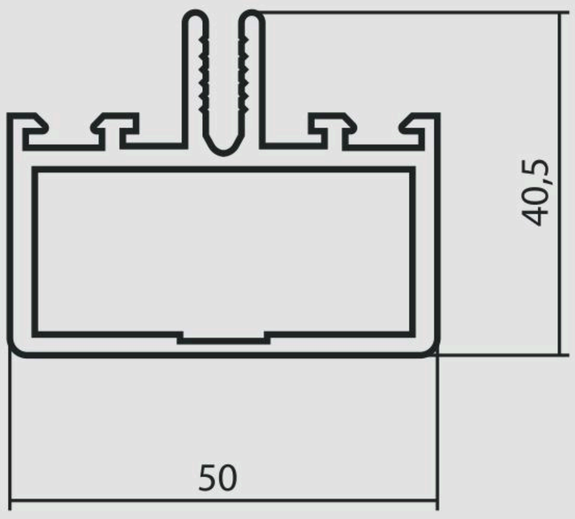

Б-724

S=8,588 СМ²

M=2,327 КГ/М

D=109,1 ММ

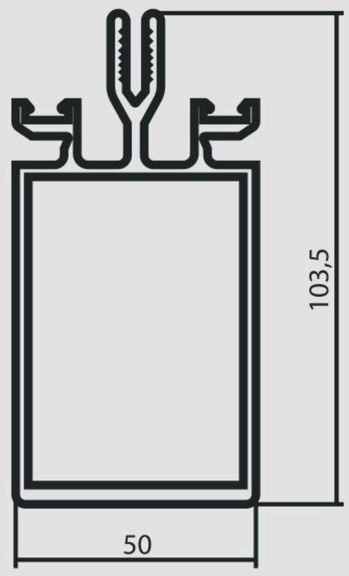

Б-738

S=0,732 СМ²

M=0,198 КГ/М

D=24,9 ММ

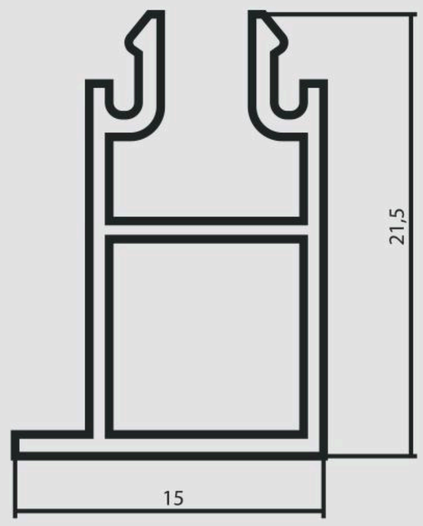

Б-725

S=10,975 СМ²

M=2,974 КГ/М

D=147,5 ММ

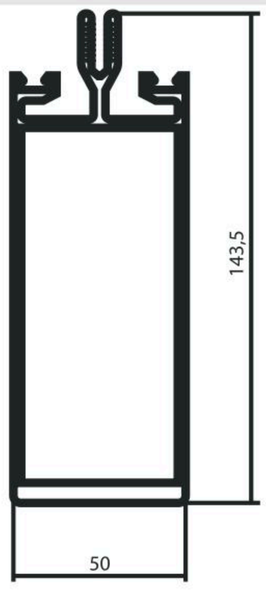

Б-743

S=9,007 СМ²

M=2,441 КГ/М

D=130,6 ММ

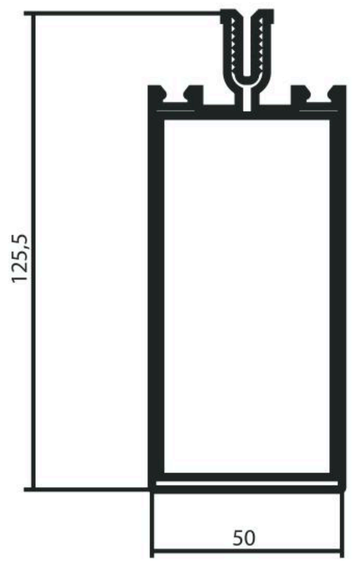

Б-726

S=2,470 СМ²

M=0,667 КГ/М

D=39,9 ММ

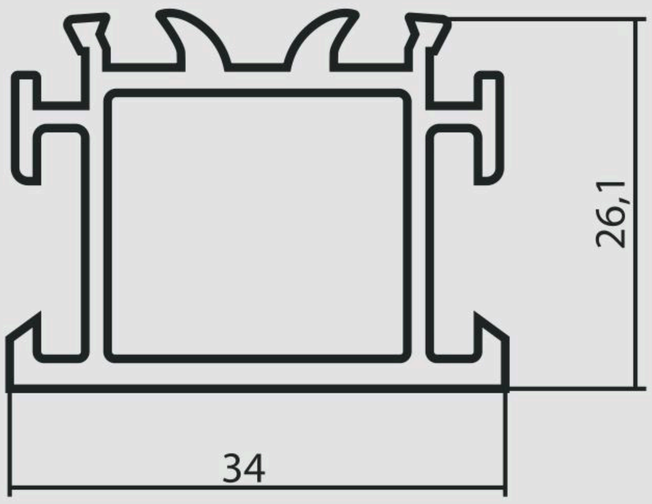

Б-745

S=7,138 СМ²

M=1,927 КГ/М

D=77,1 ММ

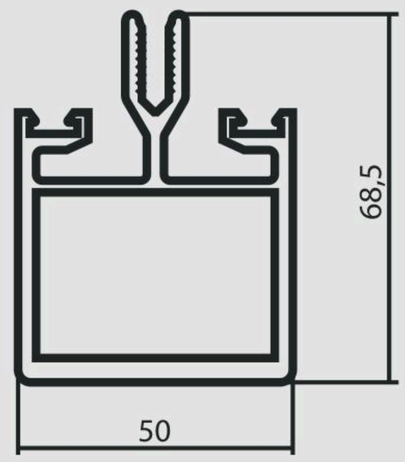

Б-727

S=9,428СМ²

M=2,555 КГ/М

D=128,2 ММ

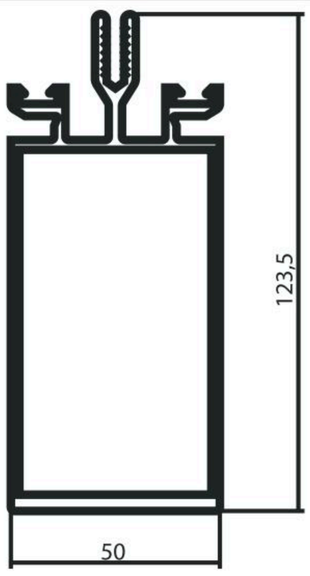

Б-766

S=0,945 СМ²

M=0,256 КГ/М

D=32 ММ

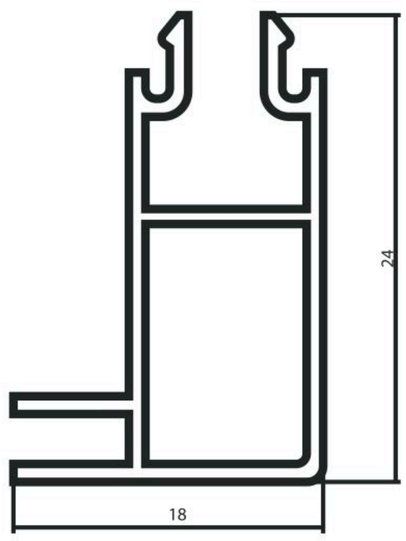

Б-728

S=6,961 СМ²

M=1,886 КГ/М

D=109,1 ММ

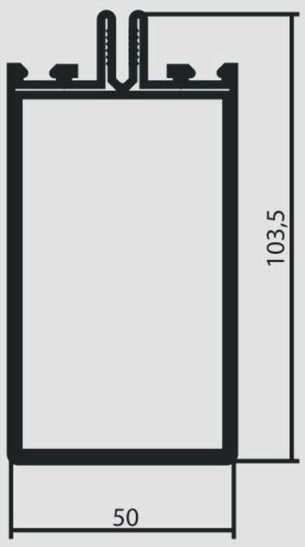

Б-799

S=11,073 СМ²

M=3,002 КГ/М

D=147,5 ММ

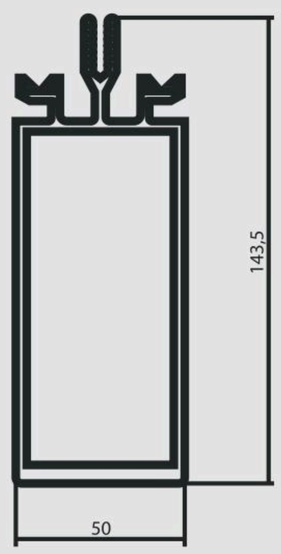

Б-810

S=5,481 СМ²

M=1,486 КГ/М

D=79,2 ММ

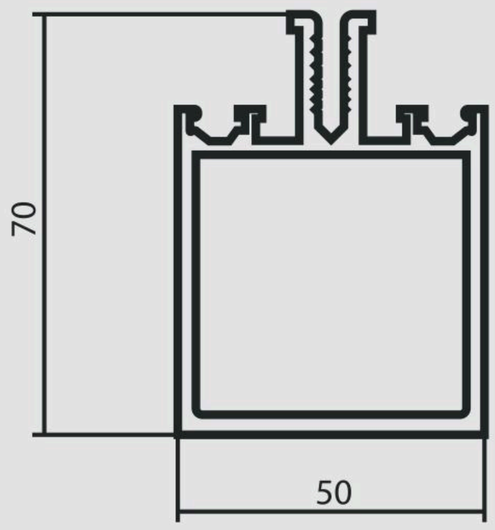

Б-889

S=7,751 СМ²

M=2,104 КГ/М

D=97,0 ММ

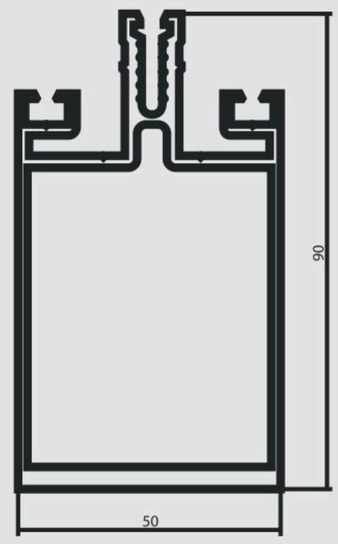

Б-823

S=6,905 СМ²

M=1,864 КГ/М

D=103,1 ММ

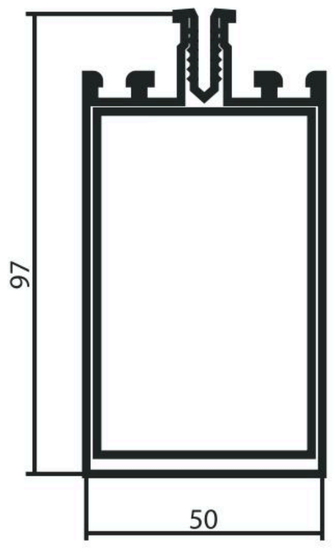

Б-891

S=8,903 СМ²

M=2,413 КГ/М

D=109,4 ММ

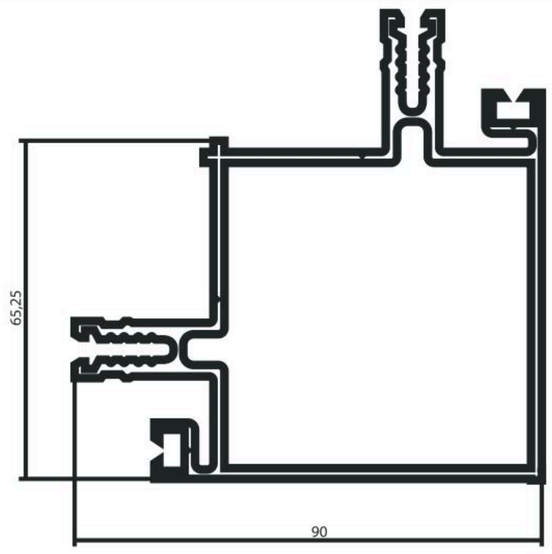

Б-824

S=4,906 СМ²

M=1,325 КГ/М

D=76,4 ММ

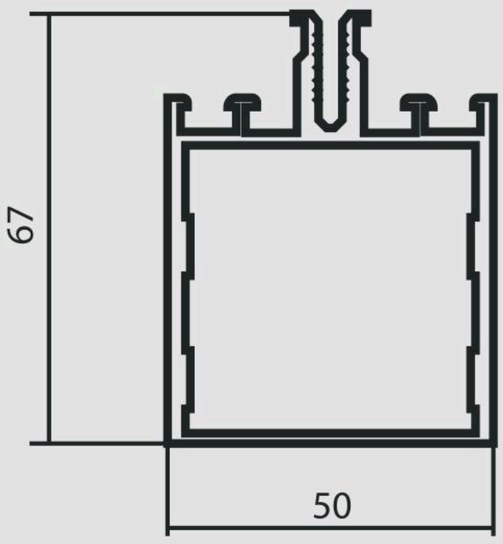

Б-900

S=9,903 СМ²

M=2,684 КГ/М

D=118,4 ММ

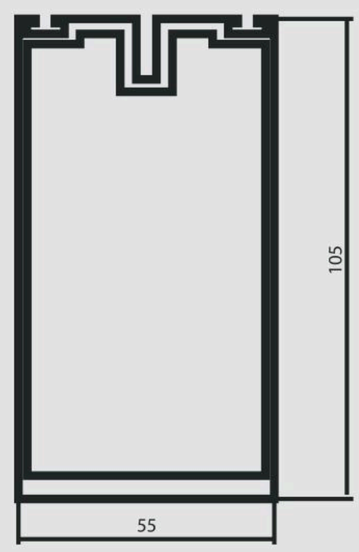

Б-833

S=7,671 СМ²

M=2,079 КГ/М

D=131,5 ММ

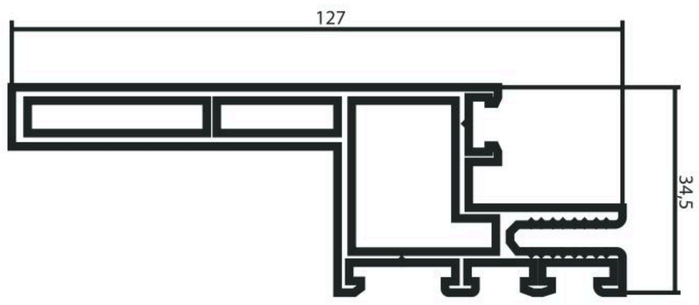

Б-960

S=9,751 СМ²

M=2,643 КГ/М

D=144,6 ММ

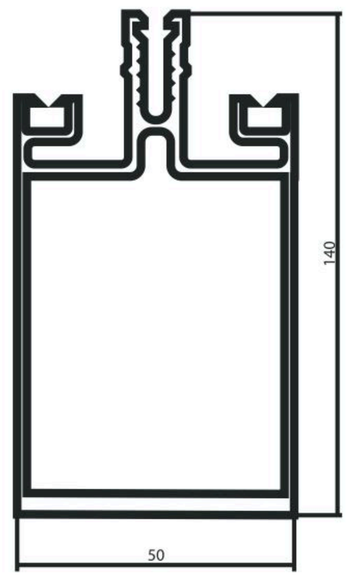

Б-888

S=5,127 СМ²

M=1,389 КГ/М

D=73,6 ММ

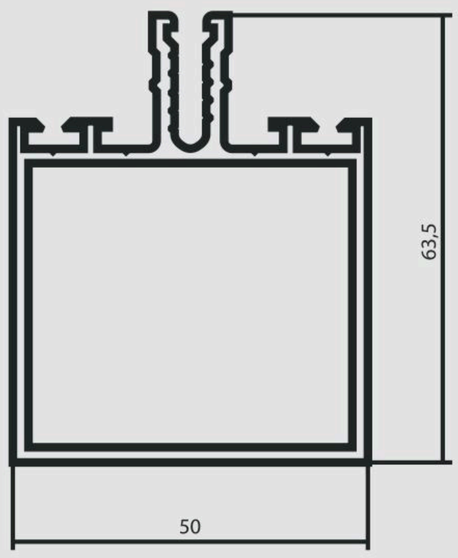

Б-967

S=10,139 СМ²

M=2,748 КГ/М

D=109 ММ

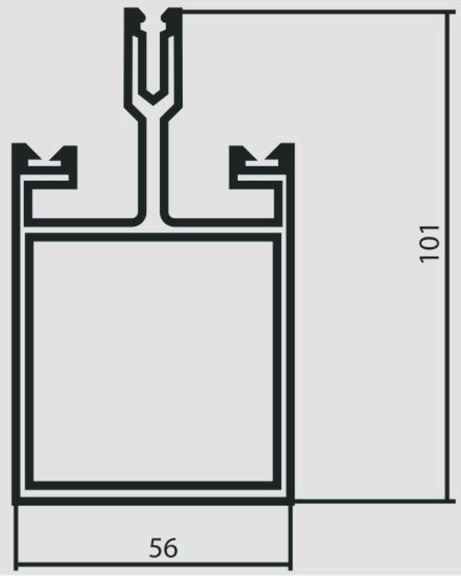

Б-968

S=6,387 СМ²

M=1,731 КГ/М

D=70,6 ММ

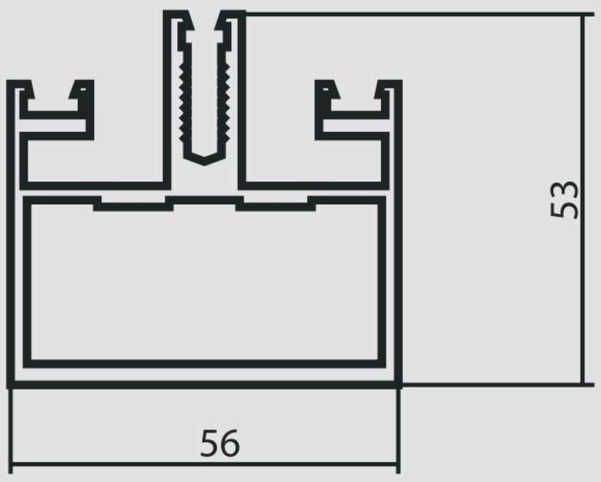

Б-991

S=11,634 СМ²

M=3,153 КГ/М

D=136,9 ММ

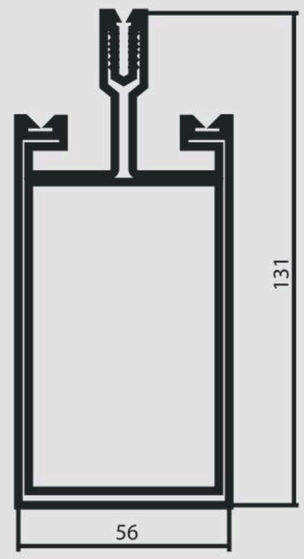

Б-987

S=7,104 СМ²

M=1,925 КГ/М

D=81,9 ММ

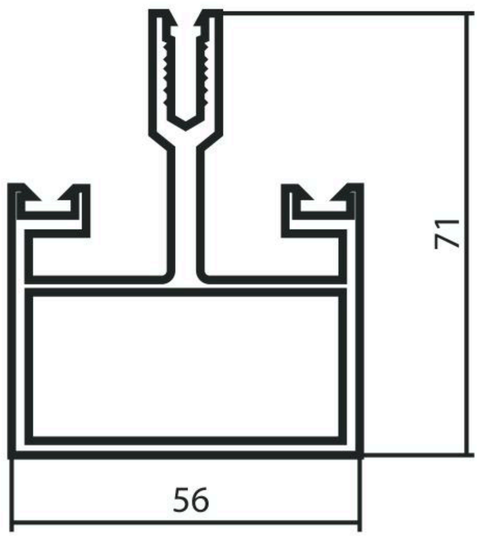

Б-1100

S=14,006 СМ²

M=3,782 КГ/М

D=180 ММ

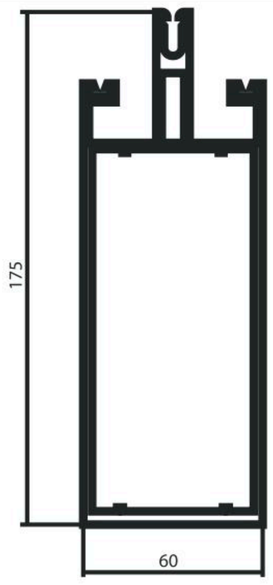

Б-988

S=12,634 СМ²

M=3,424 КГ/М

D=156,1 ММ

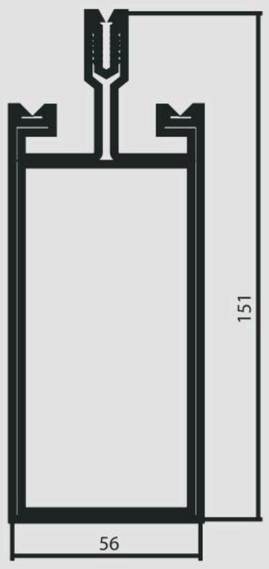

Б-1105

S=5,144 СМ²

M=1,394 КГ/М

D=63,4 ММ

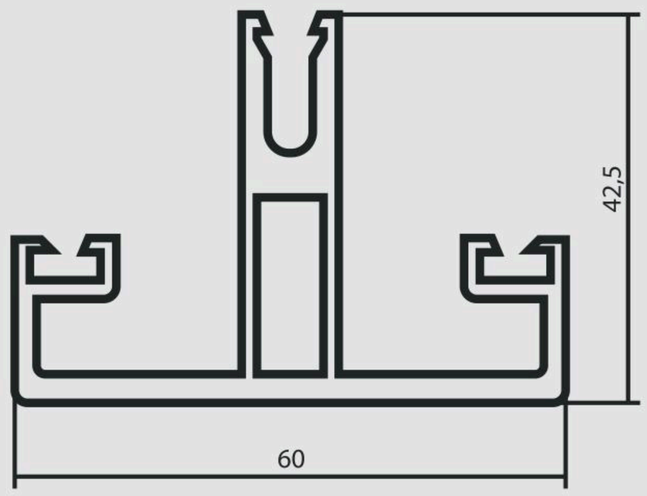

Б-989

S=10,670 СМ²

M=2,892 КГ/М

D=154,5 ММ

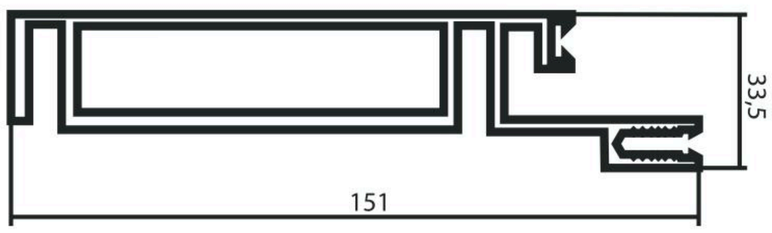

Б-1107

S=8,281 СМ²

M=2,244 КГ/М

D=113,5 ММ

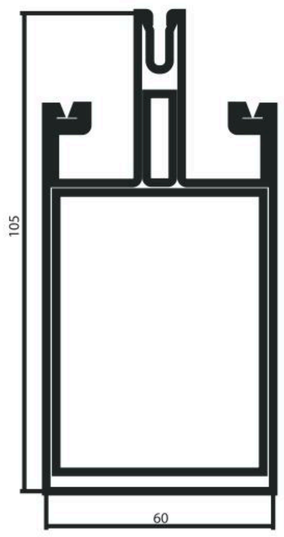

Б-990

S=6,036 СМ²

M=1,636 КГ/М

D=68,6 ММ

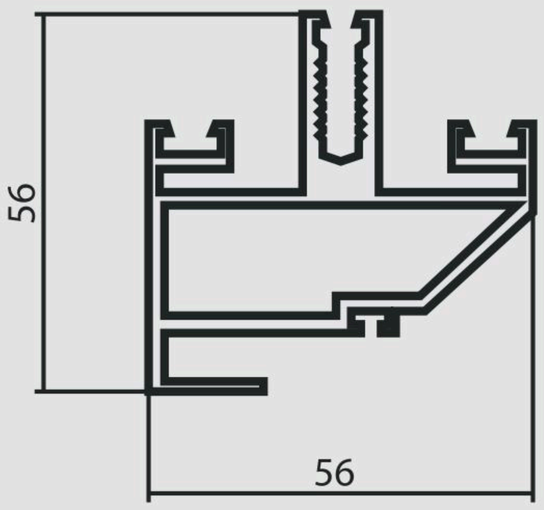

Б-1159

S=11,919 СМ²

M=3,230 КГ/М

D=126,6 ММ

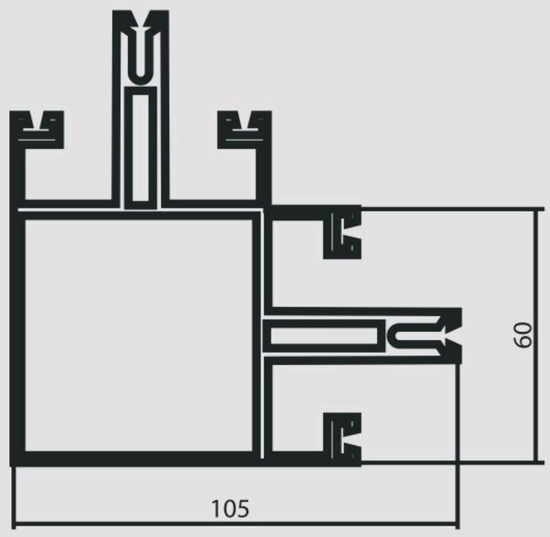

Б-1219

S=6,932 СМ²

M=1,879 КГ/М

D=95,6 ММ

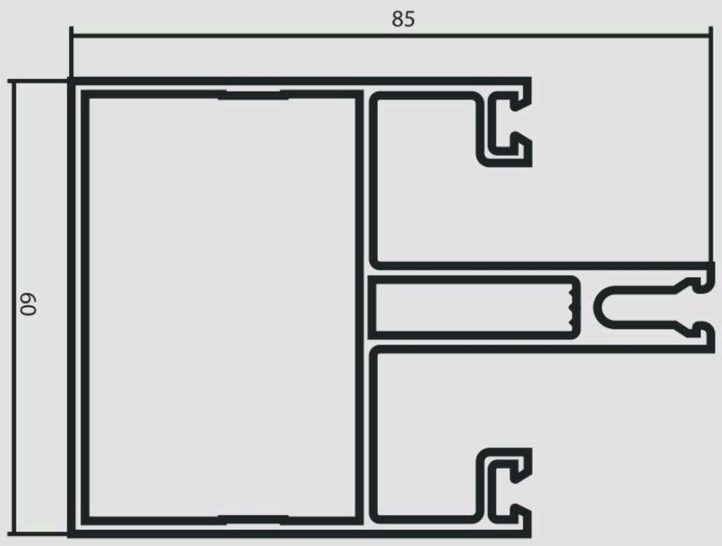

Б-1220

S=11,678 СМ²

M=3,165 КГ/М

D=129,9 ММ

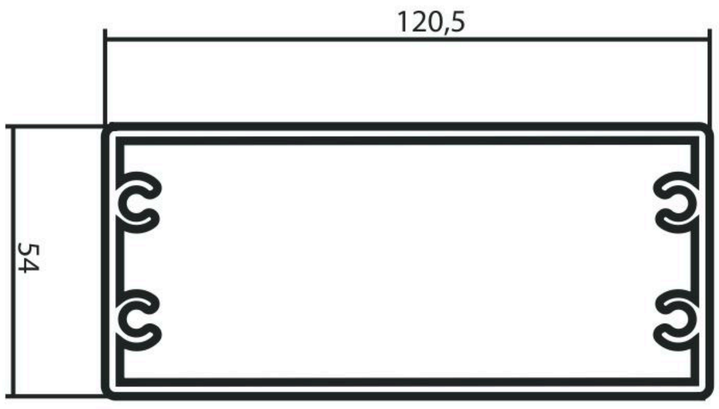

Б-1221

S=8,528 СМ²

M=2,311 КГ/М

D=113,1 ММ

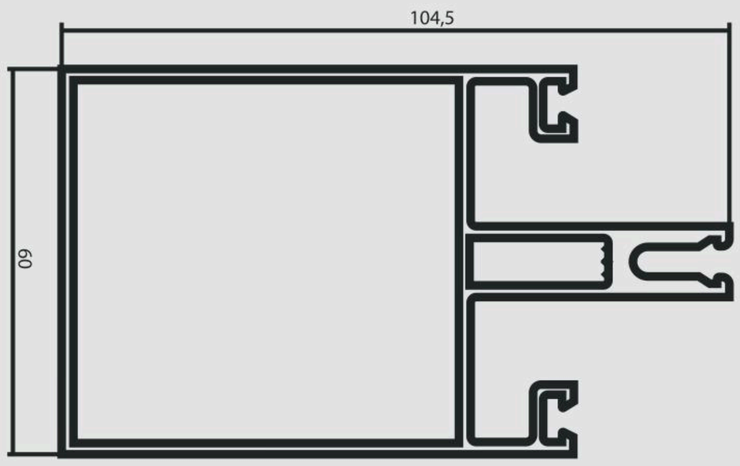

Б-1253

S=7,301 СМ²

M=1,979 КГ/М

D=89,4 ММ

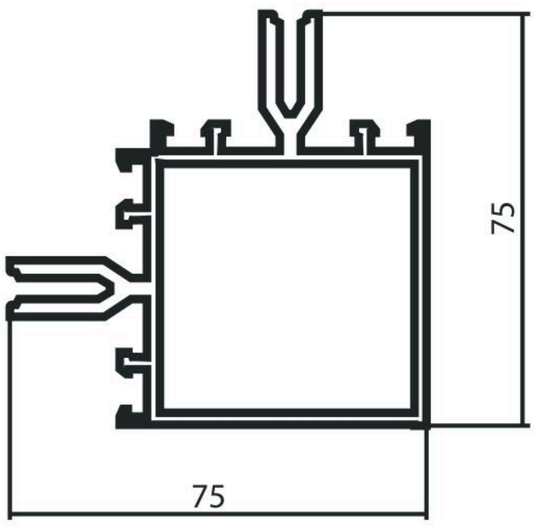

Б-1263

S=8,313 СМ²

M=2,253 КГ/М

D=150,2 ММ

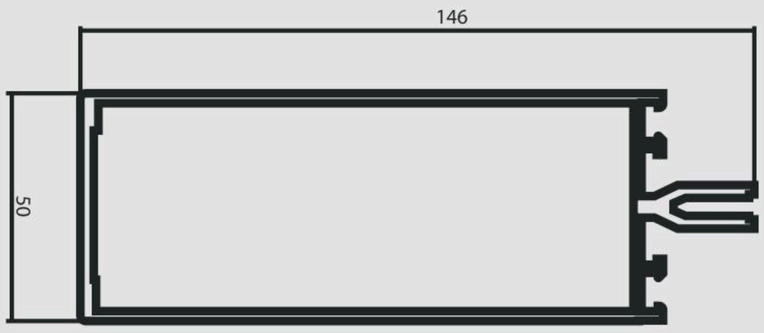

ДВЕРНОЙ ПРОФИЛЬ

VPT-60203-01

S=0,528 СМ²

M=0,143 КГ/М

D=23,5 ММ

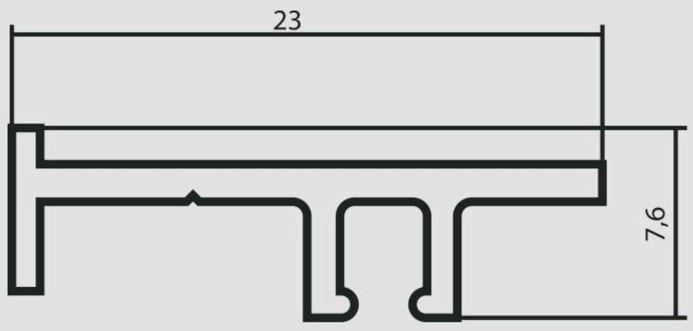

VPT-60232

S=2,93 СМ²

M=0,794 КГ/М

D=79,8 ММ

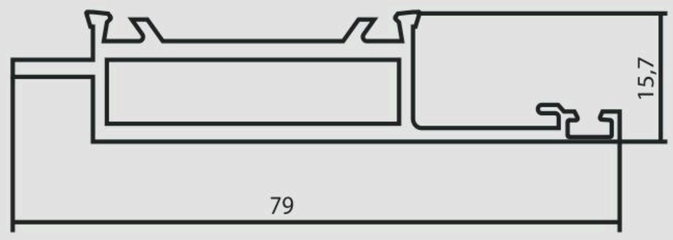

VPT-60204

S=1,088 СМ²

M=0,295 КГ/М

D=37,5 ММ

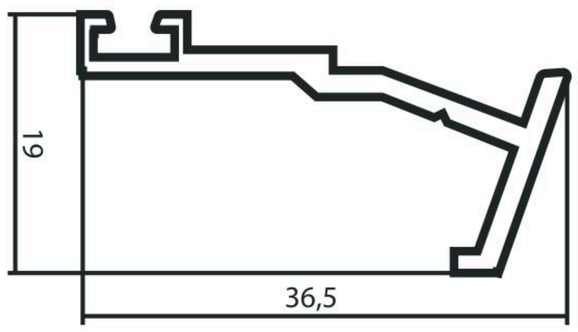

VPT-60242

S=3,003 СМ²

M=30,814 КГ/М

D=76,5 ММ

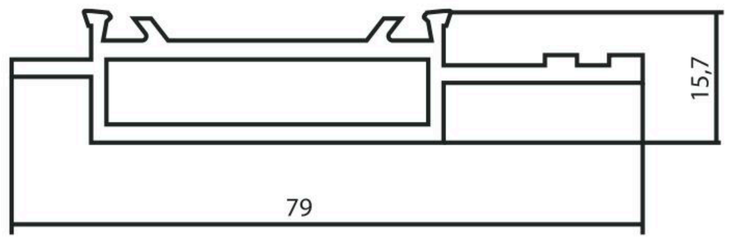

VPT-60211

S=3,836 СМ²

M=1,04 КГ/М

D=75,2 ММ

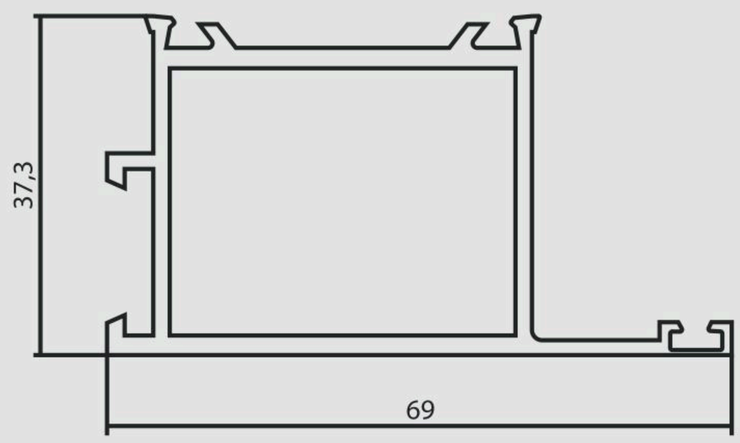

VPT-60251

S=2,741 СМ²

M=0,743 КГ/М

D=69,1 ММ

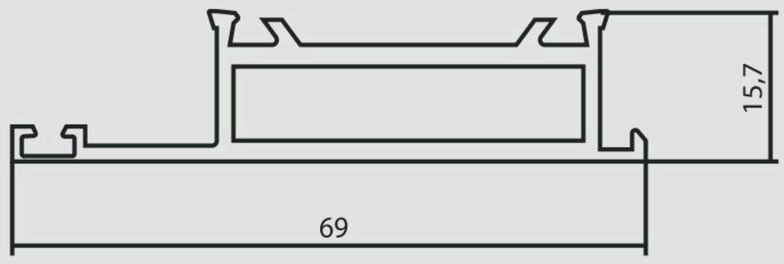

VPT-60221

S=3,179 СМ²

M=0,862 КГ/М

D=91,1 ММ

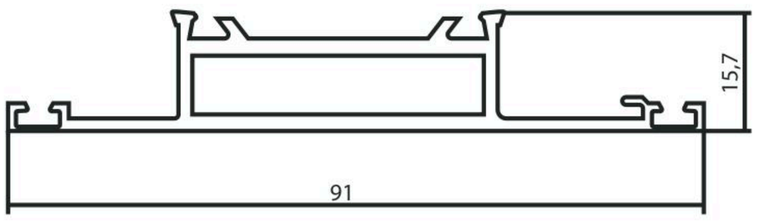

VPT-60271-1

S=3,268 СМ²

M=0,886 КГ/М

D=96,1 ММ

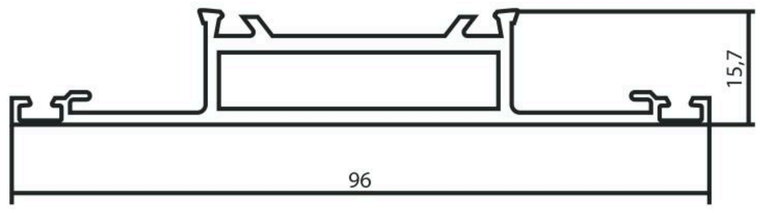

VPT-60222

S=3,587 СМ²

M=0,972 КГ/М

D=62,4 ММ

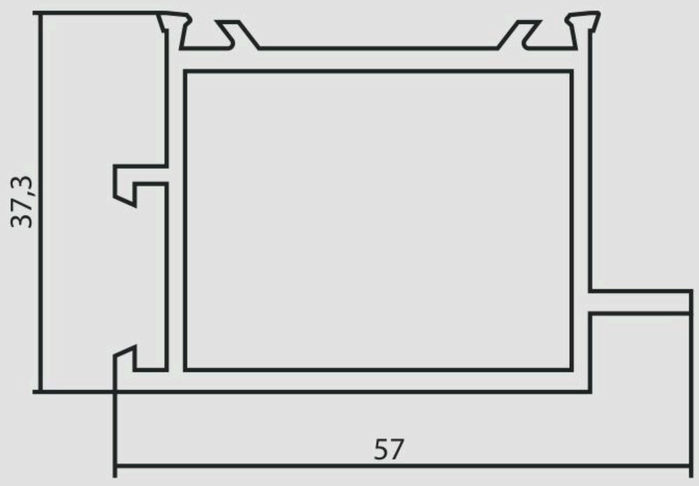

VPT-60272

S=3,64 СМ²

M=0,986 КГ/М

D=61 ММ

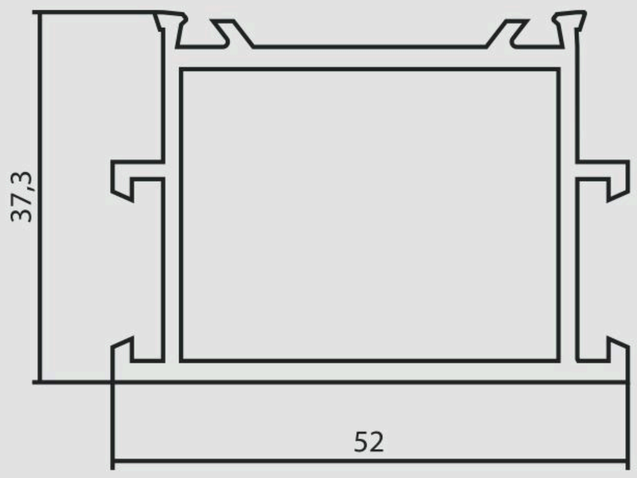

VPT-60281

S=5,24 СМ²

M=1,42 КГ/М

D=95,9 ММ

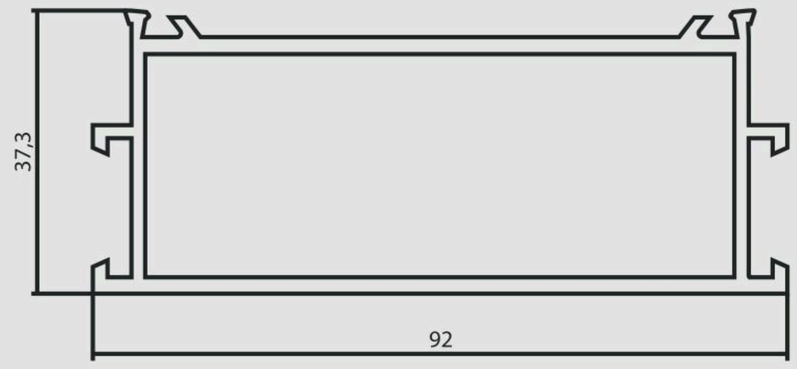

A-0087

S=2,13 СМ²

M=0,577 КГ/М

D=48,5 ММ

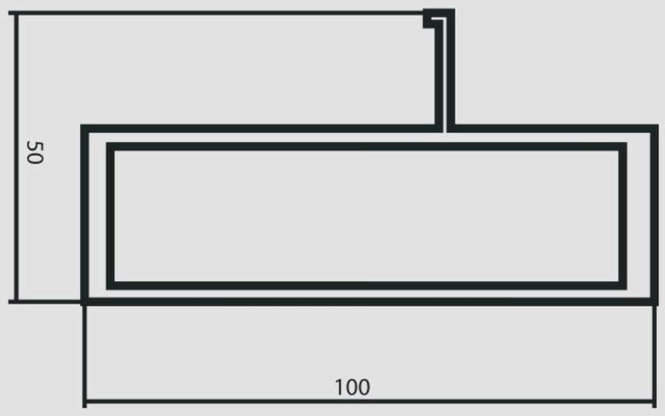

VPT-60282

S=4,518 СМ²

M=1,224 КГ/М

D=114,1 ММ

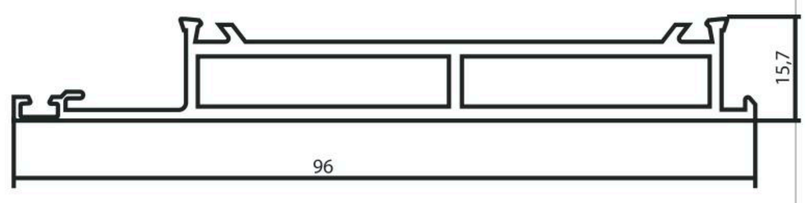

A-0119

S=2,992 СМ²

M=0,811 КГ/М

D=45 ММ

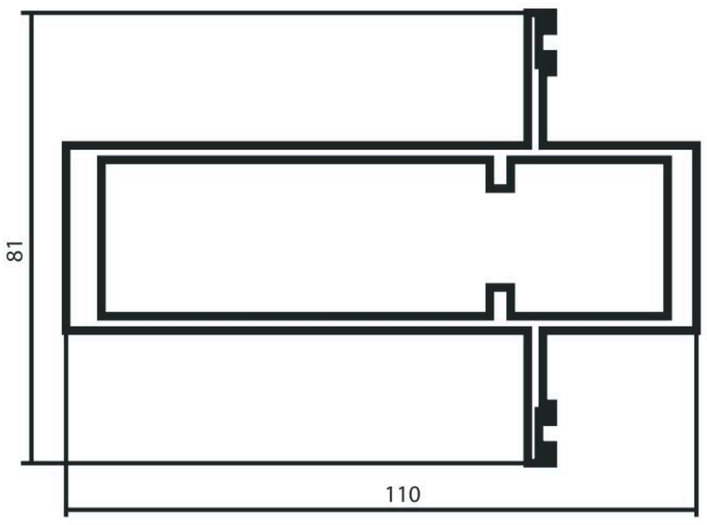

VPT-60291-01

S=1,611 СМ²

M=0,437 КГ/М

D=30,6 ММ

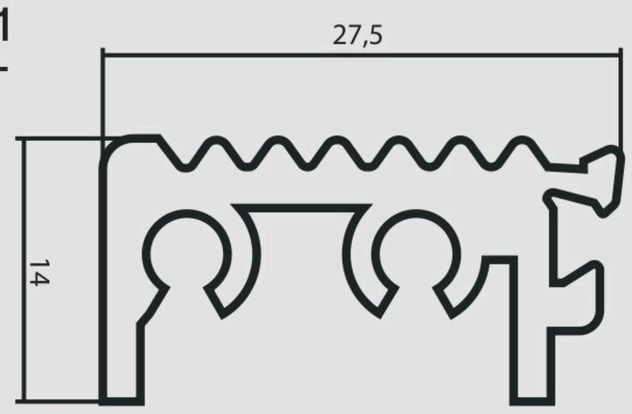

A-0302

S=10,45 СМ²

M=2,83 КГ/М

D=145 ММ

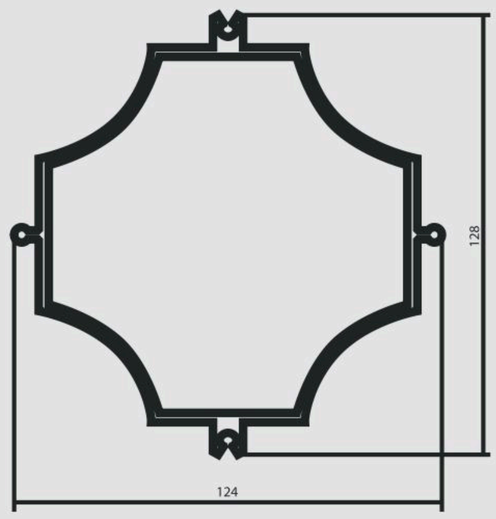

VPT-60292-01

S=0,586 СМ²

M=0,159 КГ/М

D=16,4 ММ

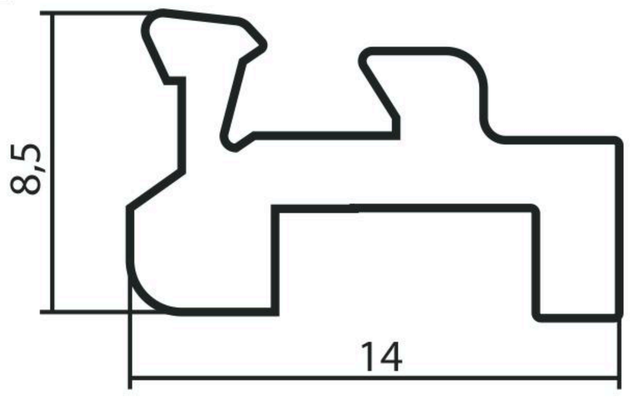

A-0410

S=4,2 СМ²

M=1,13 КГ/М

D=106 ММ

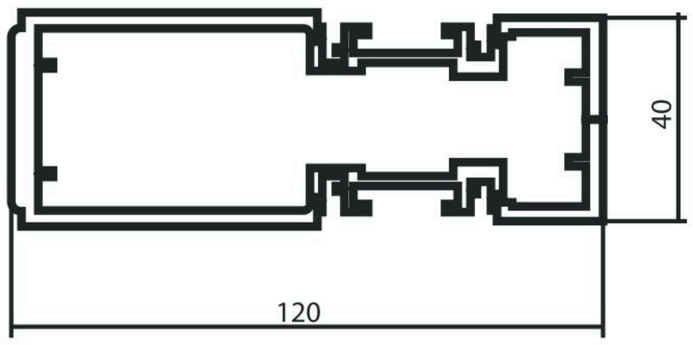

A-0077

S=3,163 СМ²

M=0,857 КГ/М

D=58 ММ

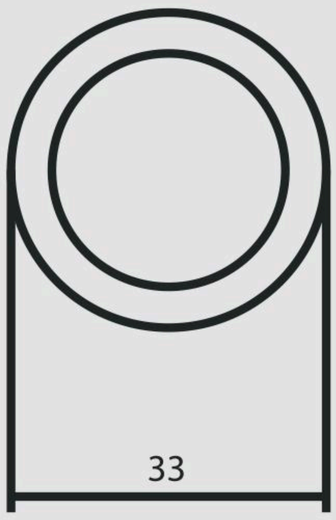

A-0436

S=0,896 СМ²

M=0,243 КГ/М

D=20 ММ

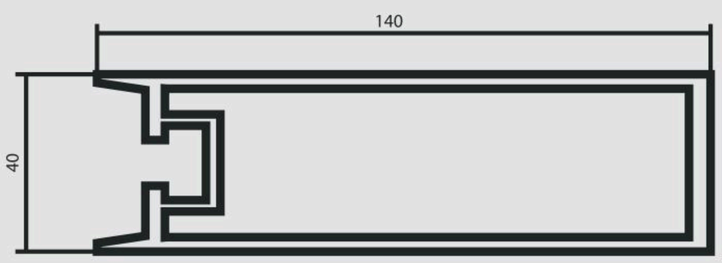

A-0482

S=0,502 СМ²

M=0,136 КГ/М

D=8 ММ

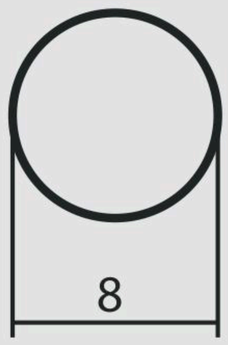

A-0706

S=1,81 СМ²

M=0,49 КГ/М

D=55 ММ

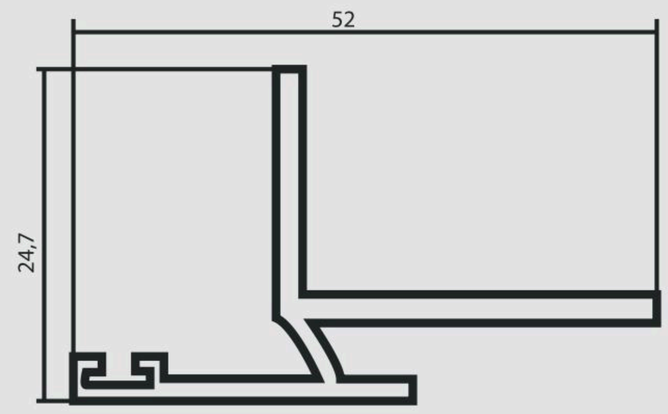

A-0568

S=1,2 СМ²

M=0,325 КГ/М

D=31 ММ

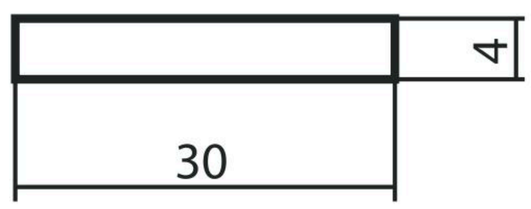

A-0708

S=2,47 СМ²

M=0,67 КГ/М

D=72 ММ

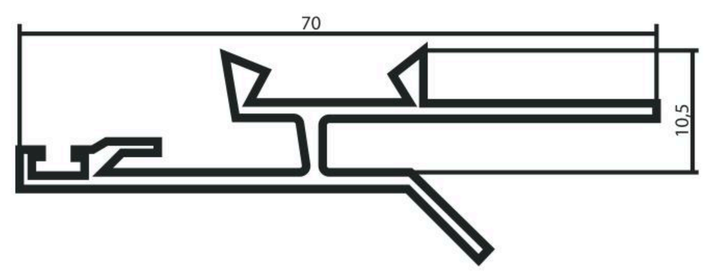

A-0583

S=1,1 СМ²

M=0,3 КГ/М

D=42 ММ

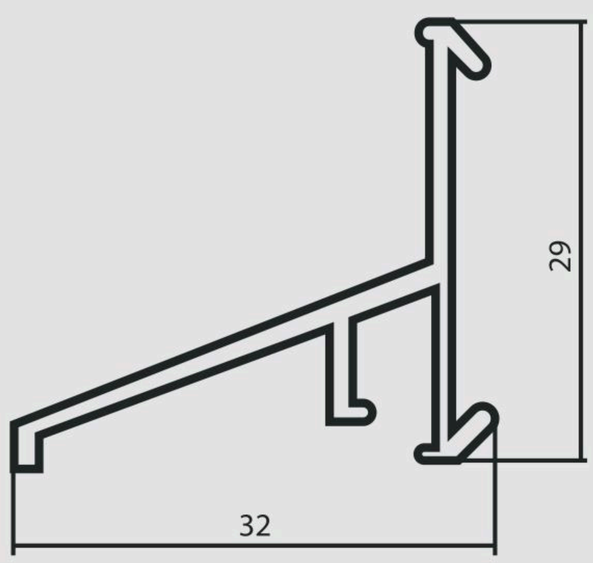

A-0714

S=2,01 СМ²

M=0,545 КГ/М

D=30 ММ

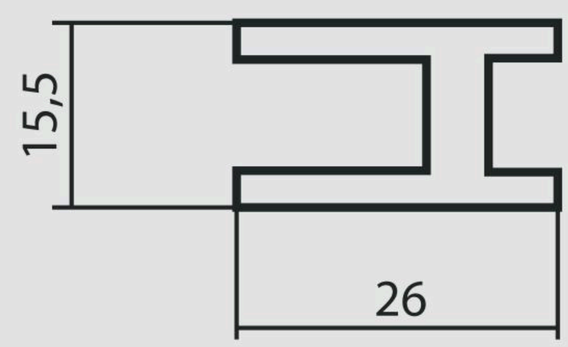

A-0668

S=3 СМ²

M=0,813 КГ/М

D=33 ММ

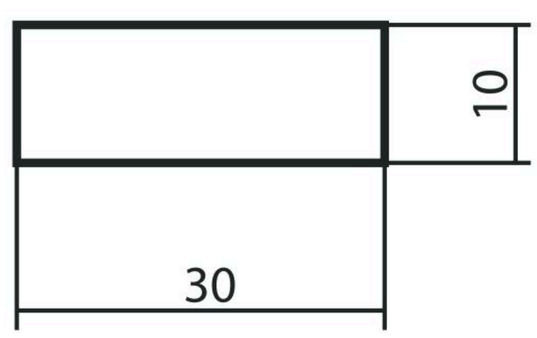

A-0741

S=4,27 СМ²

M=1,157 КГ/М

D=80 ММ

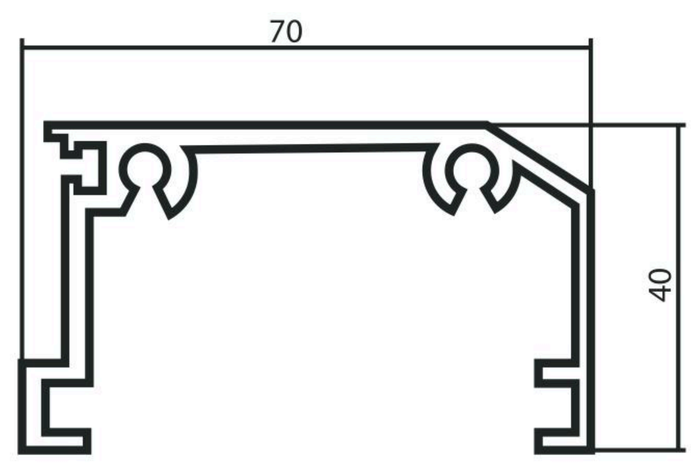

A-0677

S=0,70 СМ²

M=0,19 КГ/М

D=27 ММ

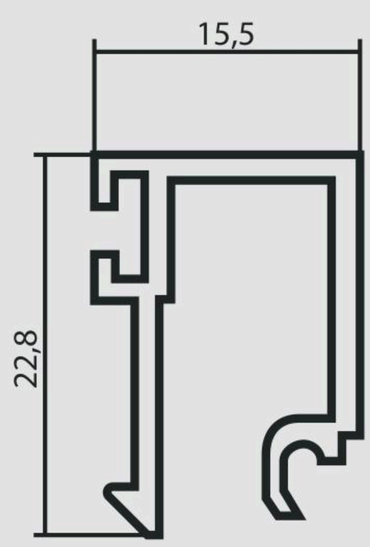

A-0742

S=4,853 СМ²

M=1,315 КГ/М

D=86 ММ

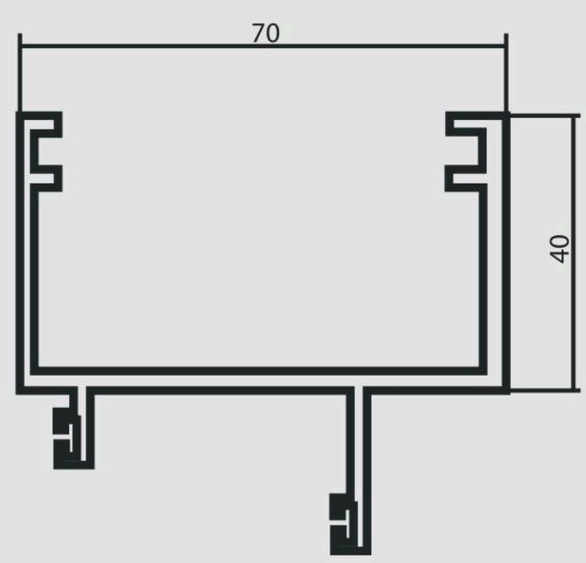

A-0743

S=5,5 СМ²

M=1,491 КГ/М

D=84 ММ

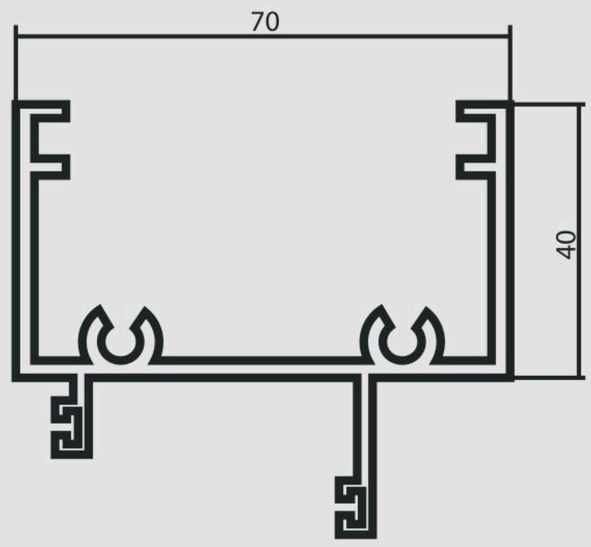

A-0899

S=1,45 СМ²

M=0,393 КГ/М

D=51 ММ

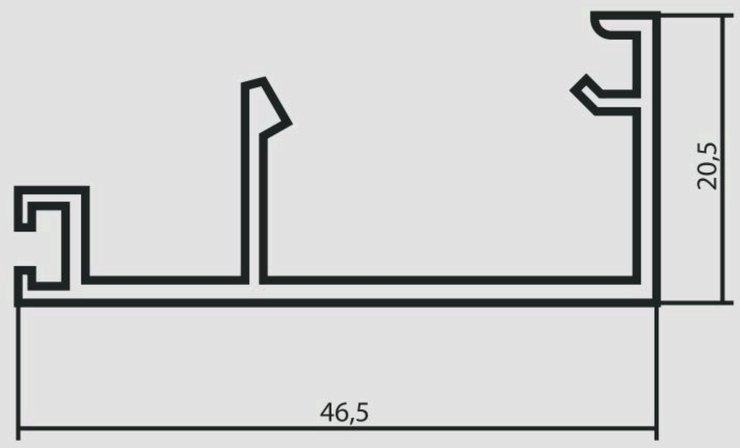

A-0744

S=3,8 СМ²

M=1,03 КГ/М

D=80 ММ

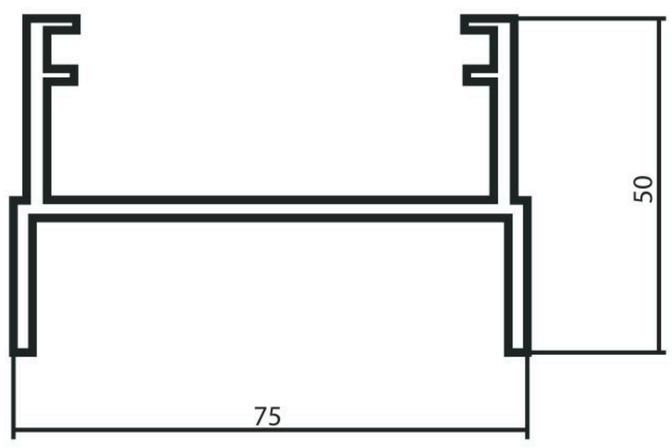

A-0941

S=0,88 СМ²

M=0,238 КГ/М

D=22,4 ММ

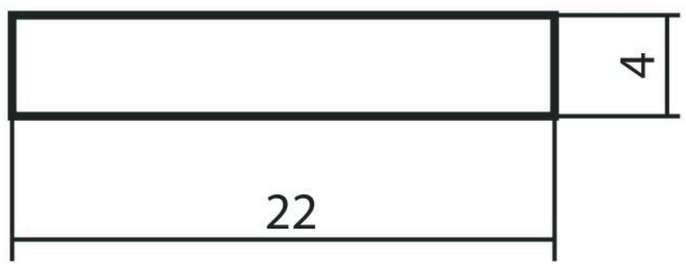

A-0745

S=1,479 СМ²

M=0,391 КГ/М

D=57 ММ

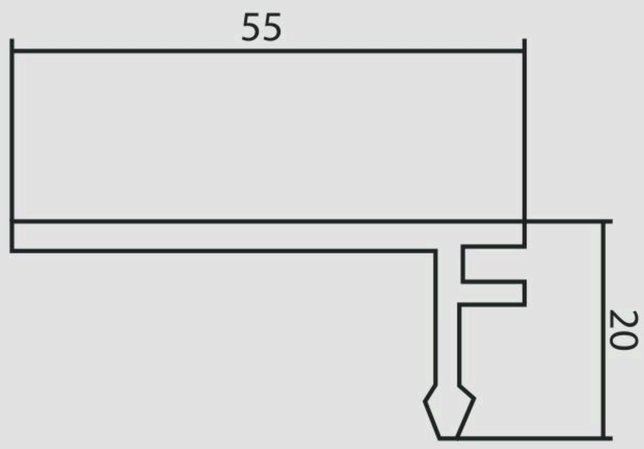

A-0942

S=1,04 СМ²

M=0,282 КГ/М

D=23,4 ММ

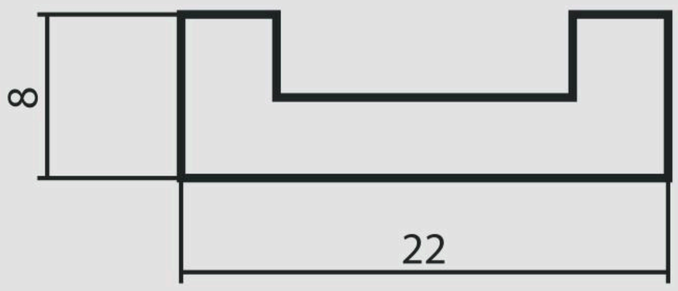

A-0746

S=1,12 СМ²

M=0,3 КГ/М

D=54 ММ

A-0954

S=1,309 СМ²

M=0,355 КГ/М

D=59 ММ

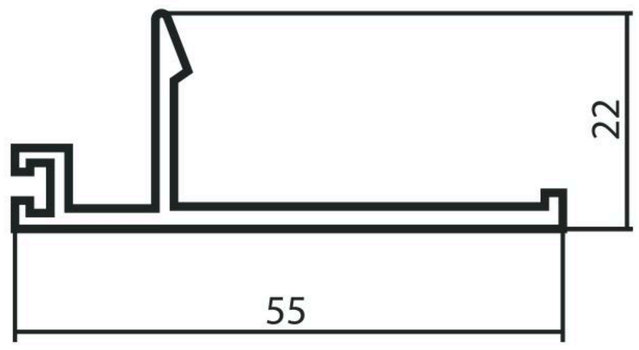

A-0747

S=1,2 СМ²

M=0,325 КГ/М

D=44 ММ

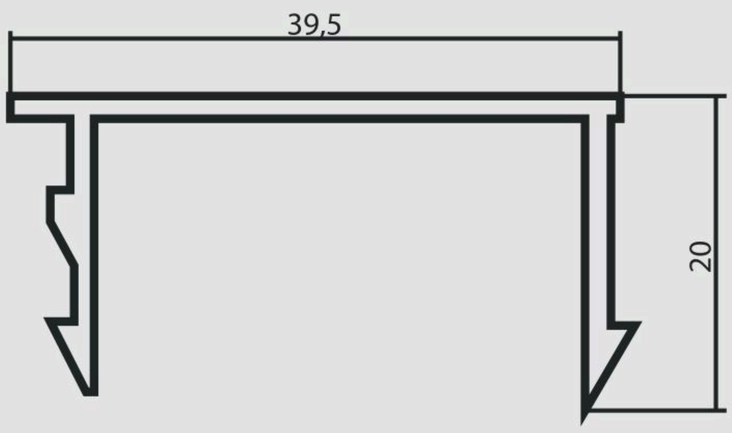

A-0972

S=1,35 СМ²

M=0,366 КГ/М

D=39 ММ

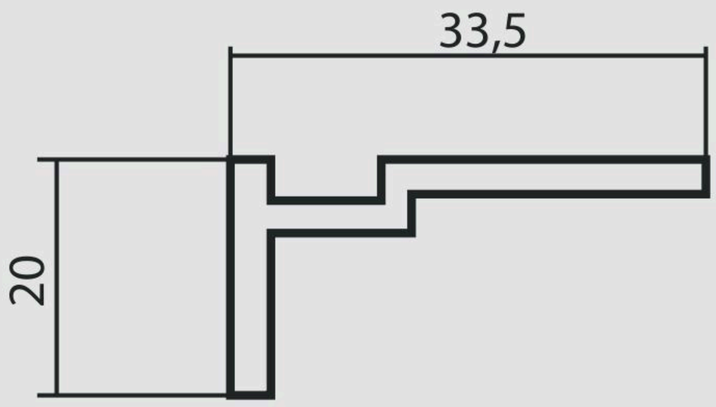

A-1018

S=5,61 СМ²

M=1,54 КГ/М

D=89 ММ

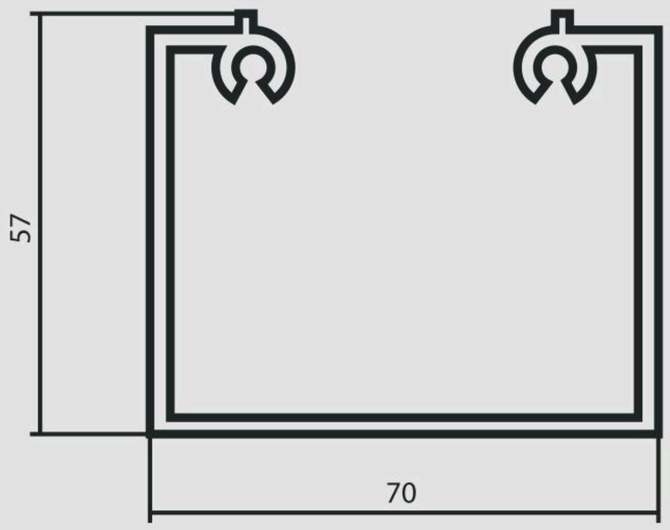

A-1079

S=9 СМ²

M=2,47 КГ/М

D=138 ММ

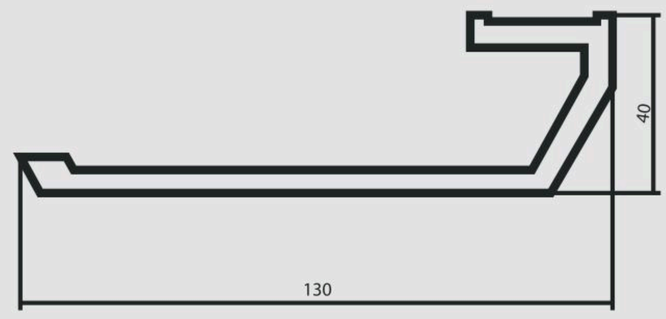

A-1046 И

S=4,40 СМ²

M=1,195 КГ/М

D=93 ММ

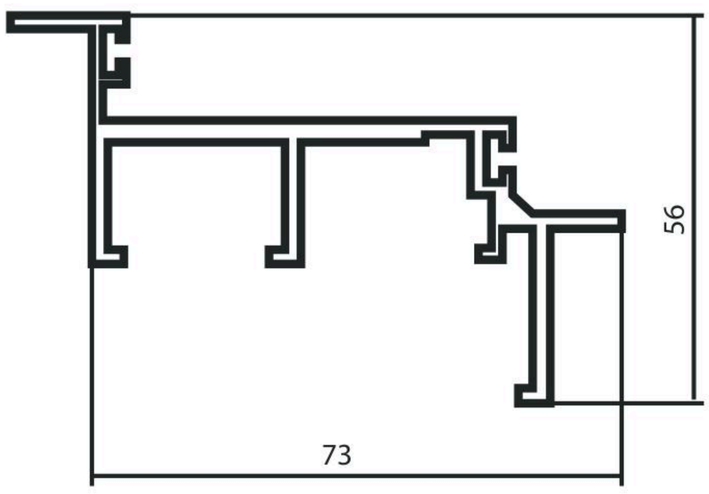

A-1112

S=5,82 СМ²

M=1,58 КГ/М

D=115 ММ

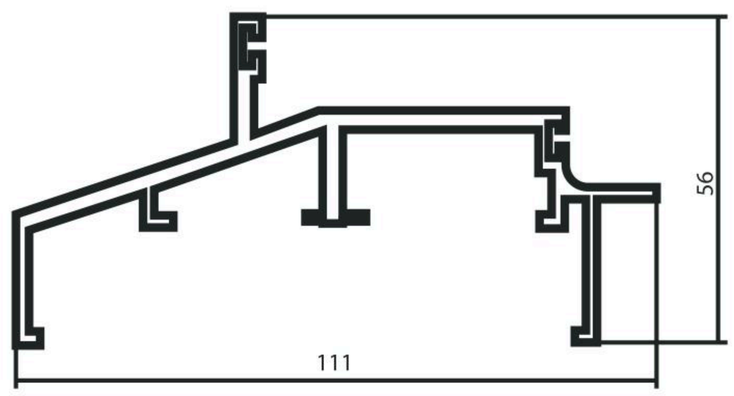

A-1055

S=5,25 СМ²

M=1,694 КГ/М

D=77,5 ММ

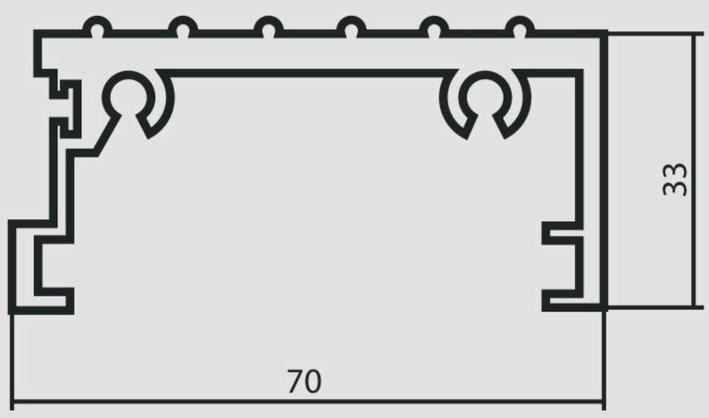

A-1115

S=0,96 СМ²

M=0,26 КГ/М

D=39 ММ

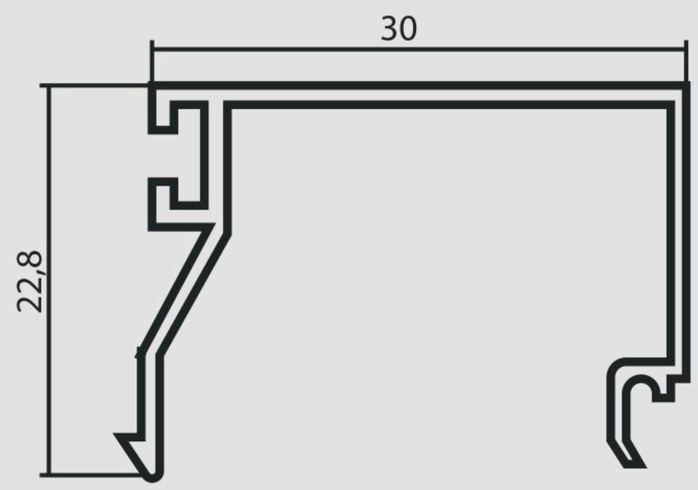

A-1066

S=1,44 СМ²

M=0,39 КГ/М

D=37 ММ

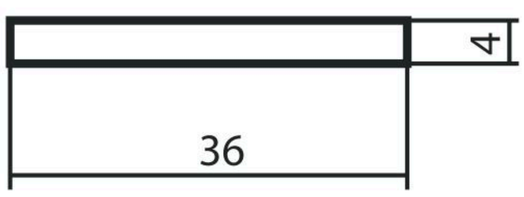

A-1116

S=0,80 СМ²

M=0,217 КГ/М

D=31 ММ

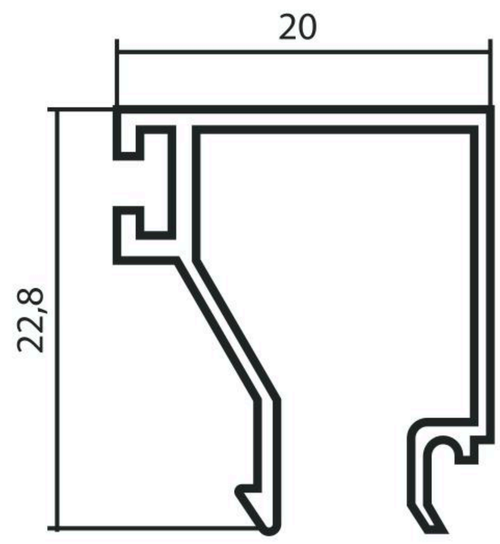

A-1073

S=3,48 СМ²

M=0,942 КГ/М

D=43 ММ

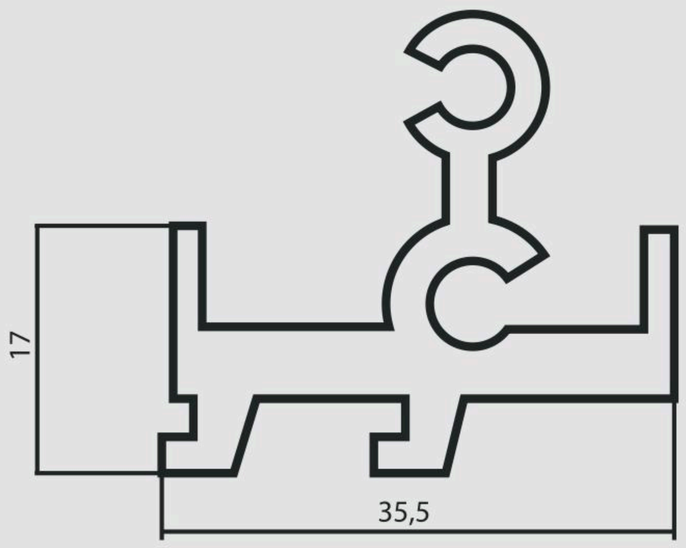

A-1137

S=0,6 СМ²

M=0,163 КГ/М

D=15,5 ММ

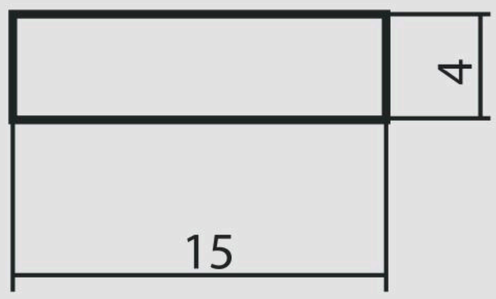

A-1180

S=3,46 СМ²

M=0,94 КГ/М

D=58 ММ

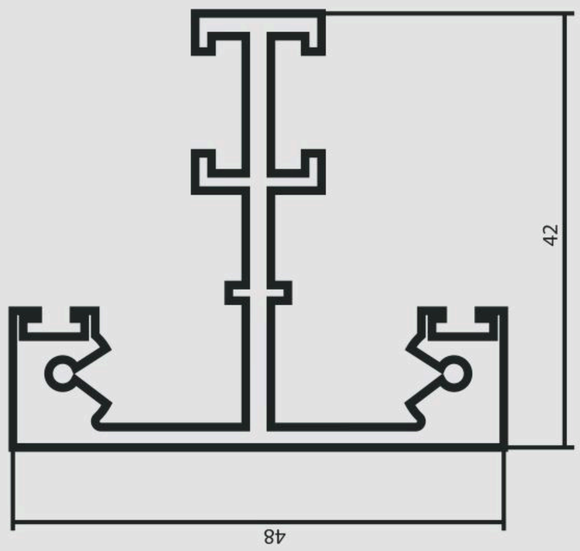

A-1222

S=2,8 СМ²

M=0,759 КГ/М

D=70,1 ММ

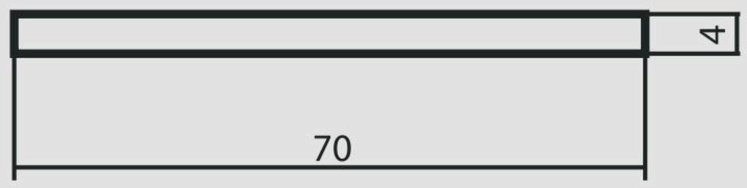

A-1207

S=1,581 СМ²

M=0,428 КГ/М

D=53,9 ММ

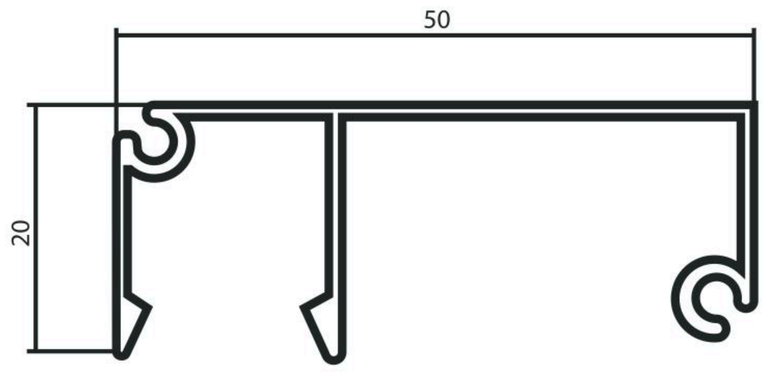

A-1224

S=1,356 СМ²

M=0,367 КГ/М

D=115 ММ

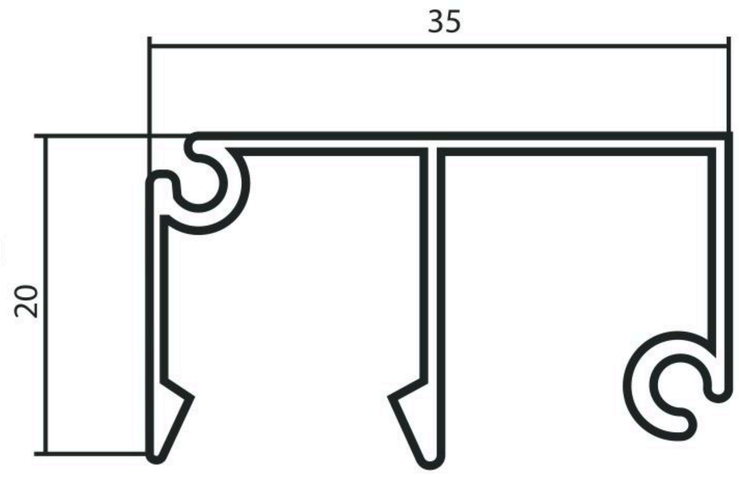

A-1208

S=1,076 СМ²

M=0,292 КГ/М

D=38 ММ

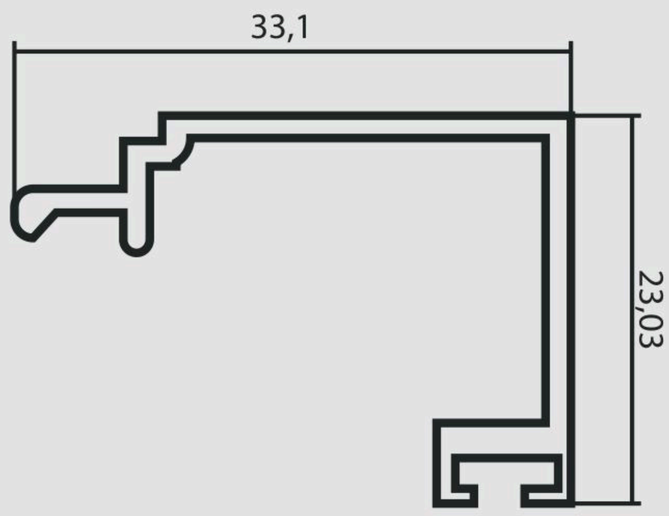

A-1225

S=4,74 СМ²

M=1,285 КГ/М

D=70 ММ

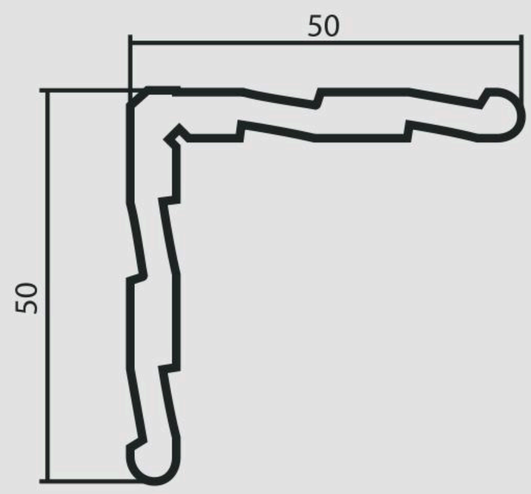

A-1209

S=1,207 СМ²

M=0,327 КГ/М

D=60 ММ

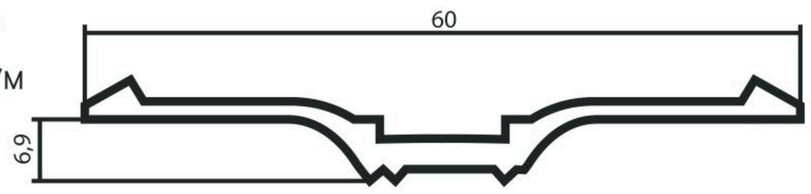

A-1226

S=0,654 СМ²

M=0,177 КГ/М

D=33 ММ

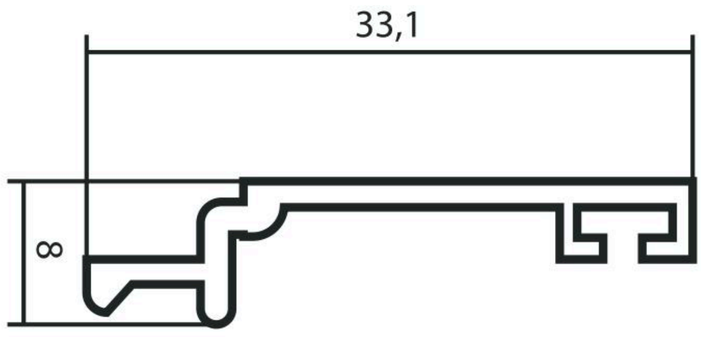

A-1210

S=2,949 СМ²

M=0,799 КГ/М

D=58 ММ

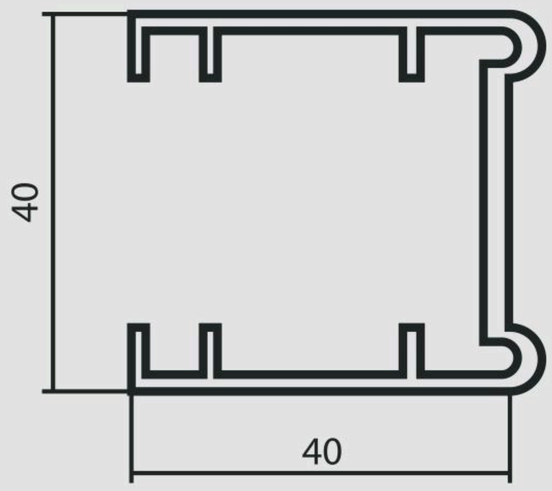

A-1228

S=3,35 СМ²

M=0,908 КГ/М

D=72 ММ

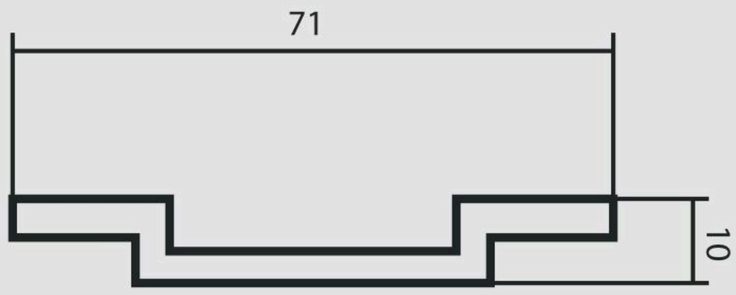

A-1232

S=9,022 СМ²

M=2,445 КГ/М

D=112 ММ

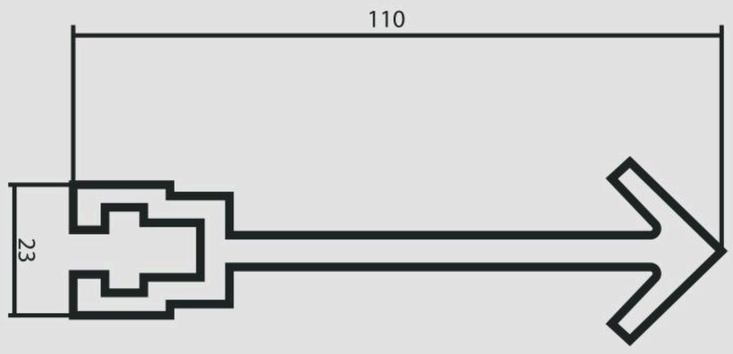

A-1250

S=4,92 СМ²

M=1,333 КГ/М

D=75 ММ

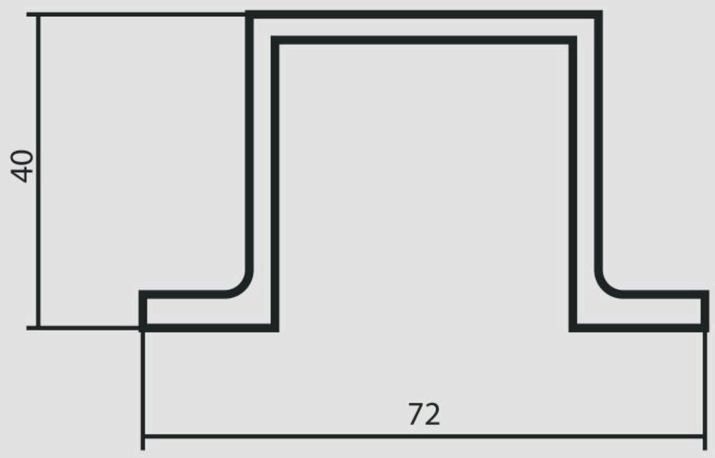

A-1233

S=7,53 СМ²

M=2,04 КГ/М

D=81 ММ

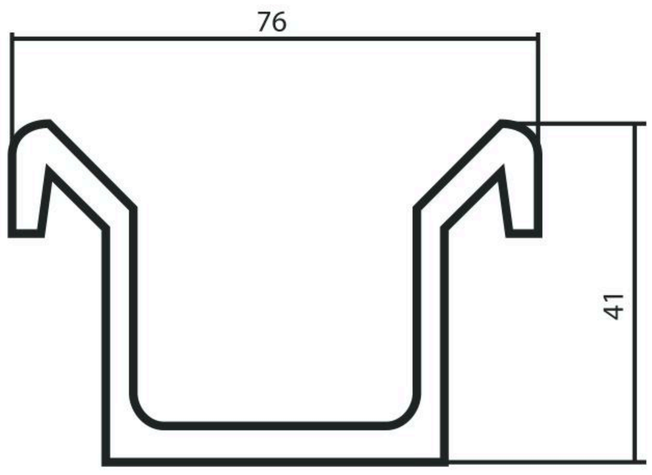

A-1300

S=2,878 СМ²

M=0,78 КГ/М

D=48 ММ

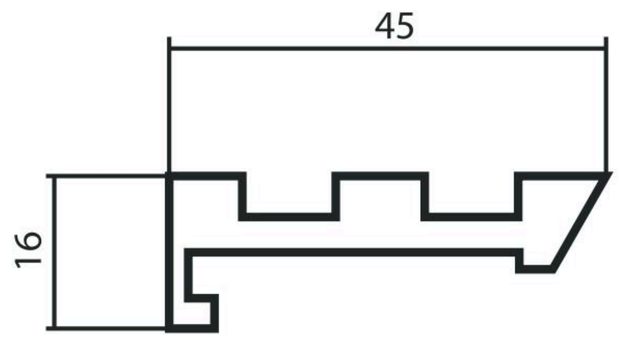

A-1237

S=3,51 СМ²

M=0,951 КГ/М

D=45,7 ММ

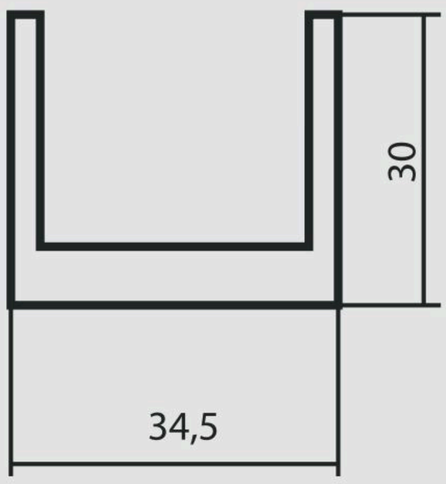

A-1309

S=2,373 СМ²

M=0,643 КГ/М

D=60,9 ММ

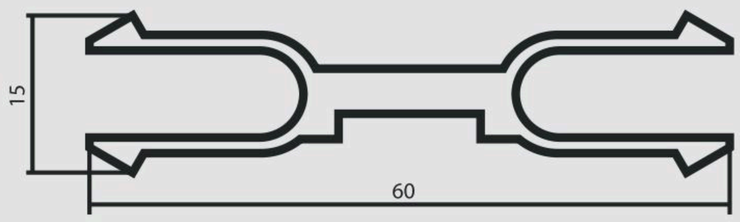

A-1238

S=2,712 СМ²

M=0,735 КГ/М

D=35 ММ

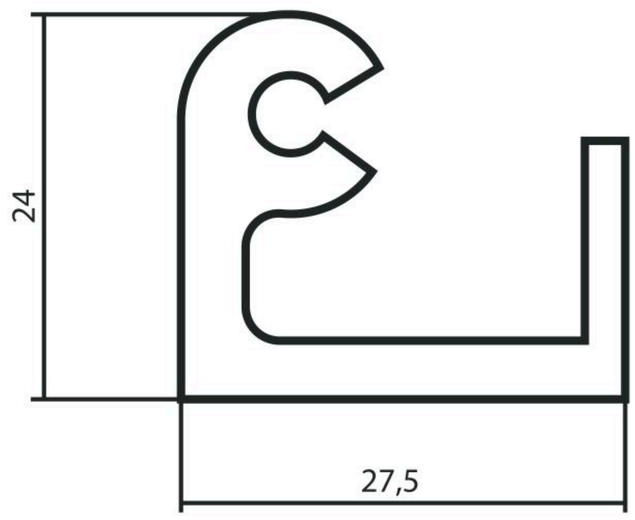

A-1313

S=1,255 СМ²

M=0,34 КГ/М

D=18 ММ

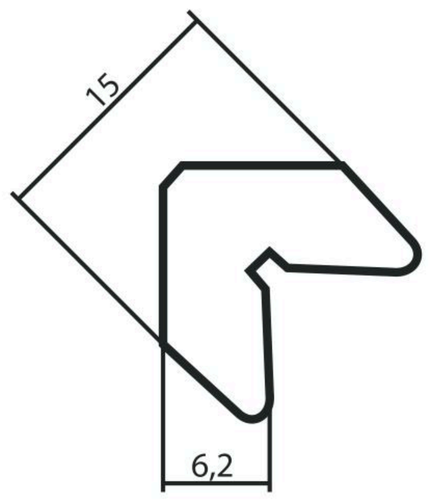

A-1239

S=3,577 СМ²

M=0,969 КГ/М

D=74,5 ММ

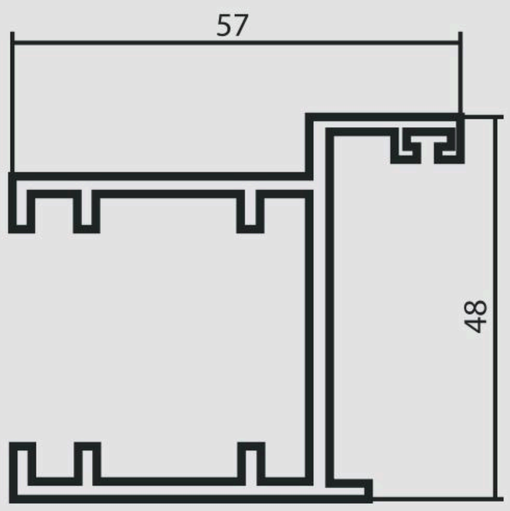

A-1464

S=0,94 СМ²

M=0,255 КГ/М

D=32 ММ

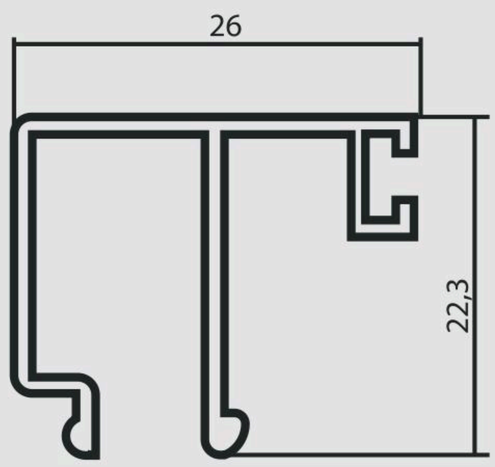

А-1470

S=1,934 СМ²
M=0,524 КГ/М
D=44,7 ММ

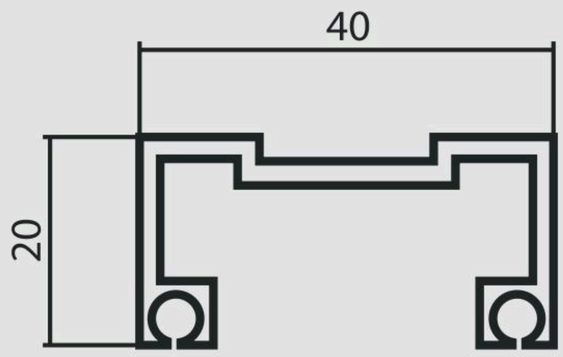

А-2103

S=2,698 СМ²
M=0,731 КГ/М
D=59,2 ММ

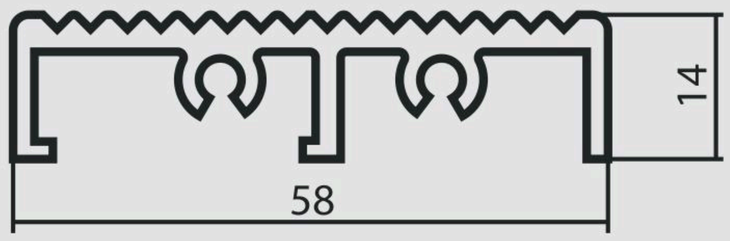

А-1650

S=2,077 СМ²
M=0,563 КГ/М
D=55 ММ

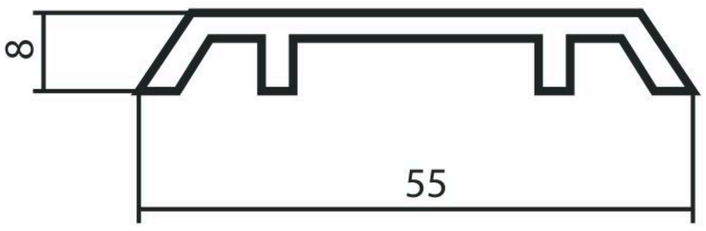

А-2111

S=1,061 СМ²
M=0,288 КГ/М
D=33,0 ММ

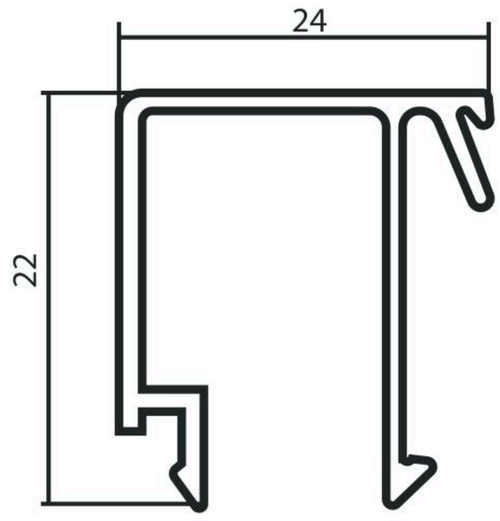

А-1953

S=3,51 СМ²
M=0,951 КГ/М
D=45,7 ММ

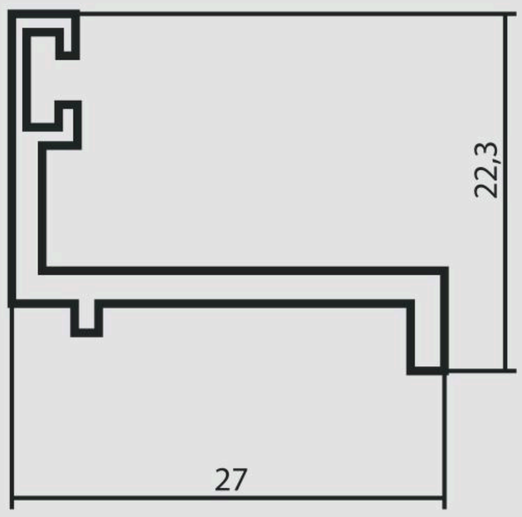

Б-0214

S=4,46 СМ²
M=1,21 КГ/М
D=82 ММ

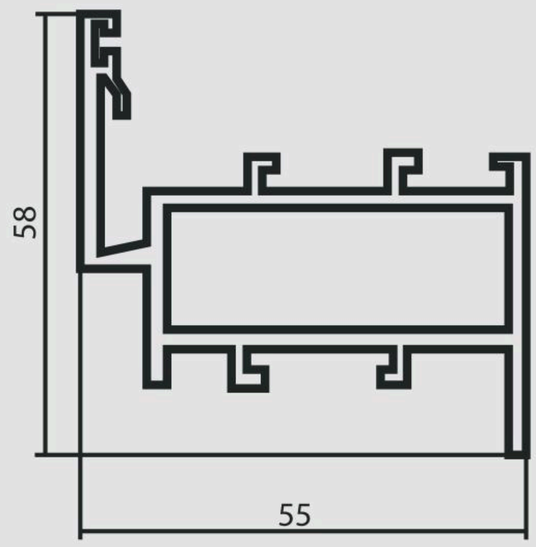

А-1954

S=1,56 СМ²
M=0,423 КГ/М
D=47,1 ММ

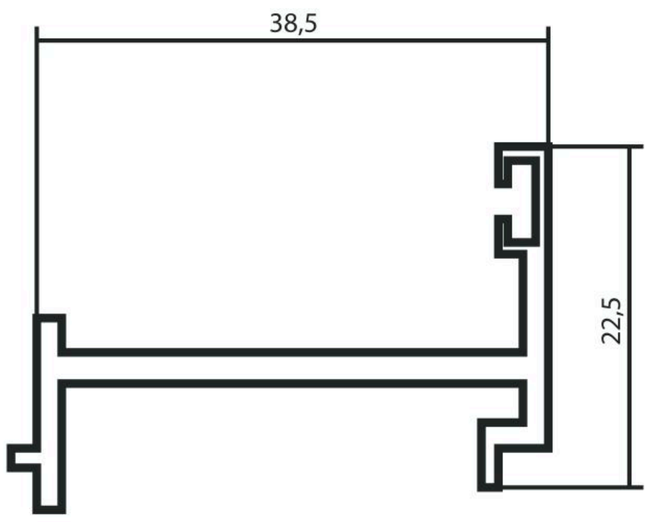

Б-0215 И

S=5 СМ²
M=1,355 КГ/М
D=80 ММ

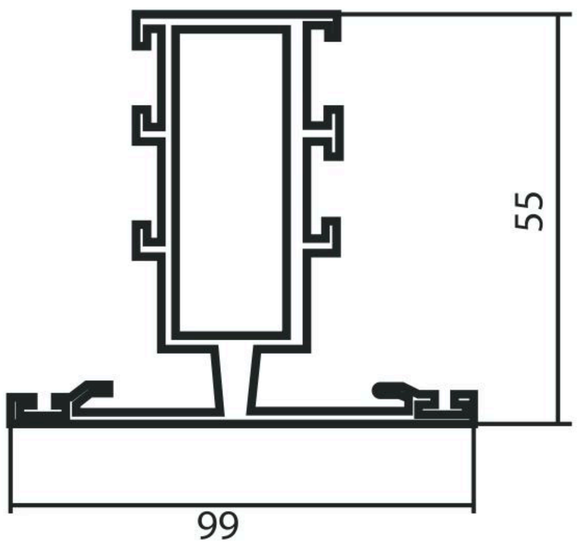

А-2101

S=1,092 СМ²
M=0,296 КГ/М
D=37,5 ММ

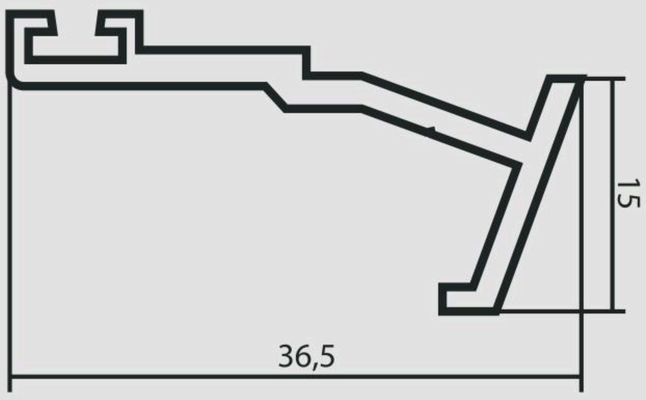

Б-0241

S=4,9 СМ²
M=1,33 КГ/М
D=82 ММ

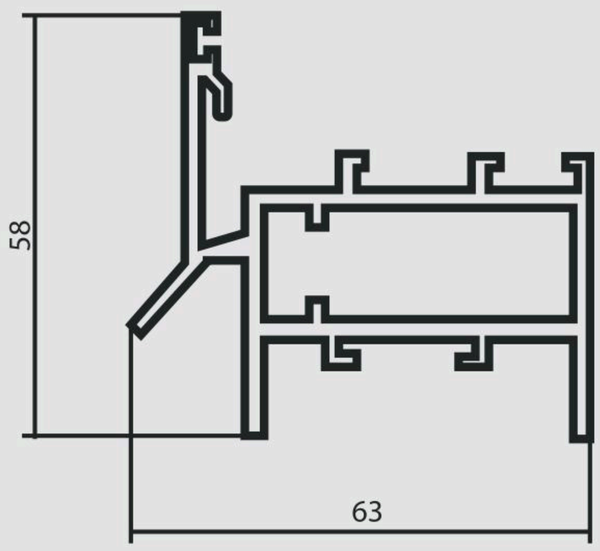

Б-0247

S=3,25 СМ²
M=0,884 КГ/М
D=51 ММ

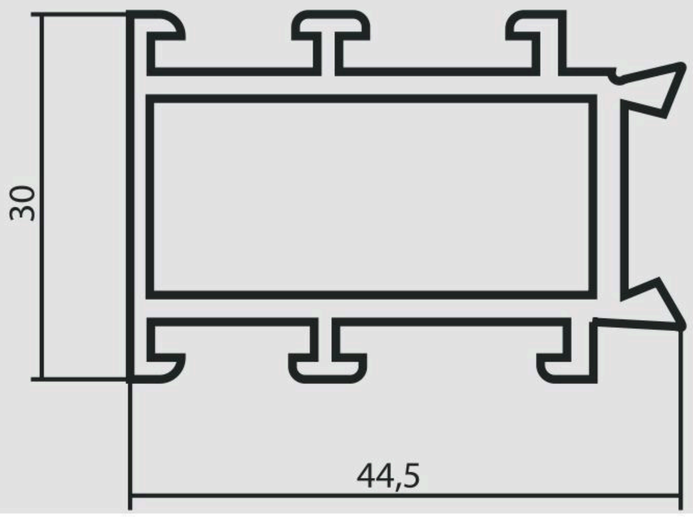

Б-0283

S=8,31 СМ²
M=2,25 КГ/М
D=147 ММ

Б-0248

S=3,39 СМ²
M=0,919 КГ/М
D=57,5 ММ

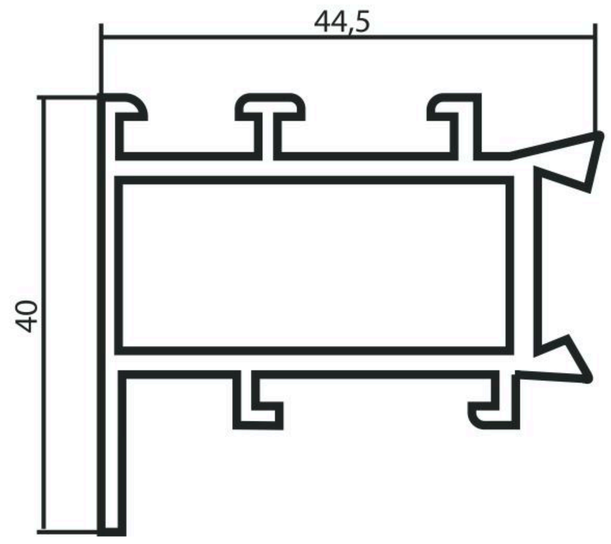

Б-0299

S=5,671 СМ²
M=1,522 КГ/М
D=84 ММ

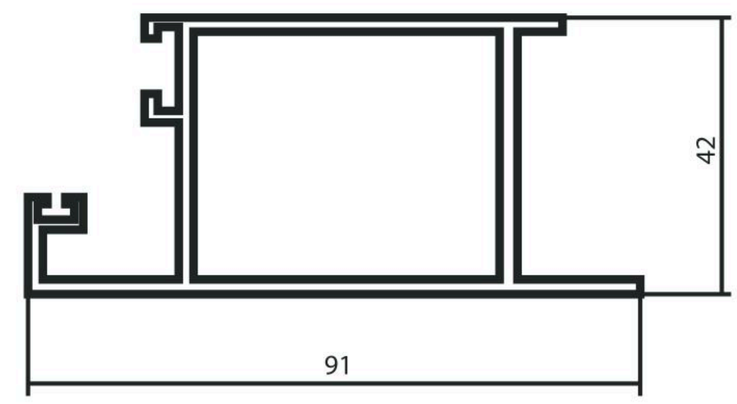

Б-0249

S=5,947 СМ²
M=1,612 КГ/М
D=95 ММ

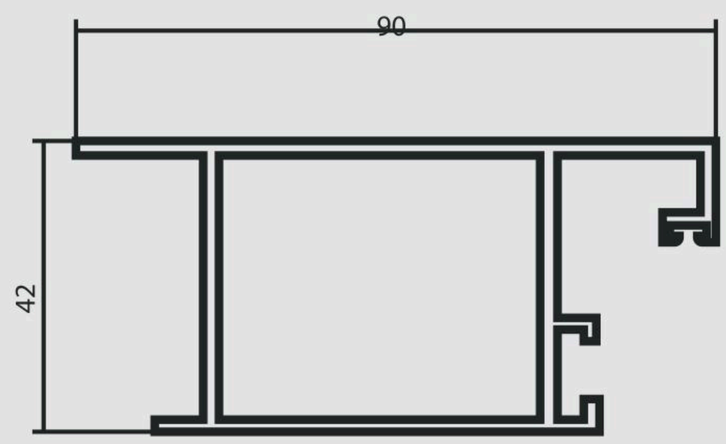

Б-0307

S=7,726 СМ²
M=2,094 КГ/М
D=124 ММ

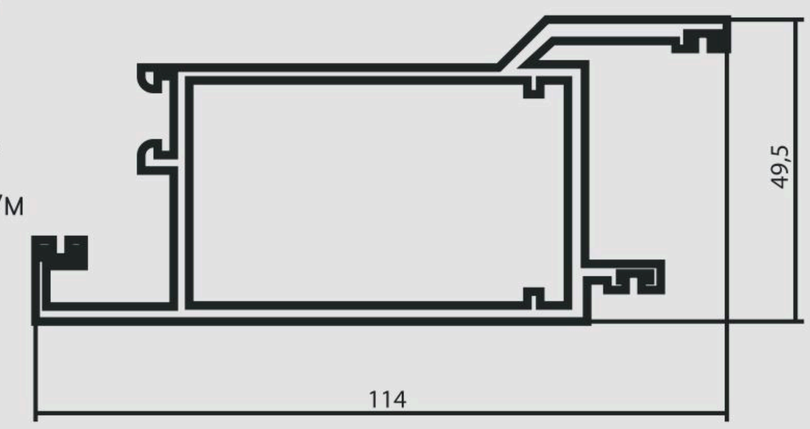

Б-0251

S=8,8 СМ²
M=2,39 КГ/М
D=134 ММ

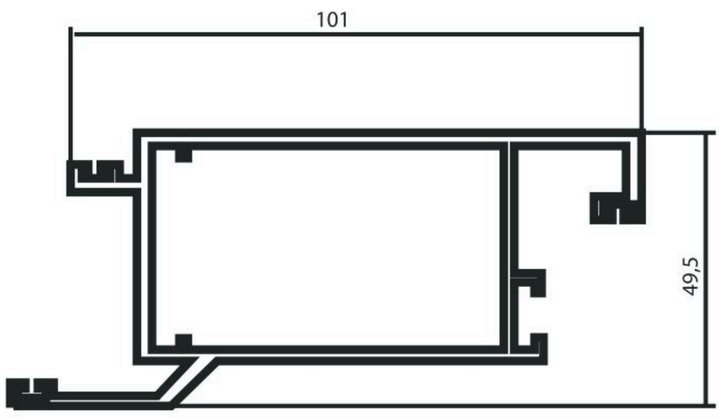

Б-0315

S=6,63 СМ²
M=1,796 КГ/М
D=73 ММ

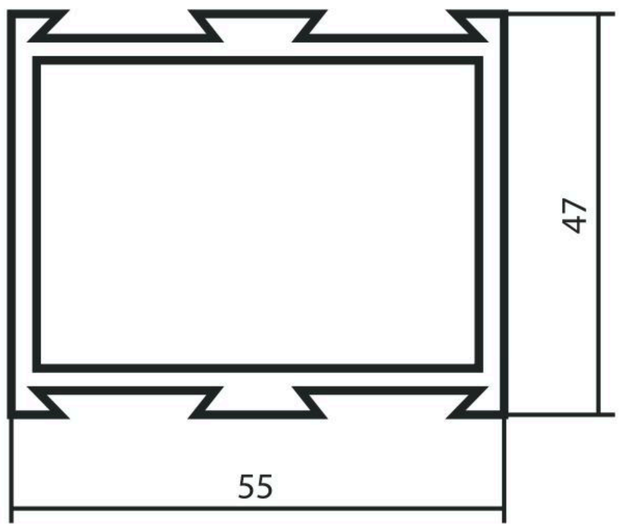

Б-0255

S=3,89 СМ²
M=1,054 КГ/М
D=65 ММ

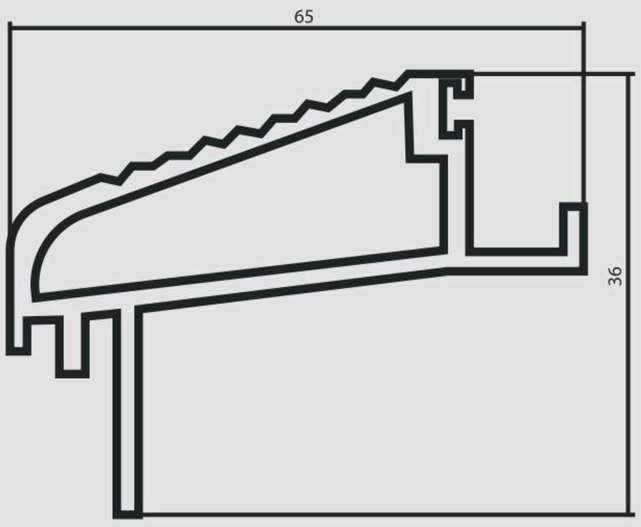

Б-0317

S=8,06 СМ²
M=2,184 КГ/М
D=97 ММ

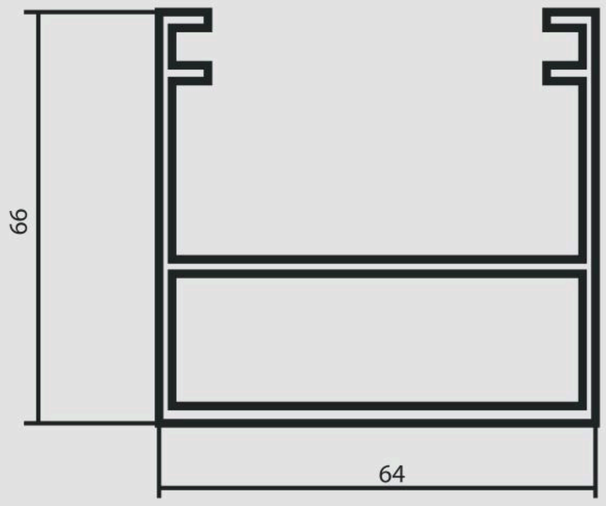

Б-0334

S=6,369 СМ²
M=1,726 КГ/М
D=93 ММ

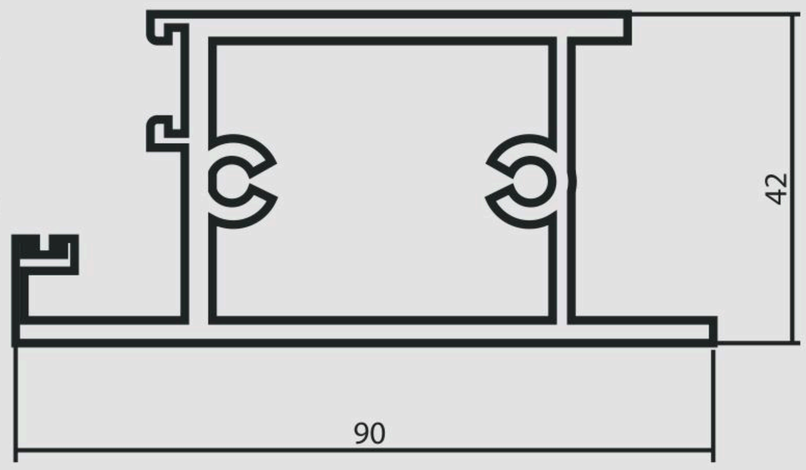

Б-0413

S=4,489 СМ²
M=1,217 КГ/М
D=92 ММ

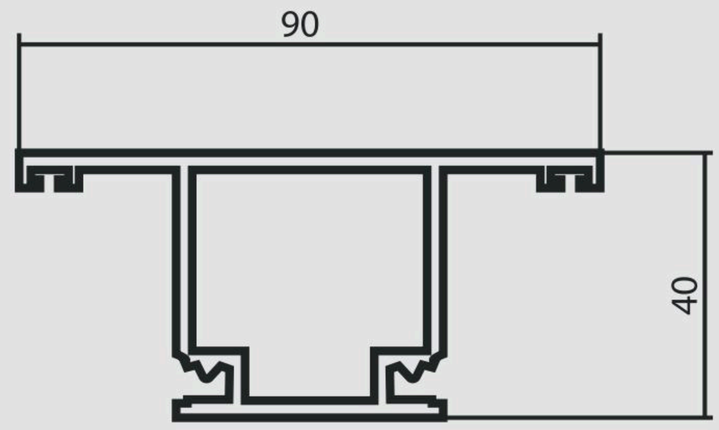

Б-0336

S=4,452 СМ²
M=1,205 КГ/М
D=82 ММ

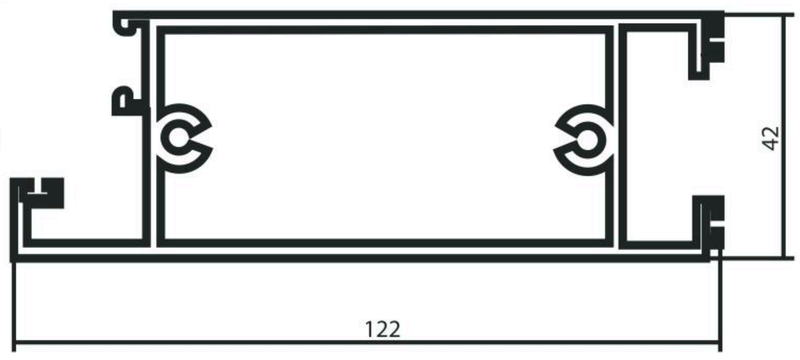

Б-0417

S=4,141 СМ²
M=1,122 КГ/М
D=56,6 ММ

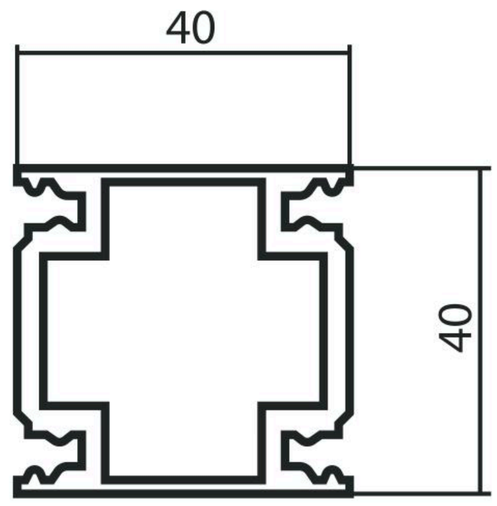

Б-0394

S=4,452 СМ²
M=1,205 КГ/М
D=82 ММ

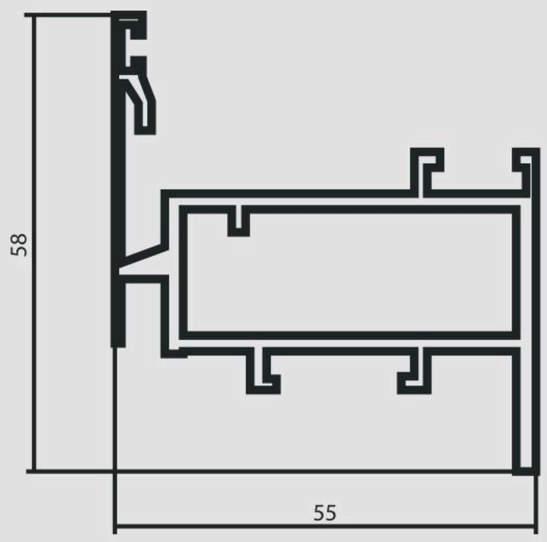

Б-0418

S=6,301 СМ²
M=1,708 КГ/М
D=99,1 ММ

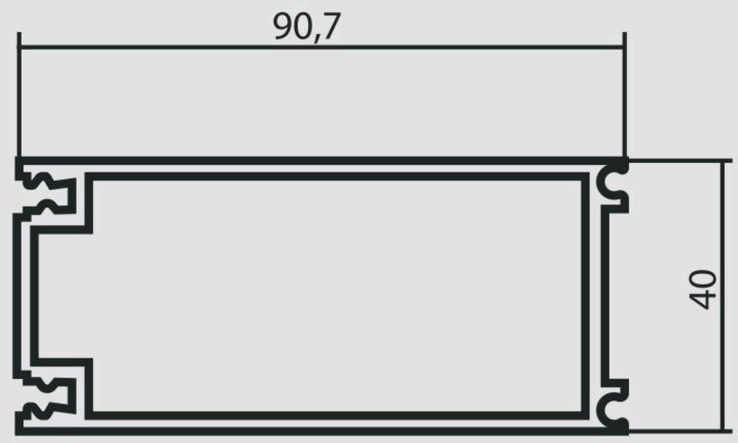

Б-0400

S=6,38 СМ²
M=1,826 КГ/М
D=122,3 ММ

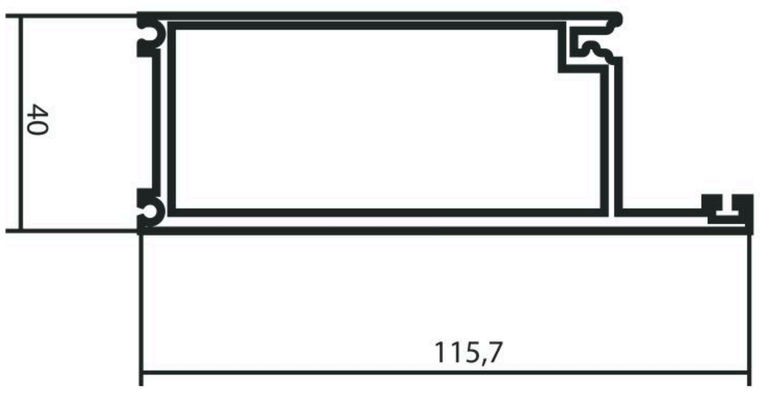

Б-0420

S=6 СМ²
M=1,85 КГ/М
D=111,4 ММ

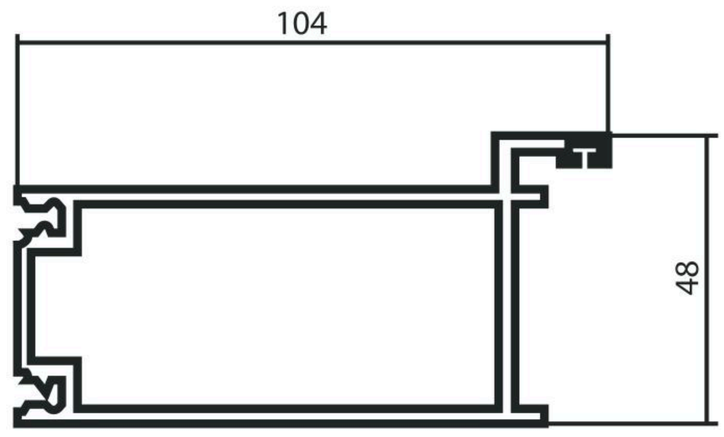

Б-0403

S=7,17 СМ²
M=1,943 КГ/М
D=89,2 ММ

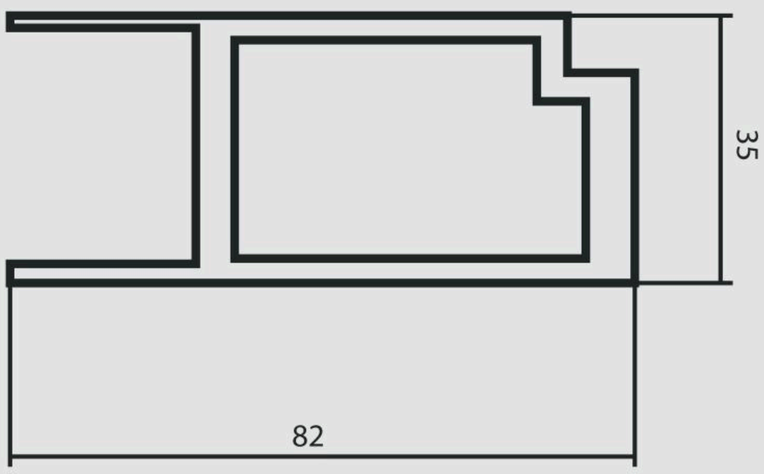

Б-0506

S=3,17 СМ²
M=0,859 КГ/М
D=37 ММ

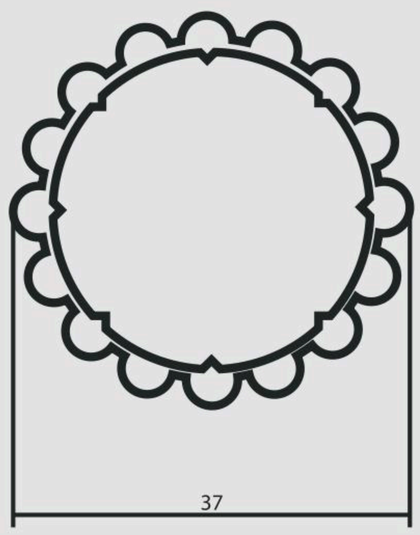

Б-0507

S=11,384 СМ²

M=3,085 КГ/М

D=114 ММ

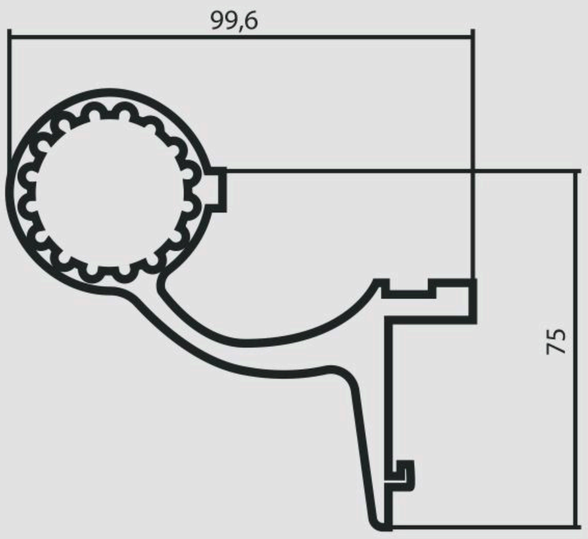

Б-0521

S=9,94 СМ²

M=2,694 КГ/М

D=104 ММ

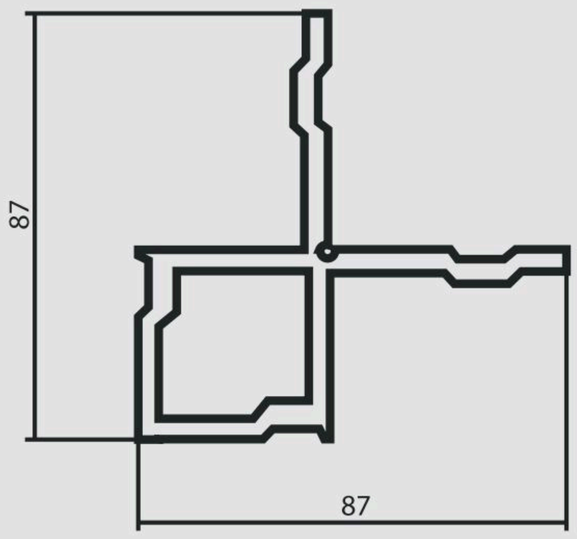

Б-0517

S=4,71 СМ²

M=1,276 КГ/М

D=92 ММ

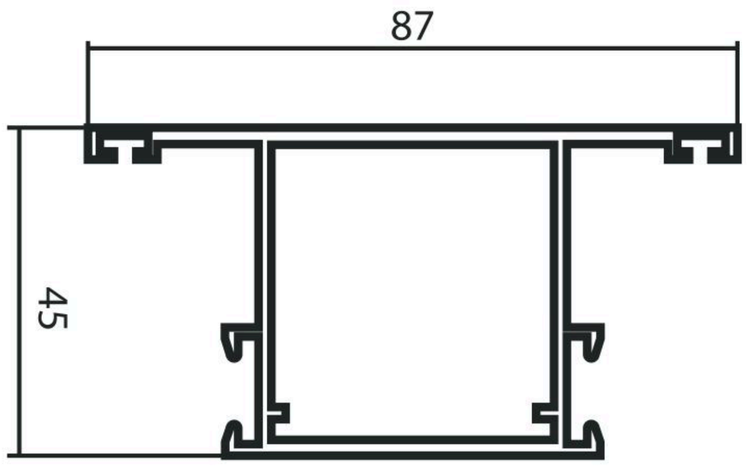

Б-0522

S=5,657 СМ²

M=1,533 КГ/М

D=58 ММ

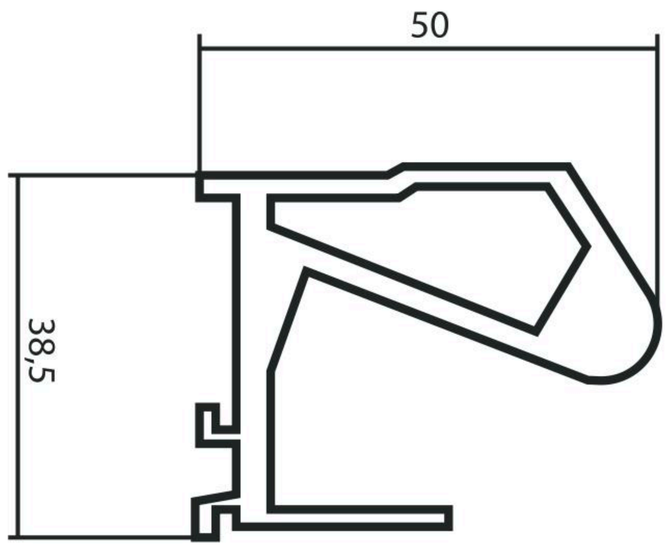

Б-0518

S=5,92 СМ²

M=1,604 КГ/М

D=126 ММ

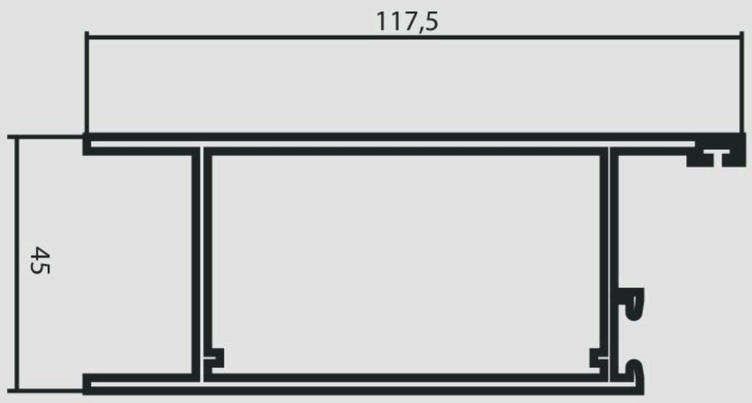

Б-0524

S=4,68 СМ²

M=1,268 КГ/М

D=92 ММ

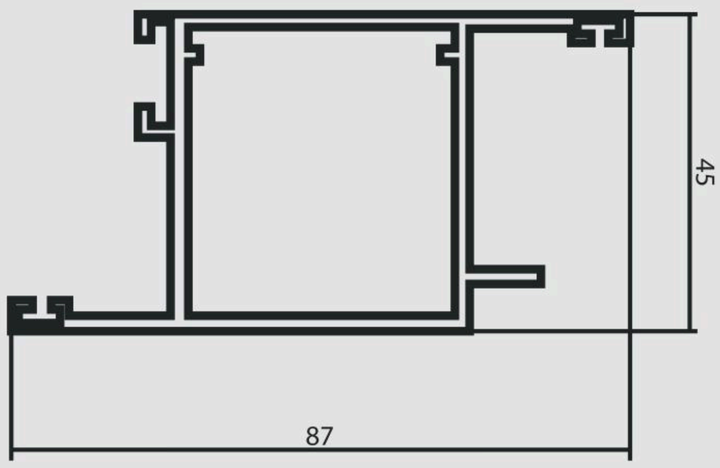

Б-0519

S=4,68 СМ²

M=1,268 КГ/М

D=92 ММ

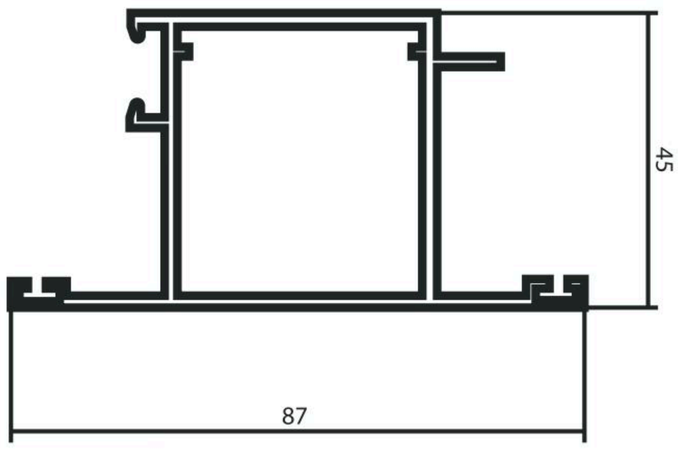

Б-0639

S=2,486 СМ²

M=0,671 КГ/М

D=20 ММ

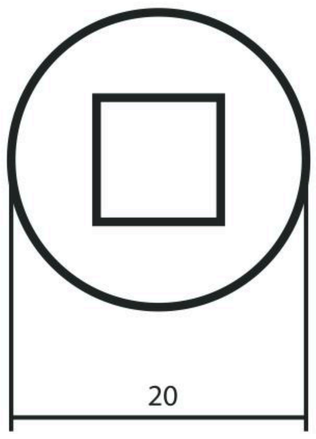

Б-0520

S=5,0 СМ²

M=1,355 КГ/М

D=89 ММ

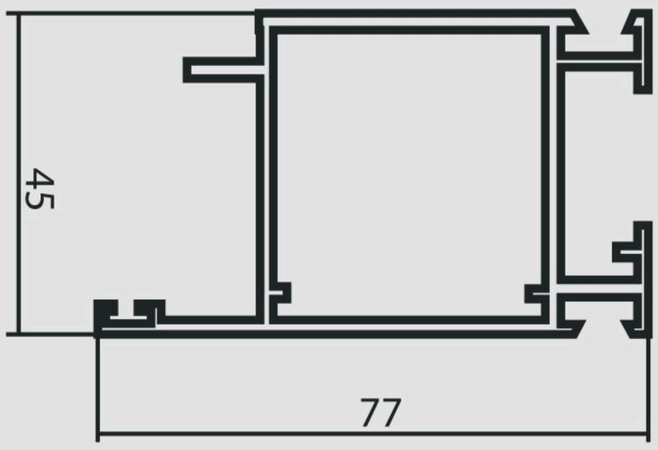

Б-0653

S=2,447 СМ²

M=0,663 КГ/М

D=50,8 ММ

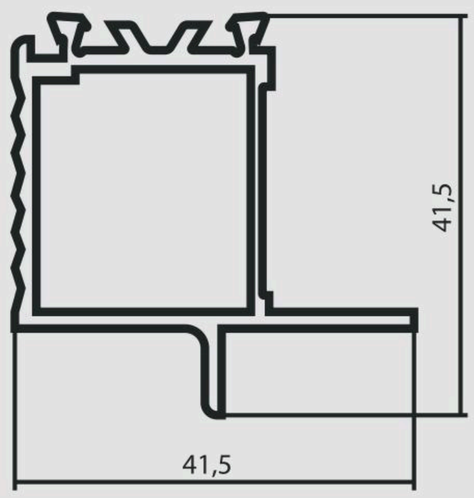

Б-0654

S=4,60 СМ²

M=1,247 КГ/М

D=74 ММ

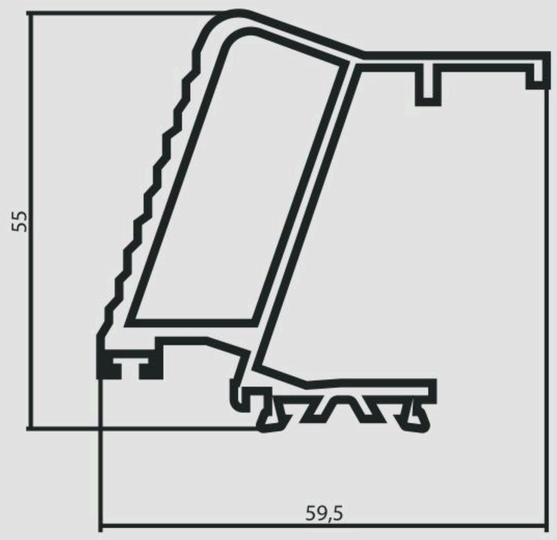

Б-0905

S=4,439 СМ²

M=1,203 КГ/М

D=82,4 ММ

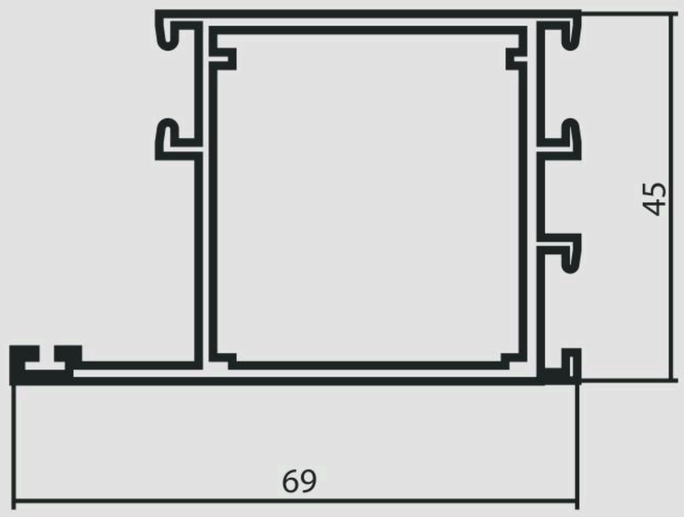

Б-0709

S=6,318 СМ²

M=1,712 КГ/М

D=50,8 ММ

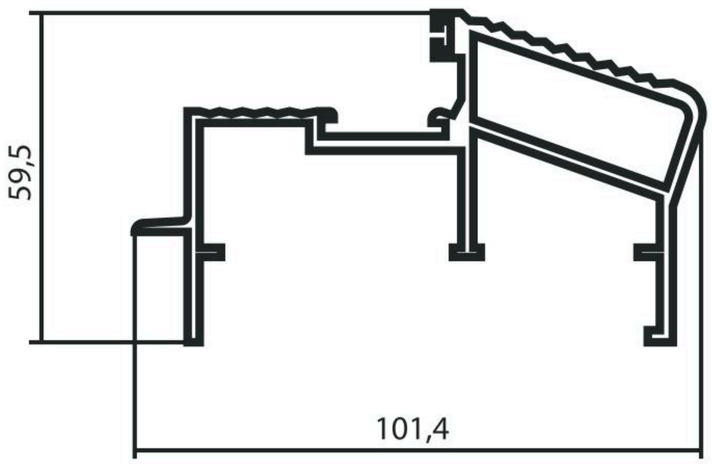

Б-1032

S=3,951 СМ²

M=1,071 КГ/М

D=106,6 ММ

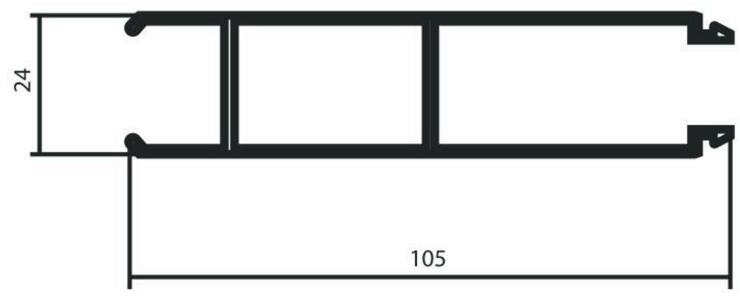

Б-0712

S=2,154 СМ²

M=0,583 КГ/М

D=42 ММ

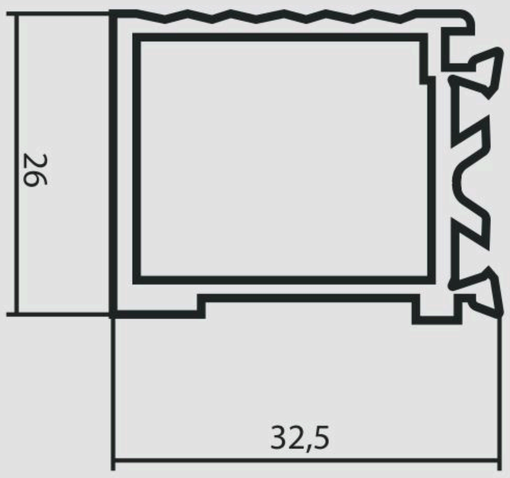

Б-1042

S=3,64 СМ²

M=0,986 КГ/М

D=61 ММ

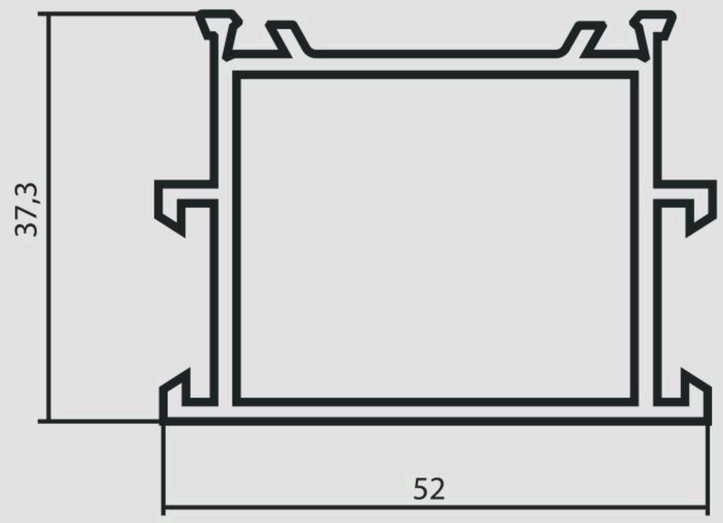

Б-0802

S=4,105 СМ²

M=1,112 КГ/М

D=106,2 ММ

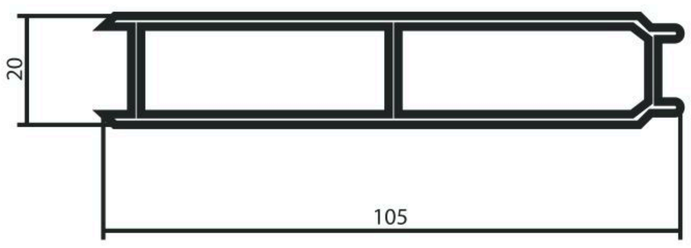

Б-1043

S=5,24 СМ²

M=1,42 КГ/М

D=95,9 ММ

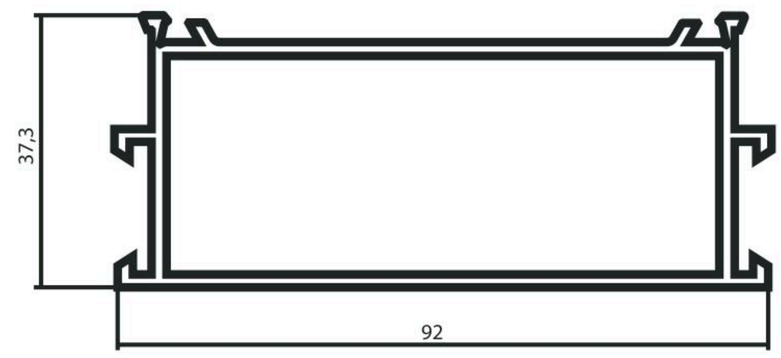

Б-0803

S=4,74 СМ²

M=1,285 КГ/М

D=89 ММ

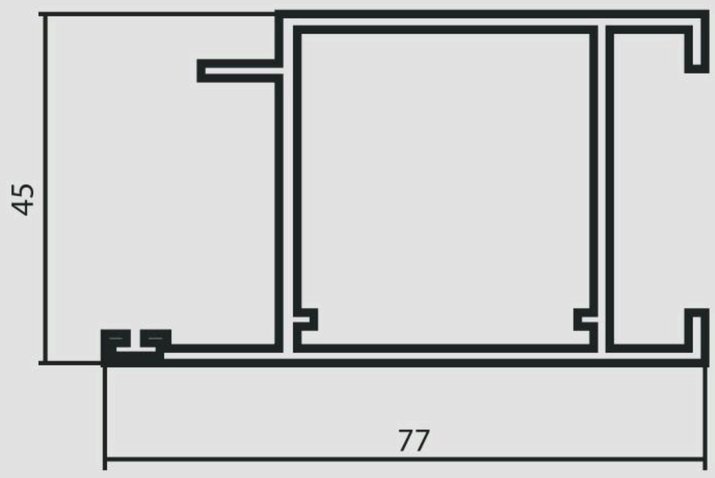

Б-1044

S=4,518 СМ²

M=1,224 КГ/М

D=114,1 ММ

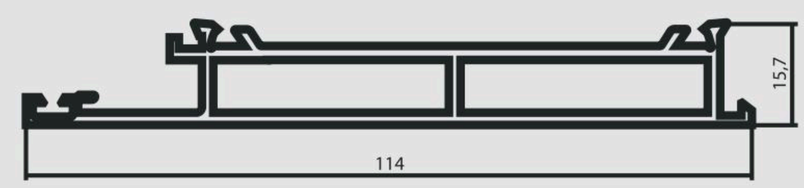

Б-1045

S=3,47 СМ²

M=0,94 КГ/М

D=96,1 ММ

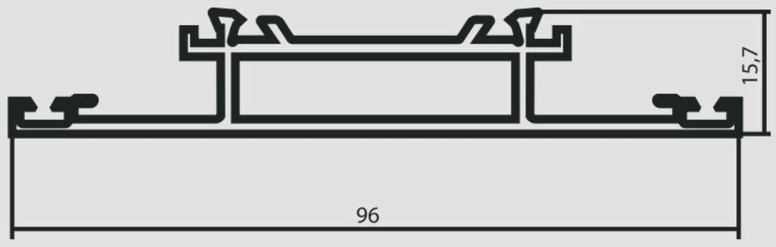

Б-1049

S=2,741 СМ²

M=0,743 КГ/М

D=69,1 ММ

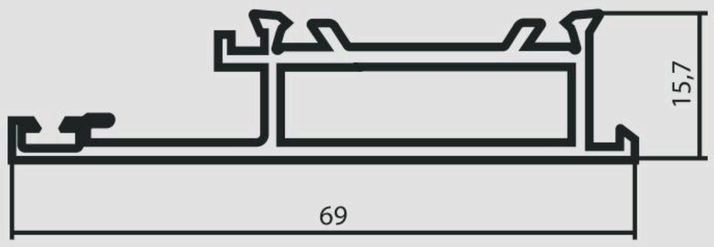

ЖАЛЮЗИ И КАРНИЗЫ

A-1598

S=1,934 СМ²

M=0,524 КГ/М

D=44,7 ММ

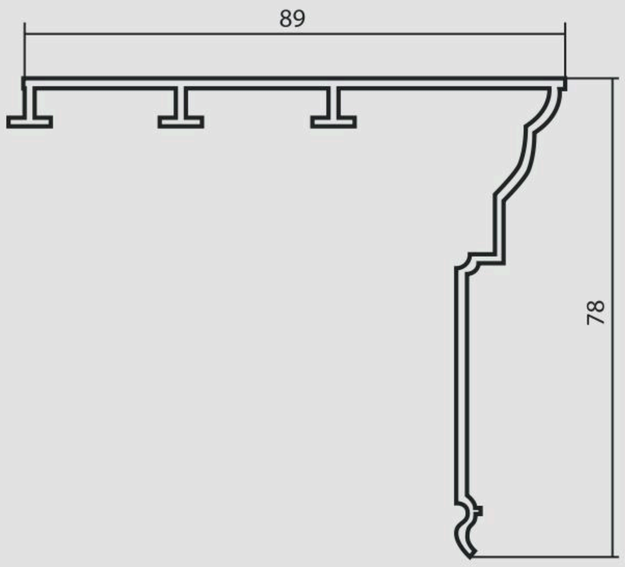

A-2106

S=2,698 СМ²

M=0,731 КГ/М

D=59,2 ММ

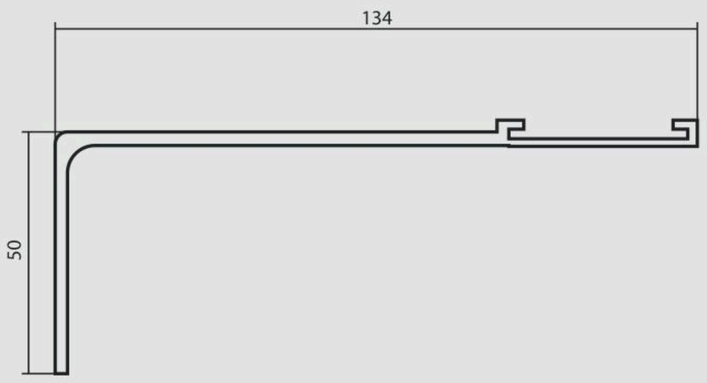

A-1855

S=2,077 СМ²

M=0,563 КГ/М

D=55 ММ

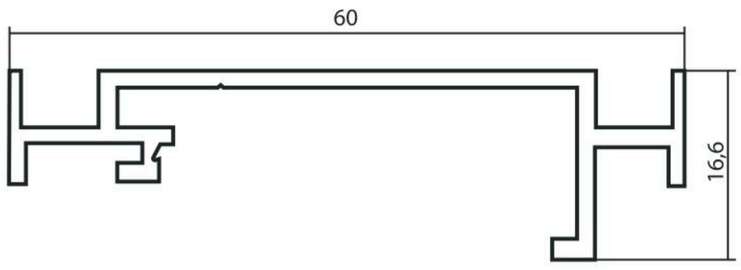

A-2121

S=1,061 СМ²

M=0,288 КГ/М

D=33,0 ММ

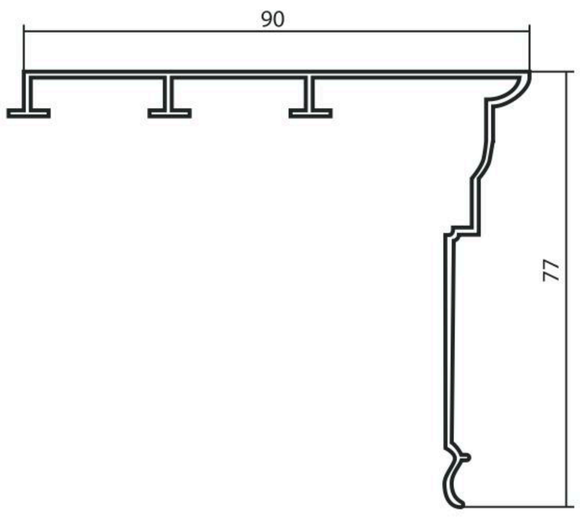

A-1856

S=3,51 СМ²

M=0,951 КГ/М

D=45,7 ММ

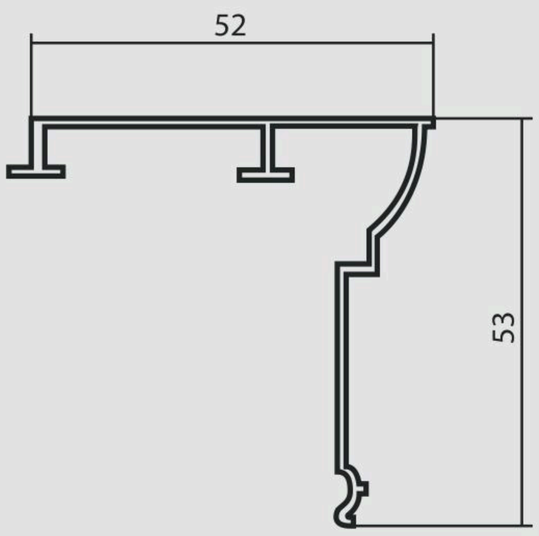

A-2141

S=4,46 СМ²

M=1,21 КГ/М

D=82 ММ

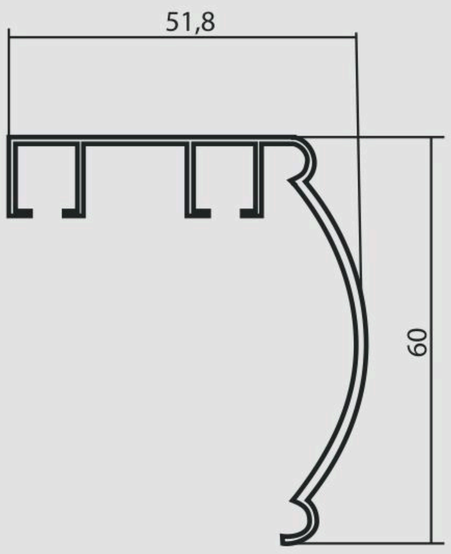

A-1937

S=1,56 СМ²

M=0,423 КГ/М

D=47,1 ММ

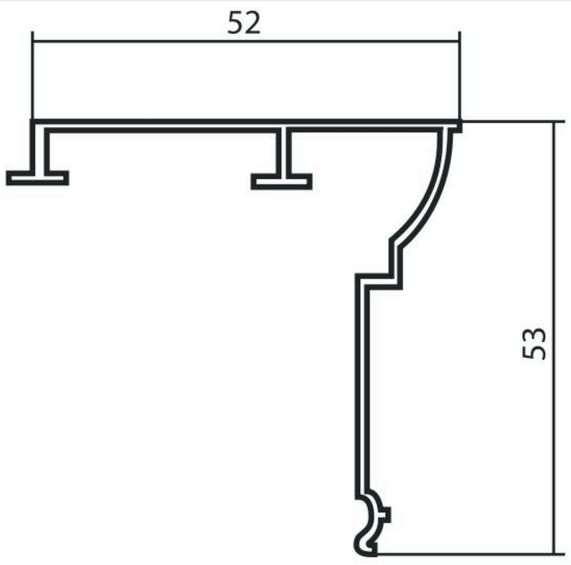

A-2143

S=5 СМ²

M=1,355 КГ/М

D=80 ММ

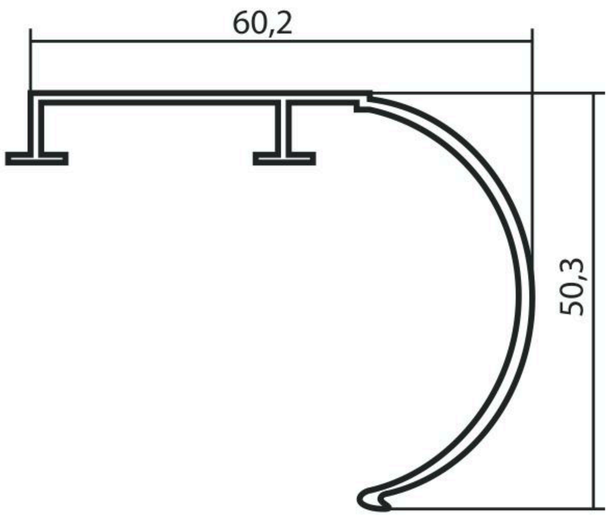

A-1939

S=1,092 СМ²

M=0,296 КГ/М

D=37,5 ММ

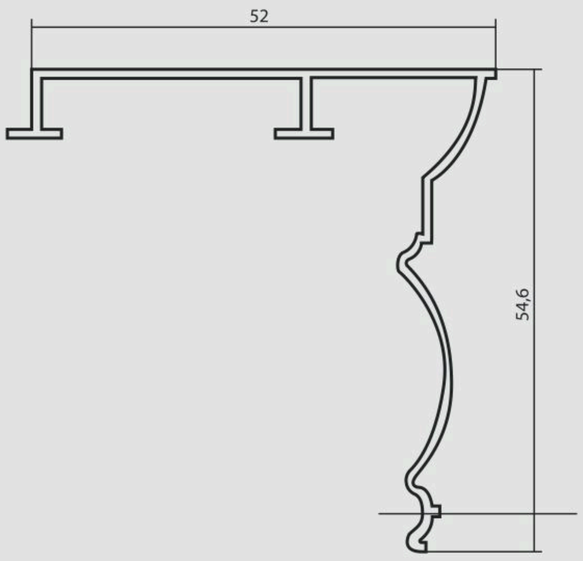

A-2157

S=4,9 СМ²

M=1,33 КГ/М

D=82 ММ

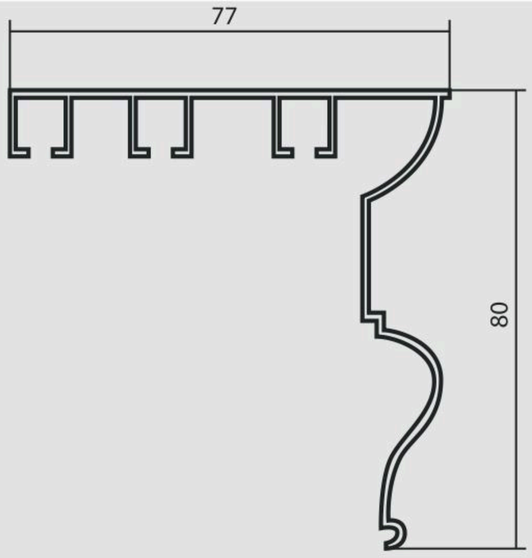

A-2158

S=1,669 СМ²

M=0,452 КГ/М

D=76,4 ММ

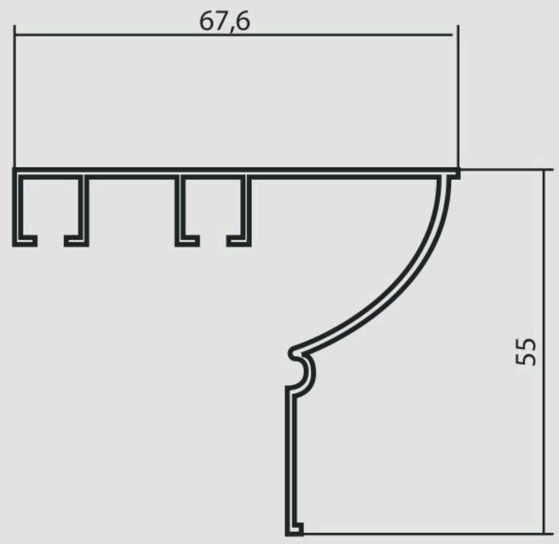

A-2169

S=1,276 СМ²

M=0,346 КГ/М

D=71,1 ММ

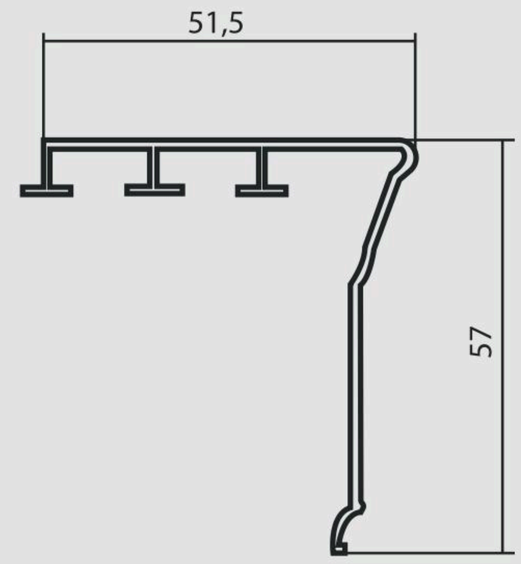

A-2161

S=1,358 СМ²

M=0,368 КГ/М

D=73,4 ММ

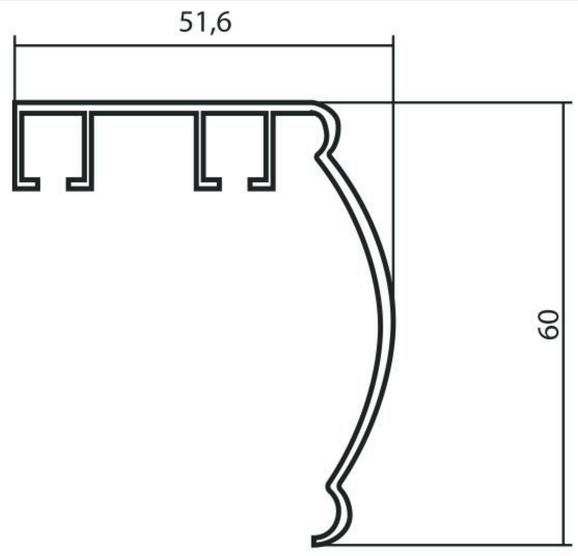

A-2170

S=1,301 СМ²

M=0,353 КГ/М

D=74,2 ММ

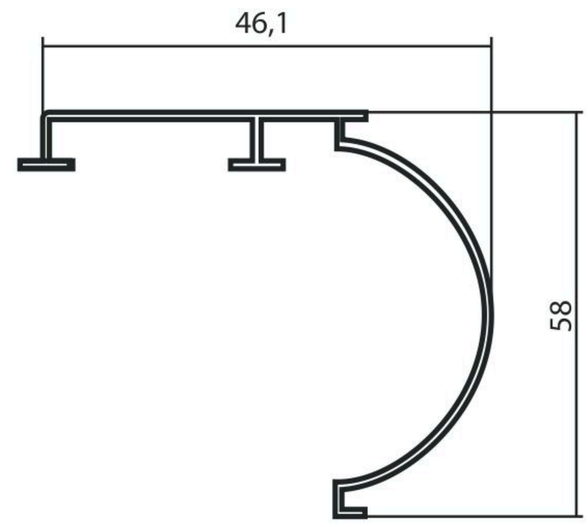

A-2162

S=1,406 СМ²

M=0,381 КГ/М

D=71,6 ММ

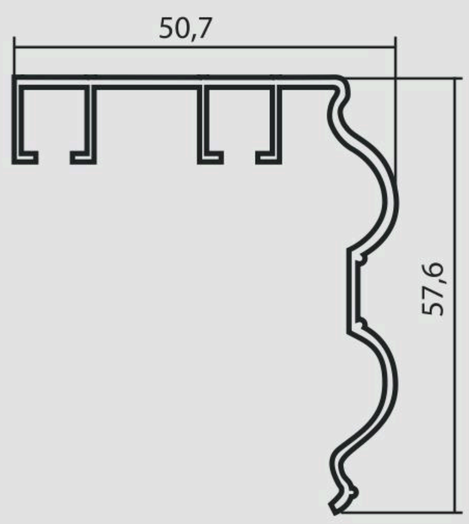

A-2171

S=1,053 СМ²

M=0,285 КГ/М

D=61 ММ

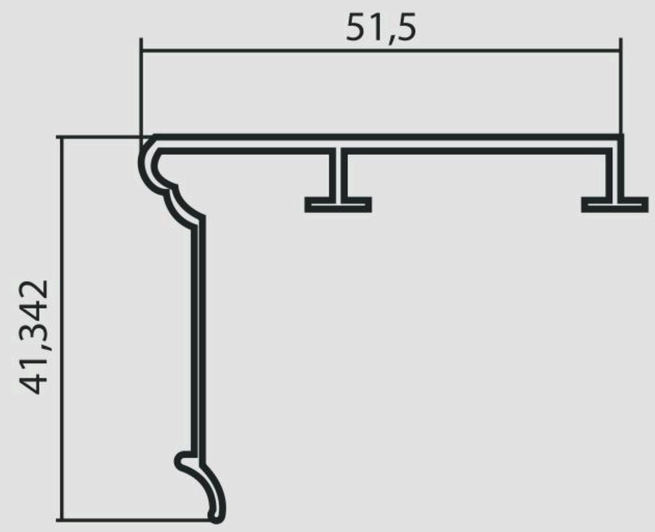

A-2165

S=4,43 СМ²

M=1,2 КГ/М

D=140 ММ

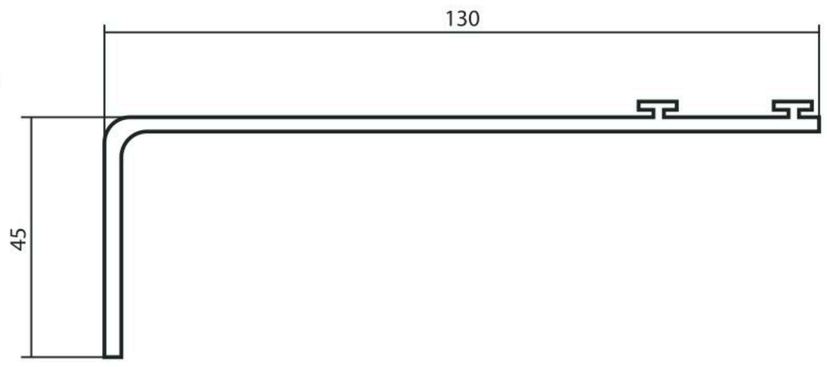

A-2176

S=1,158 СМ²

M=0,314 КГ/М

D=70 ММ

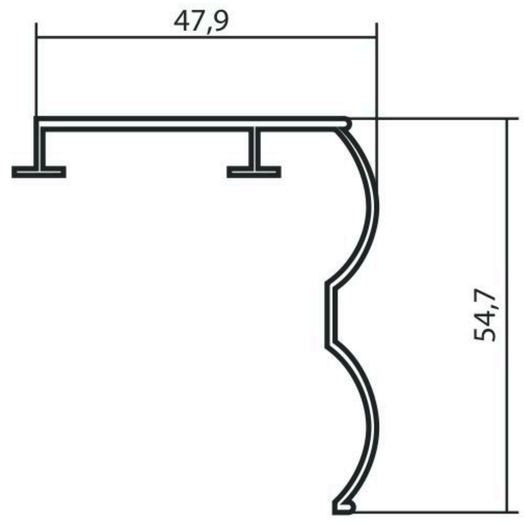

A-2168

S=1,189 СМ²

M=0,322 КГ/М

D=73 ММ

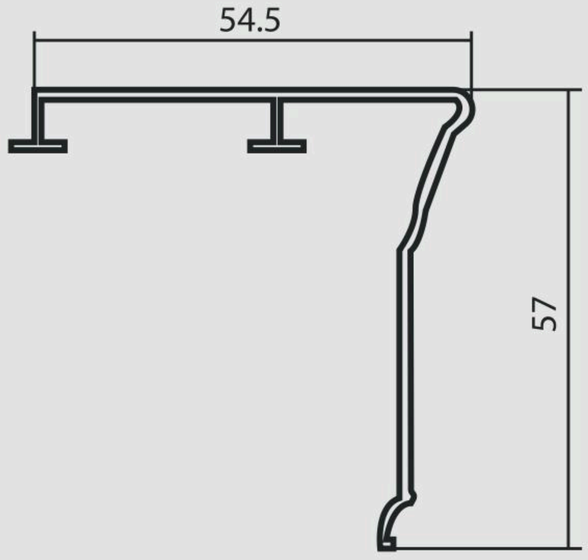

A-2184

S=0,623 СМ²

M=0,169 КГ/М

D=17,7 ММ

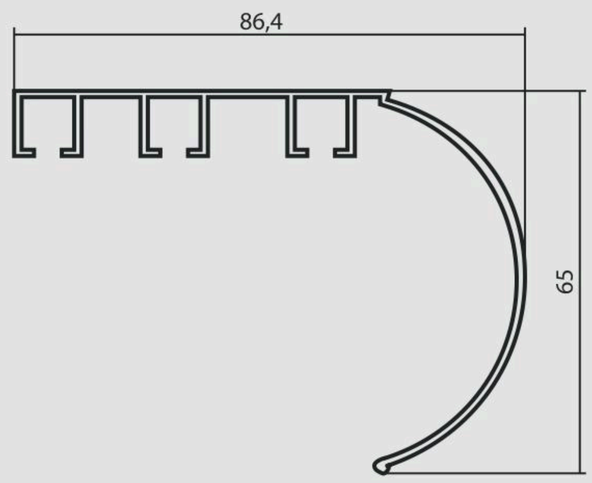

A-2194

S=1,834 СМ²

M=0,497 КГ/М

D=81 ММ

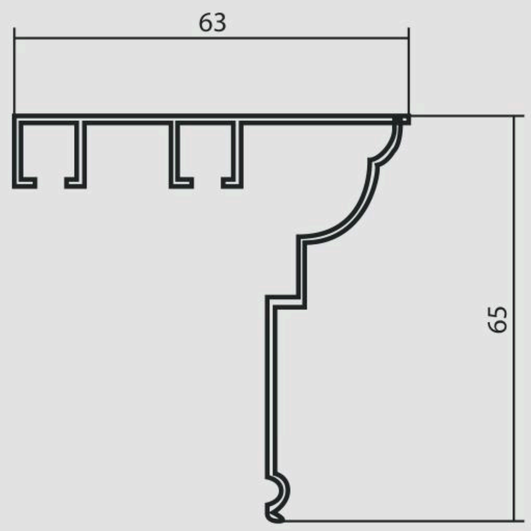

A-1632

S=1,474 СМ²

M=0,399 КГ/М

D=52 ММ

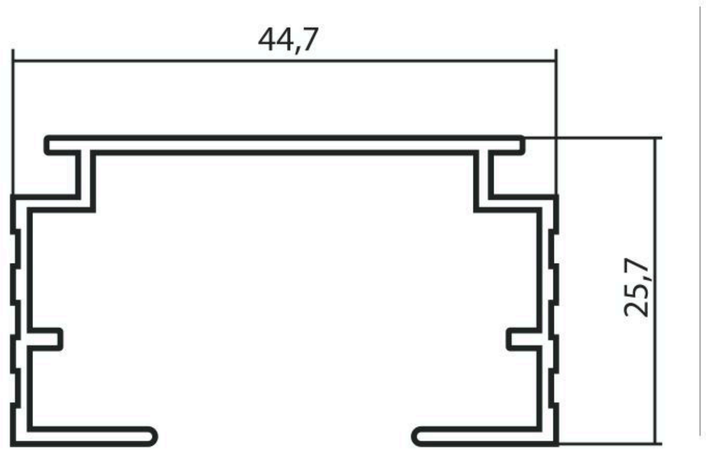

A-1637

S=1,516 СМ²

M=0,409 КГ/М

D=54 ММ

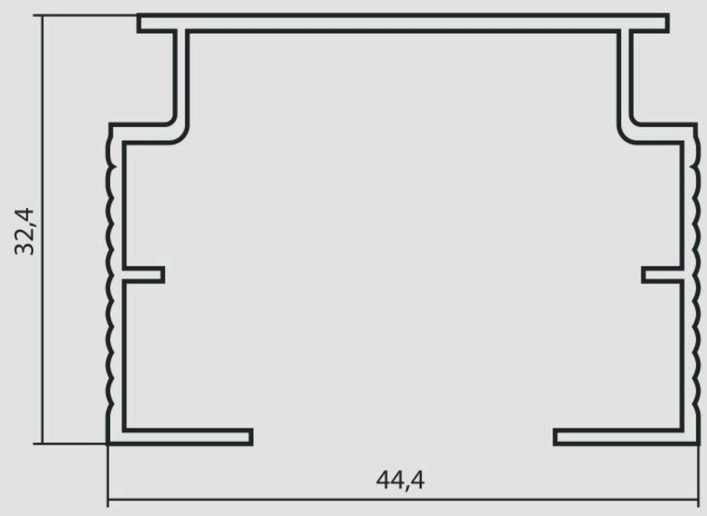

A-1638

S=0,186 СМ²

M=0,05 КГ/М

D=6 ММ

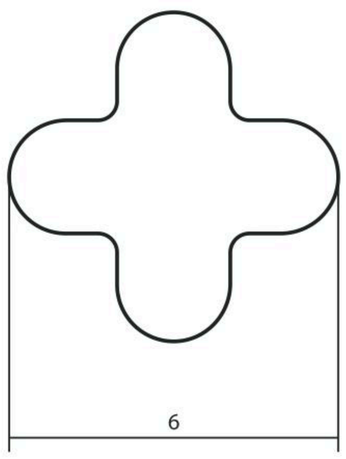

A-1739

S=1,576 СМ²

M=0,427 КГ/М

D=51 ММ

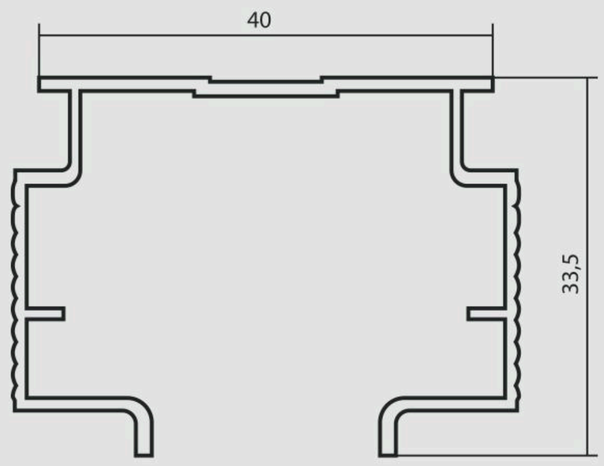

AL5 ПРОМЫШЛЕННАЯ ГРУППА ВЫПОЛНЯЕТ ЛЮБЫЕ РАБОТЫ ПО ЧЕРТЕЖАМ ЗАКАЗЧИКА

За подробностями обращаться

8-800-600-55-81

E-mail: sales@al5prof.ru